Christoph Glatt
Bauernstr. 77
86462 Langweid
Germany

Web: www.glattCAD.de
Email: Info@glattCAD.de

glattCAD
Model Aircraft
design.
precision.
perfection.

Heinkel He-162 Salamander

MANUAL
Part 1: Fuselage

- RC Model Aircraft - 25% Scale
- Wingspan 180 cm
- Length 227 cm
- Take Off Weight 12 .. 18 kg

- CAD Designed - CNC Milled
- Wood Construction
- Supplemented with Composite Parts
- Jet or EDF Drive

He-162 Salamander 25%

RC Model Aircraft
Span. 180 cm • Length 227 cm
Take Off Weight 12 .. 18 kg

⇨ Part 1: Fuselage

Part 2: Empennage

Part 3: Wings

Questions? ⇨ info@glattCAD.de

Have Fun!

Kind regards,
Christoph Glatt.

Christoph Glatt • Bauernstr. 77 • 86462 Langweid
info@glattCAD.de • www.glattCAD.de

INTRODUCTION

Most images depicted in this manual will be self-explanatory.
You will find hints and tips in form of additional text where necessary.
Please browse the manual first to get an overall impression. If you are not sure what step to do next skim the pages ahead and try to find the idea behind the design that is not completely compehensive to you in the moment.

Cut out the pieces and parts from the milled boards using a box knife or a similar sharp tool. Turn the board on its back so you can better see the small tabs that need to be cut. If you break parts by accident this is not a problem. Wood is patient. Modelers are used to glue things together (again).

Basically you should always test-fit the parts first before glueing. You can take PVA, CA or any type of glue that is usually taken in wood model making. Use resin for the typical highly stressed bonds and feel free to add some carbon stringers, wooden reinforcements, ... where you find it useful (but: keep additional weight in mind).

The kit is available in two versions: "**JET**" and "**EDF**": You will find markings left and right to the descriptions of this manual.

Have fun!

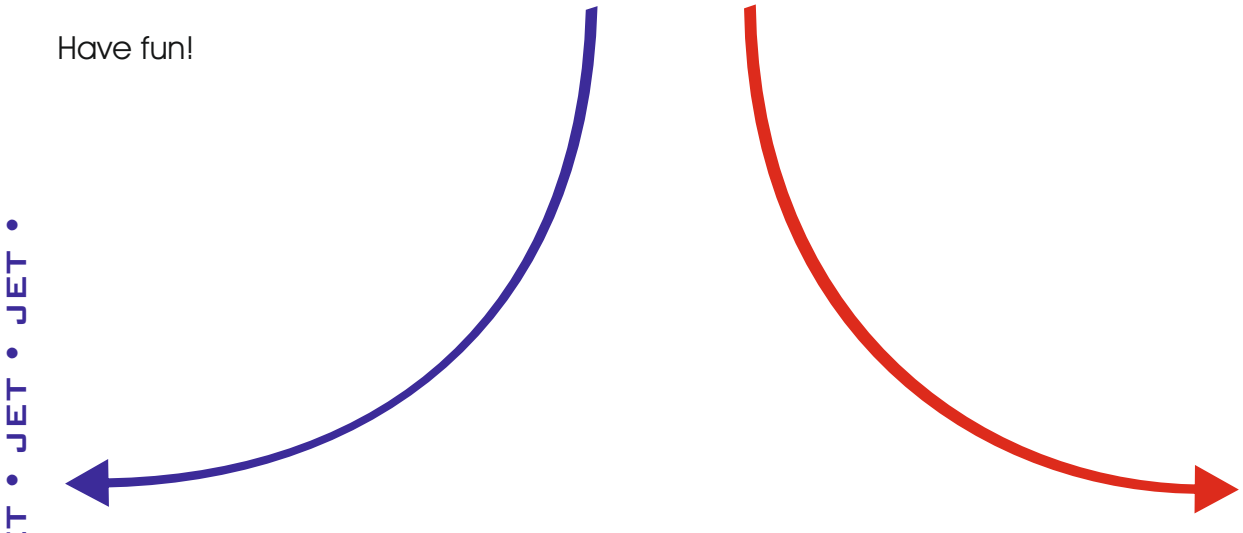

• JET • JET • JET • JET • JET •

• EDF • EDF • EDF • EDF • EDF •

CHRISTOPH GLATT • BAUERNSTR. 77 • 86462 LANGWEID
INFO@GLATTCAD.DE • WWW.GLATTCAD.DE

glattCAD FLUGMODELLE

JIG (AUXILIARY BUILD BOARD)

Let´s prepare the fuse´s 'jig' at first.
Several auxiliary boards are part of 'He162.SetA' ensuring perfect builds of fuselage, wings, tail plane and all rudders.

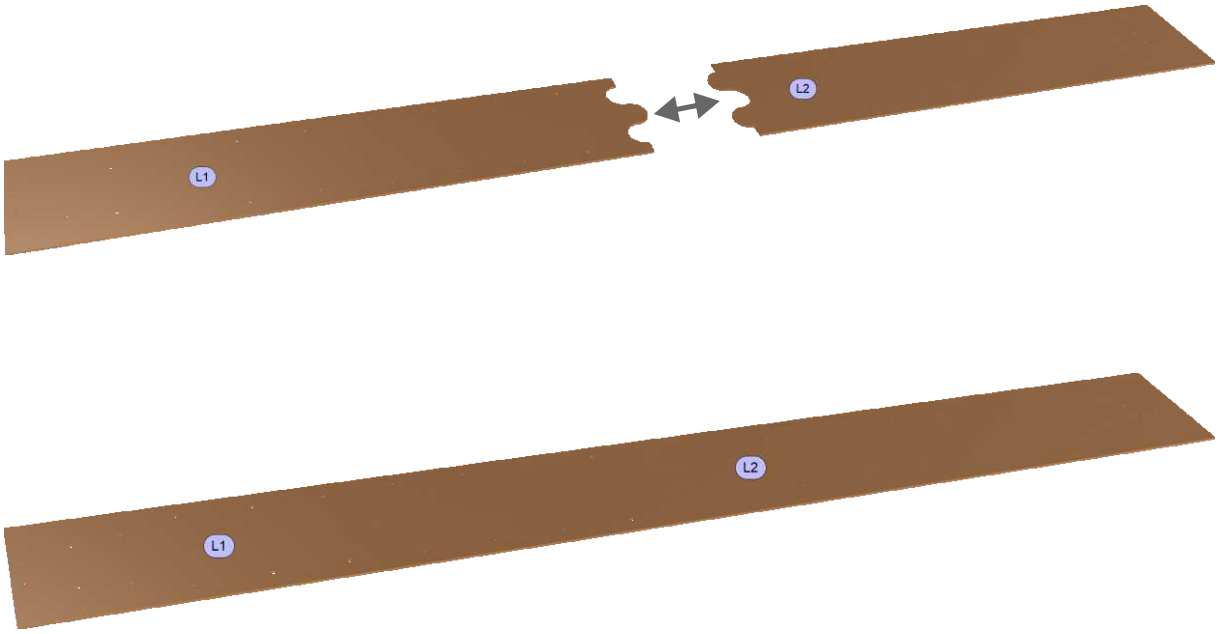

For your orientation:
The left side (illustration above) points to the fuselage´s nose,the right to the rear.

The whole fuselage will be erected onto this jig. The frames´(formers, bulkheads) legs only need to be placed into the tiny nuts milled in the jig. Do not glue them in.

CHRISTOPH GLATT • BAUERNSTR. 77 • 86462 LANGWEID
INFO@GLATTCAD.DE • WWW.GLATTCAD.DE

glattCAD FLUGMODELLE

Frames (Bulkheads), Cabin\Canopy Secure System

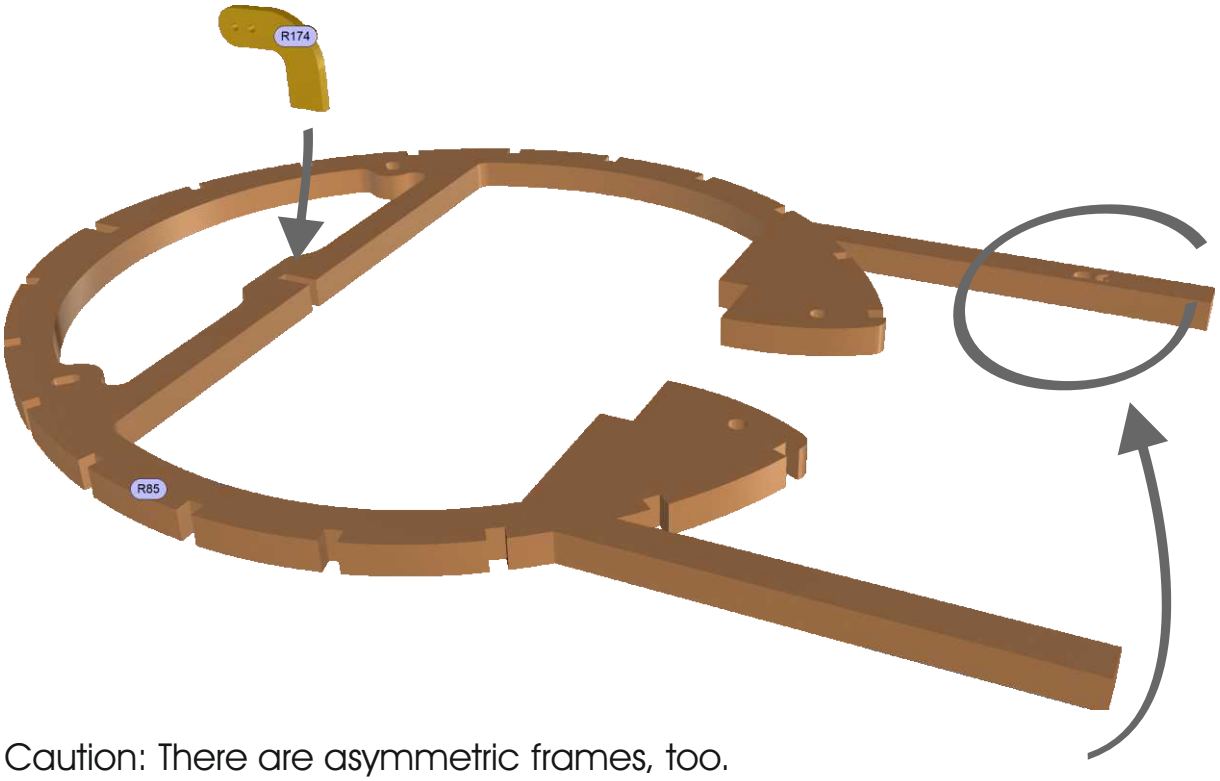

Caution: There are asymmetric frames, too.
A small 'R' mille in the frame´s leg means that this is the right-hand side of the frame.

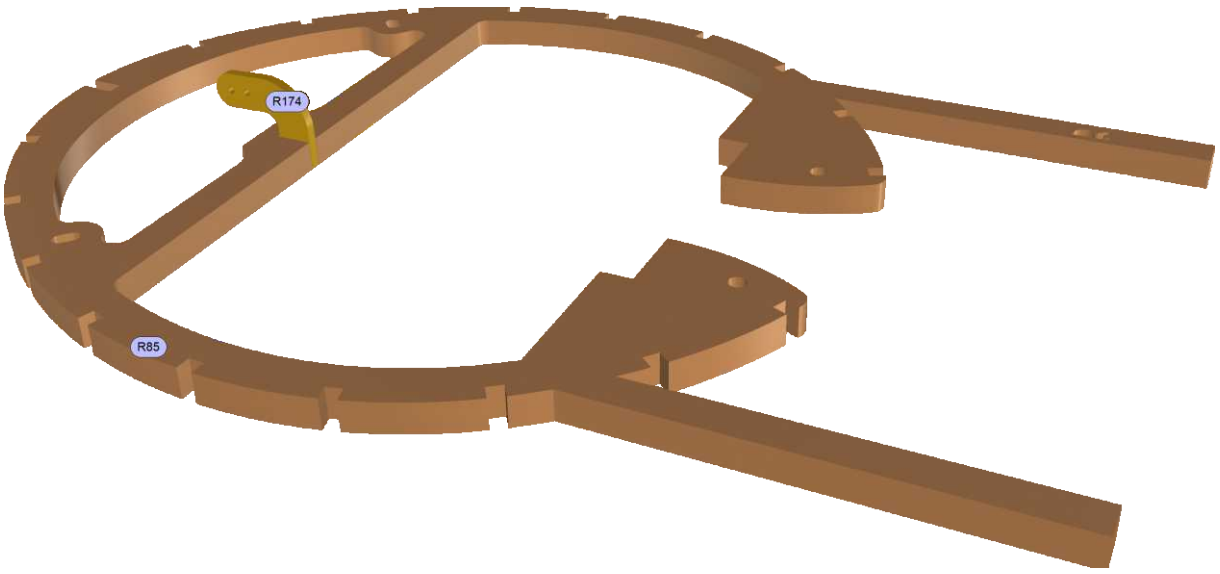

Christoph Glatt • Bauernstr. 77 • 86462 Langweid
info@glattCAD.de • www.glattCAD.de

glattCAD Flugmodelle

Frames (Bulkheads)

• EDF • EDF • EDF • EDF • EDF • EDF • EDF • EDF • EDF • EDF •

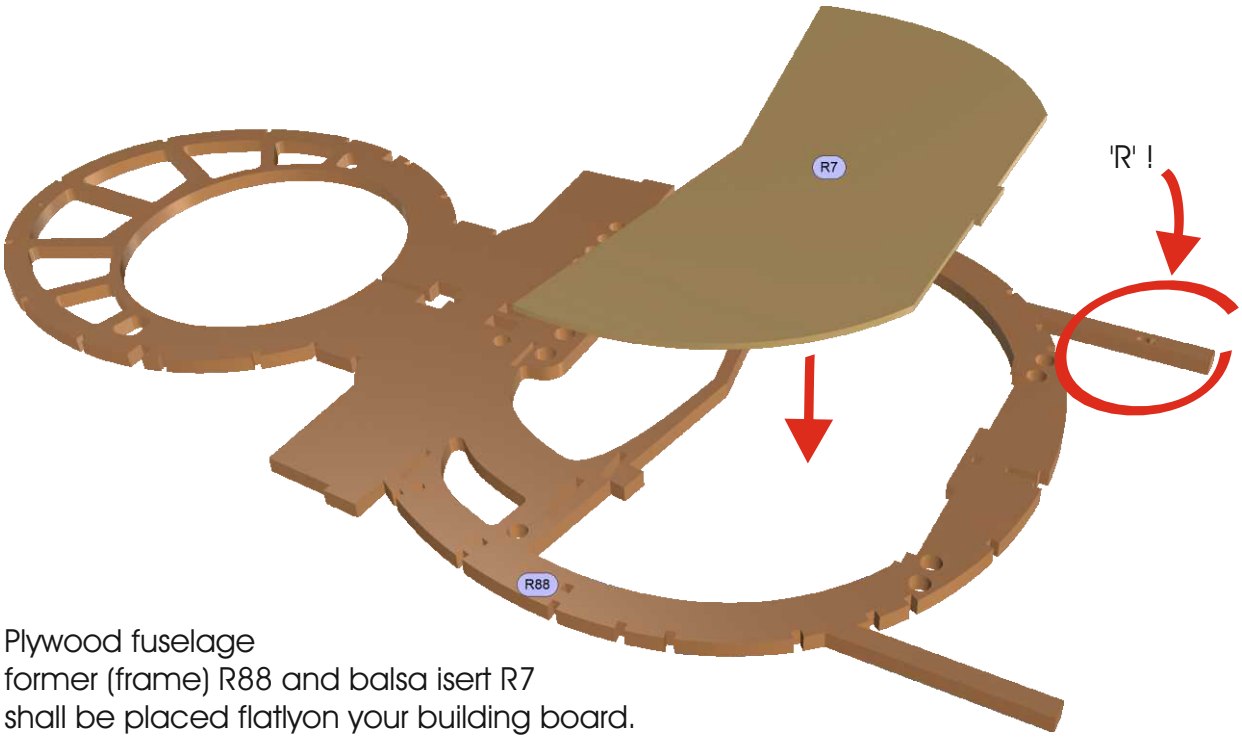

Plywood fuselage
former (frame) R88 and balsa isert R7
shall be placed flatlyon your building board.

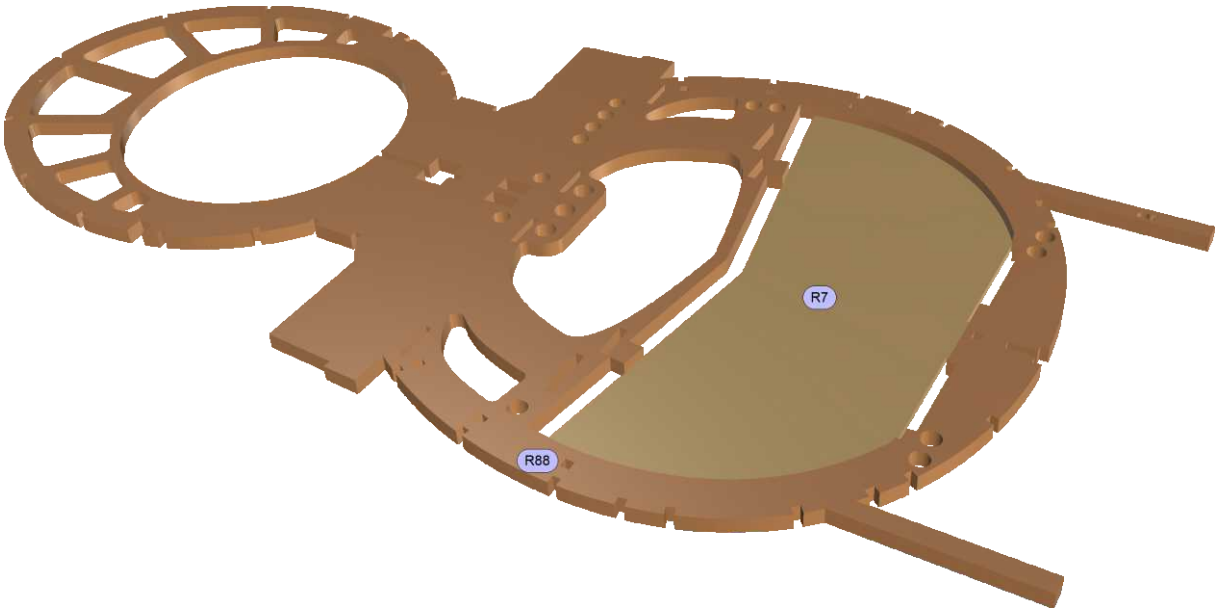

• EDF • EDF • EDF • EDF • EDF • EDF • EDF • EDF • EDF • EDF •

CHRISTOPH GLATT • BAUERNSTR. 77 • 86462 LANGWEID
INFO@GLATTCAD.DE • WWW.GLATTCAD.DE

glattCAD FLUGMODELLE

FRAMES (BULKHEADS)\
FUEL TANK ADAPTER

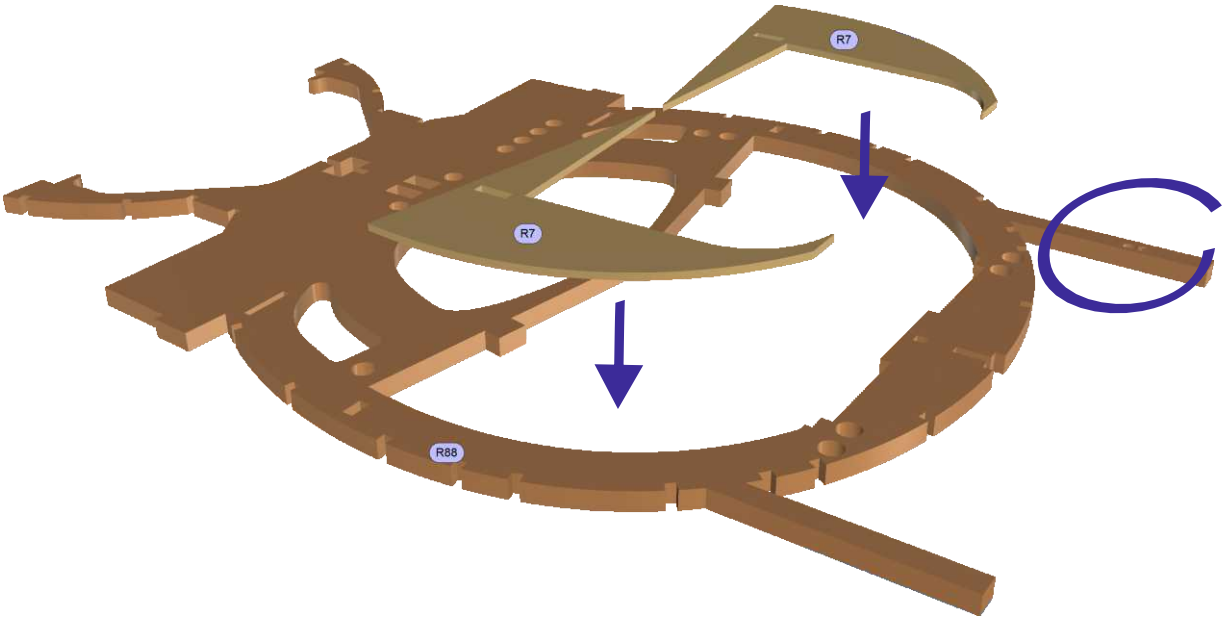

Plywood fuselage former R88 and the two balsa iserts R7 shall be placed flatly on your building board.

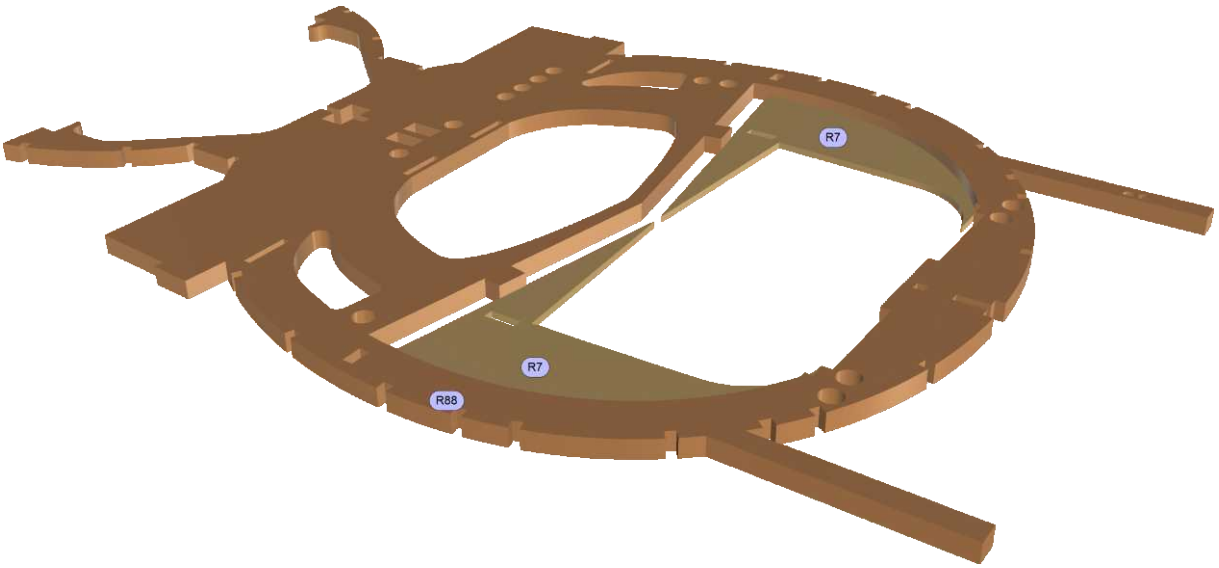

• JET • JET • JET • JET • JET • JET • JET • JET • JET • JET •

• JET • JET • JET • JET • JET • JET • JET • JET • JET • JET •

CHRISTOPH GLATT • BAUERNSTR. 77 • 86462 LANGWEID
INFO@GLATTCAD.DE • WWW.GLATTCAD.DE

glattCAD FLUGMODELLE

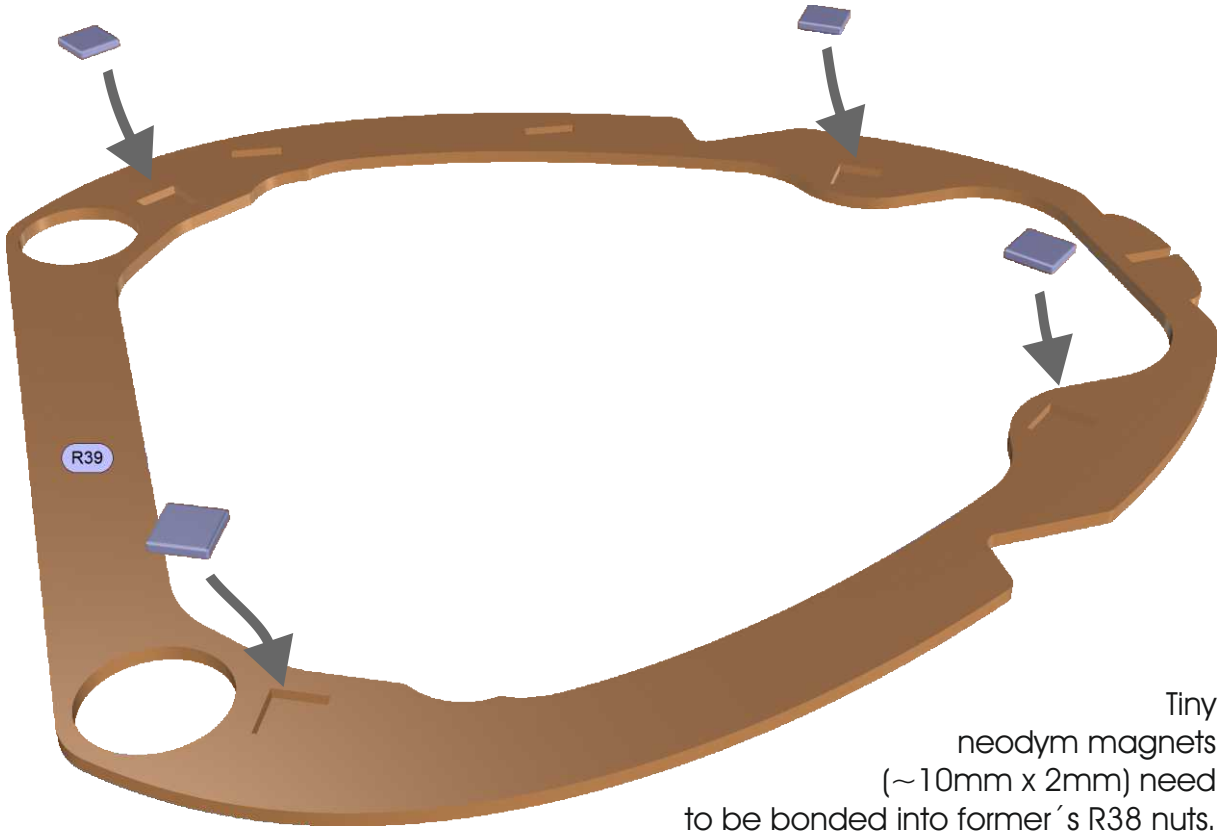

Tiny
neodym magnets
(~10mm x 2mm) need
to be bonded into former´s R38 nuts.

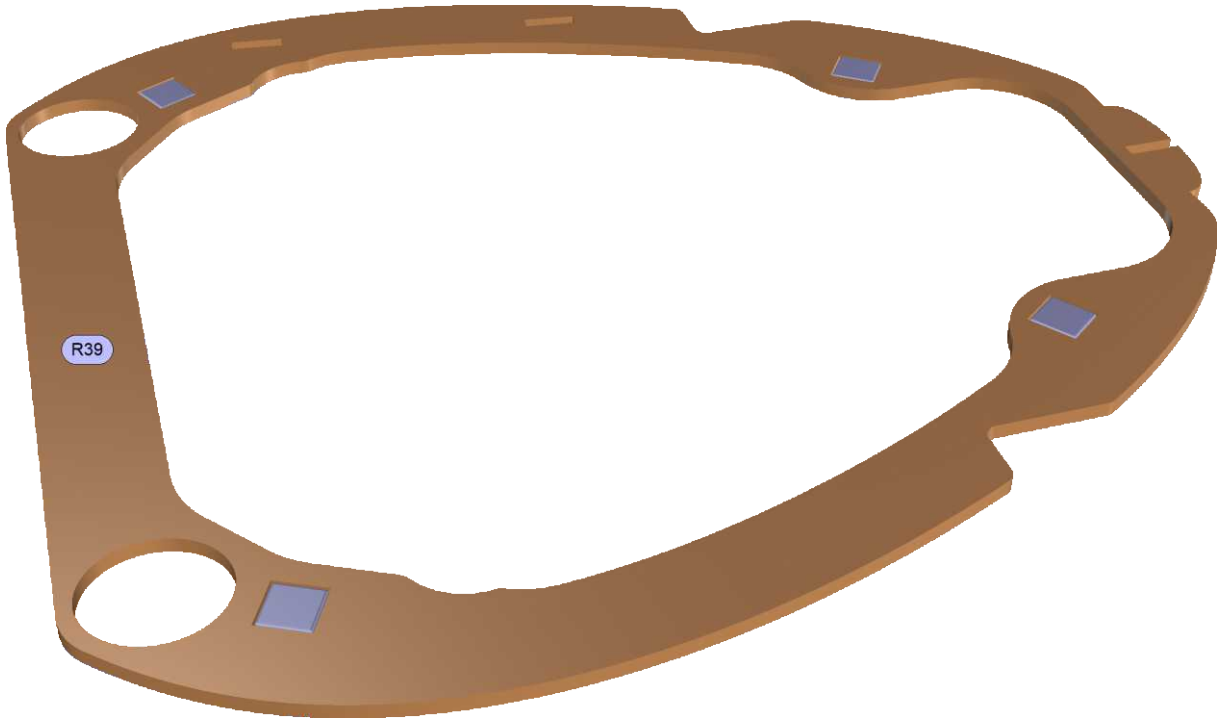

CHRISTOPH GLATT • BAUERNSTR. 77 • 86462 LANGWEID
INFO@GLATTCAD.DE • WWW.GLATTCAD.DE

glattCAD FLUGMODELLE

CABIN\
COCKPIT CENTER CONSOLE

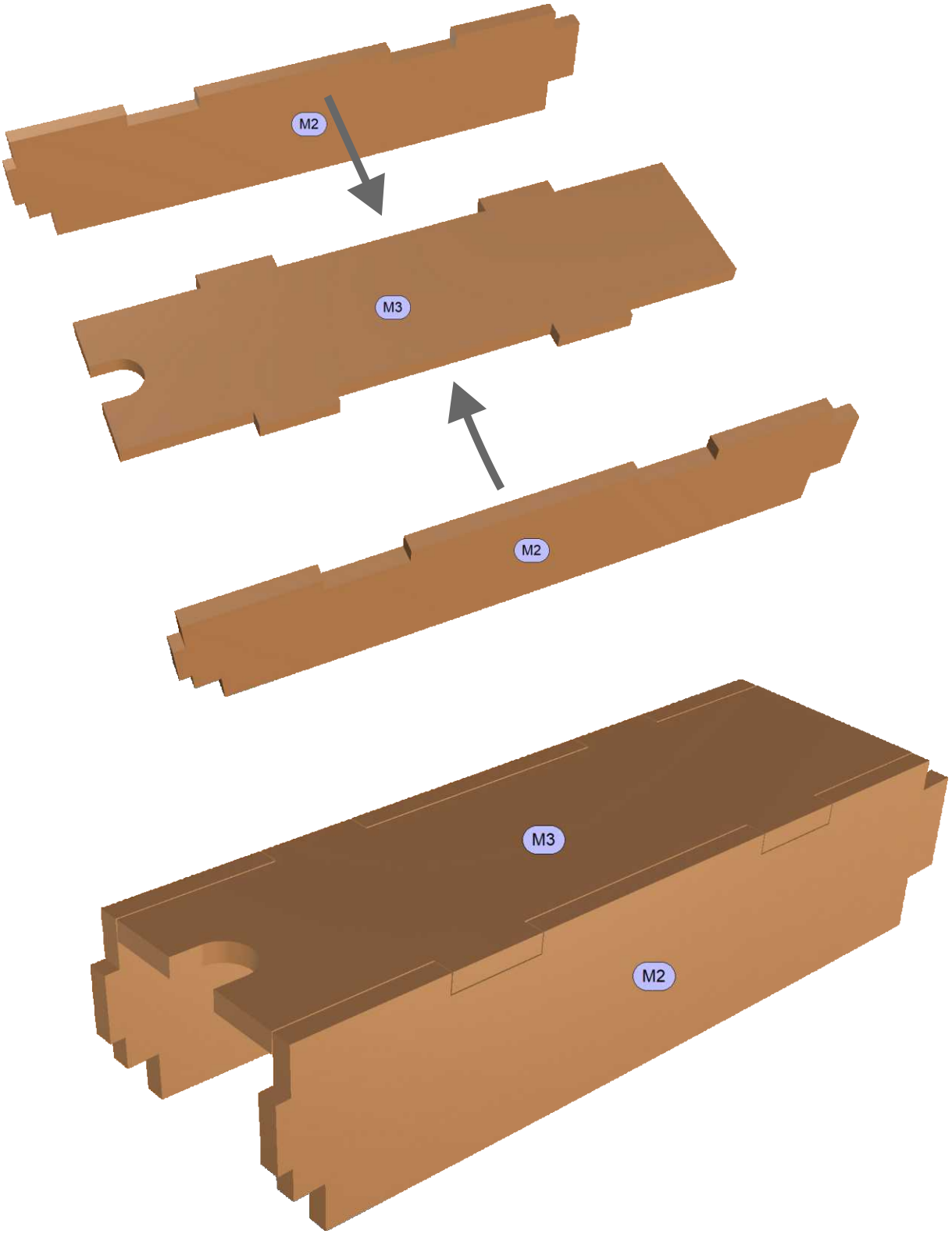

CHRISTOPH GLATT • BAUERNSTR. 77 • 86462 LANGWEID
INFO@GLATTCAD.DE • WWW.GLATTCAD.DE

glattCAD FLUGMODELLE

MAIN GEAR BAY\ BACK WALL

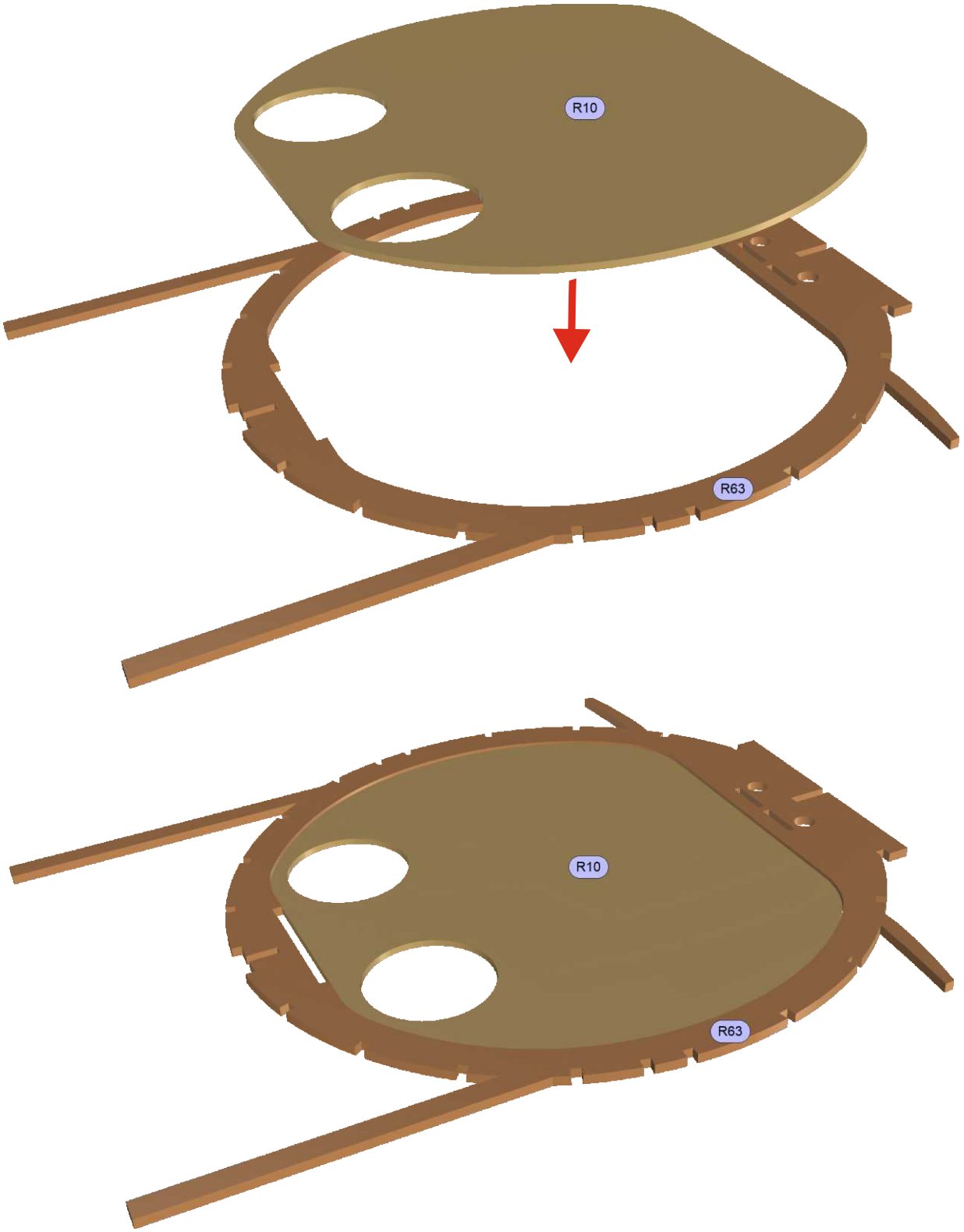

• EDF • EDF • EDF • EDF • EDF • EDF • EDF • EDF • EDF • EDF •

• EDF • EDF • EDF • EDF • EDF • EDF • EDF • EDF • EDF • EDF •

CHRISTOPH GLATT • BAUERNSTR. 77 • 86462 LANGWEID
INFO@GLATTCAD.DE • WWW.GLATTCAD.DE

glattCAD FLUGMODELLE

MAIN GEAR BAY\ BACK WALL

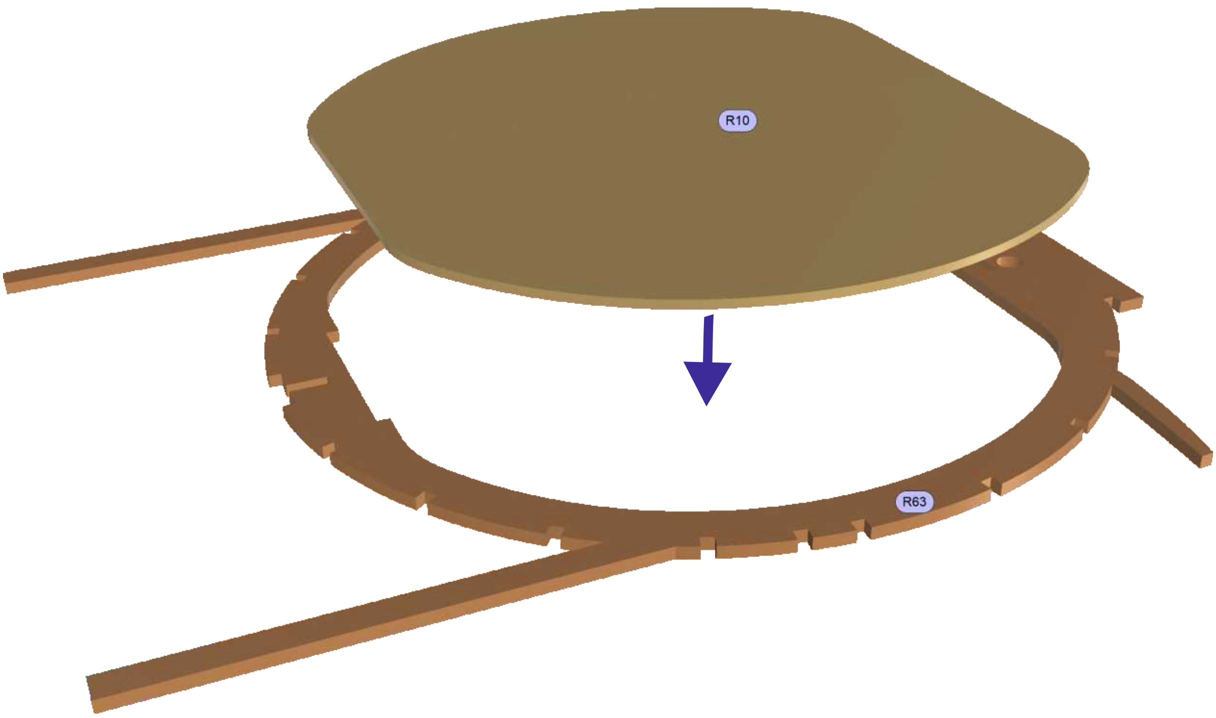

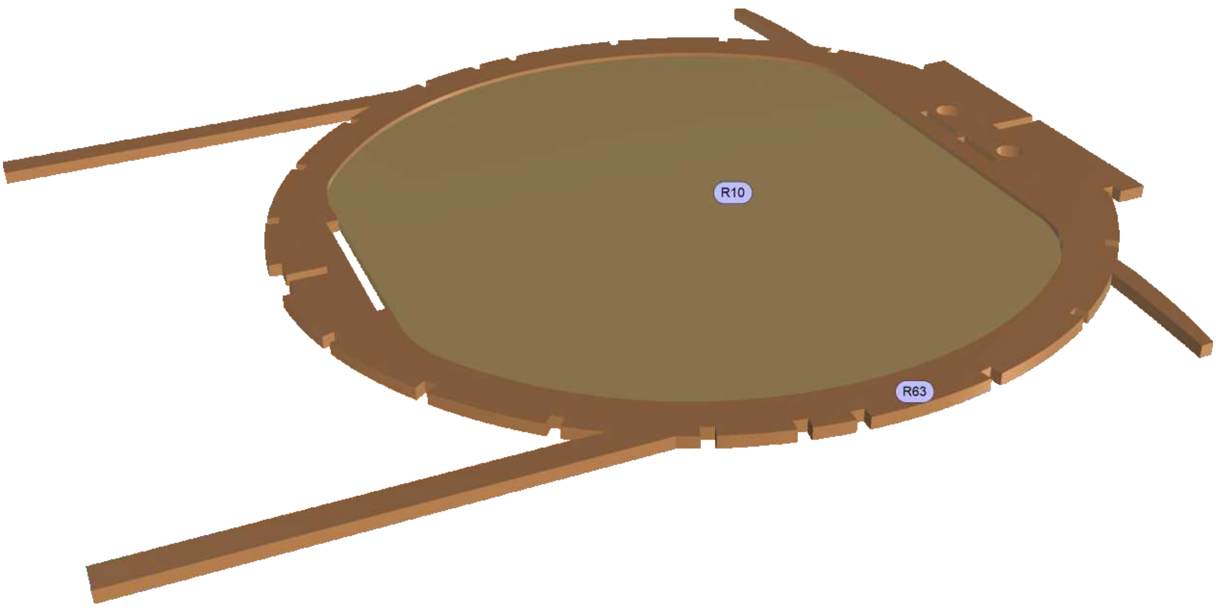

CHRISTOPH GLATT • BAUERNSTR. 77 • 86462 LANGWEID
INFO@glattCAD.DE • www.glattCAD.DE

glattCAD FLUGMODELLE

MAIN GEAR BAY\
BACK WALL (FRONT SIDE)

The openings are located in the main gear bay´s rear former They are throughflown by air.

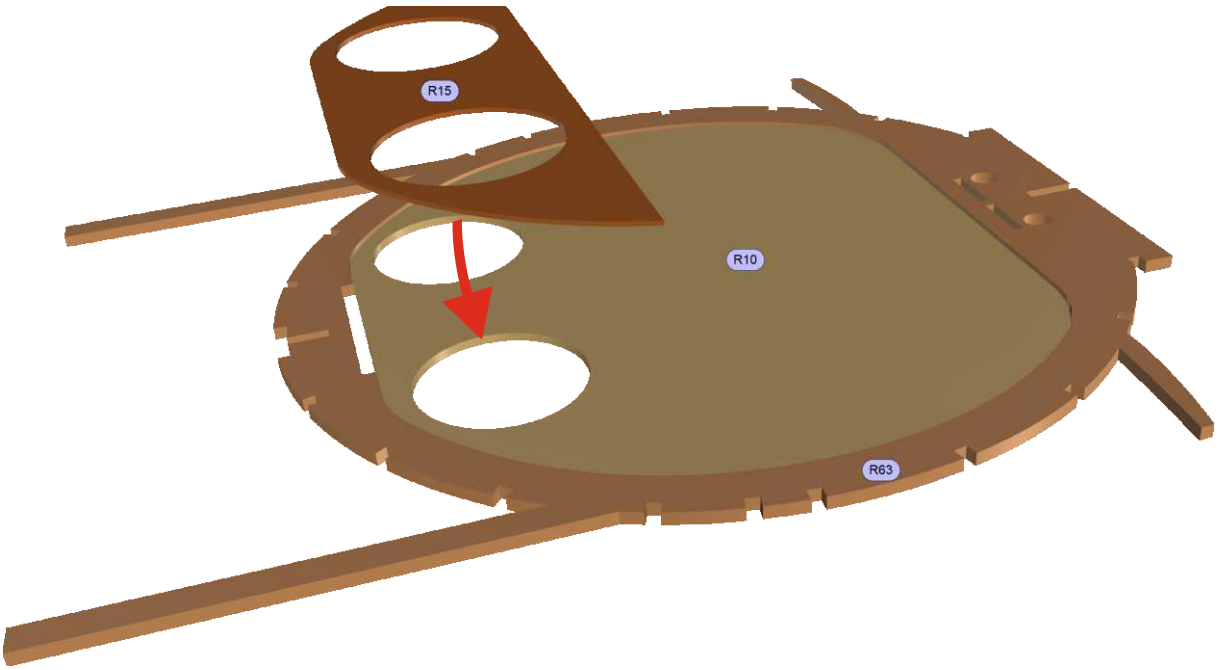

Put some fly screen material between R10 and R15. (Not depicted in the images.)

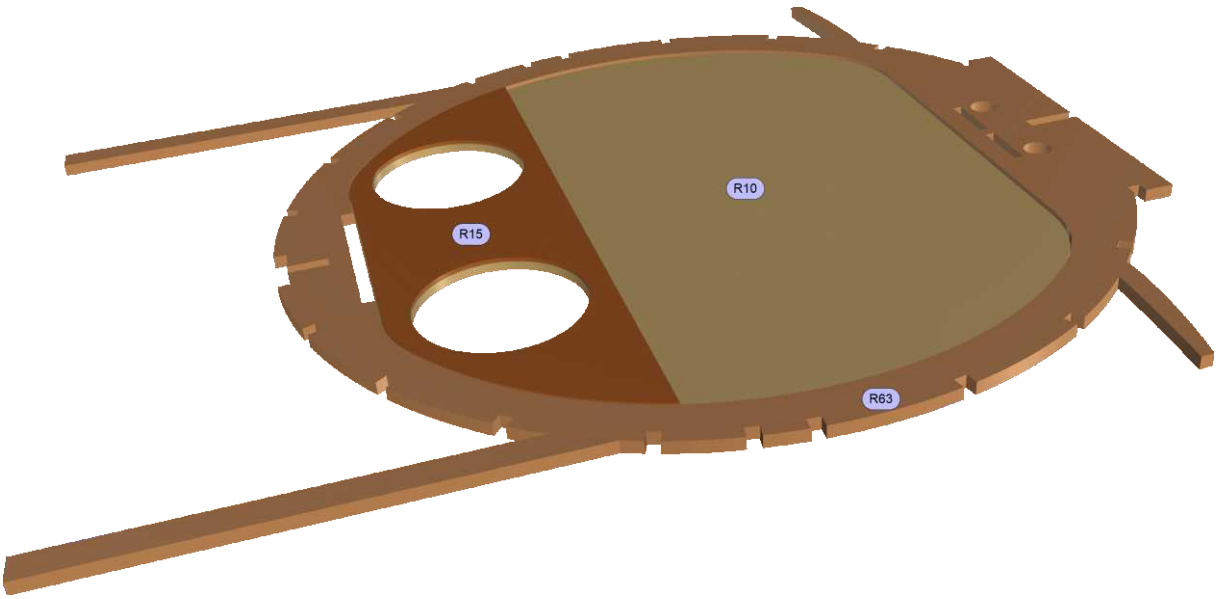

• EDF •

CHRISTOPH GLATT • BAUERNSTR. 77 • 86462 LANGWEID
INFO@GLATTCAD.DE • WWW.GLATTCAD.DE

glattCAD FLUGMODELLE

MAIN GEAR BAY\
BACK WALL (BACK SIDE)

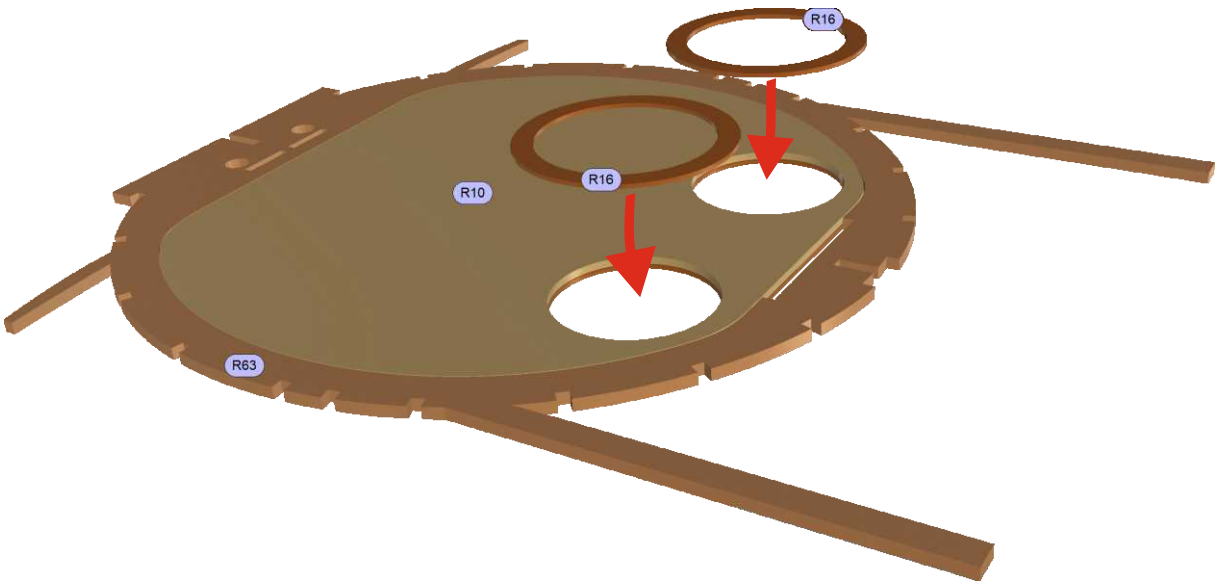

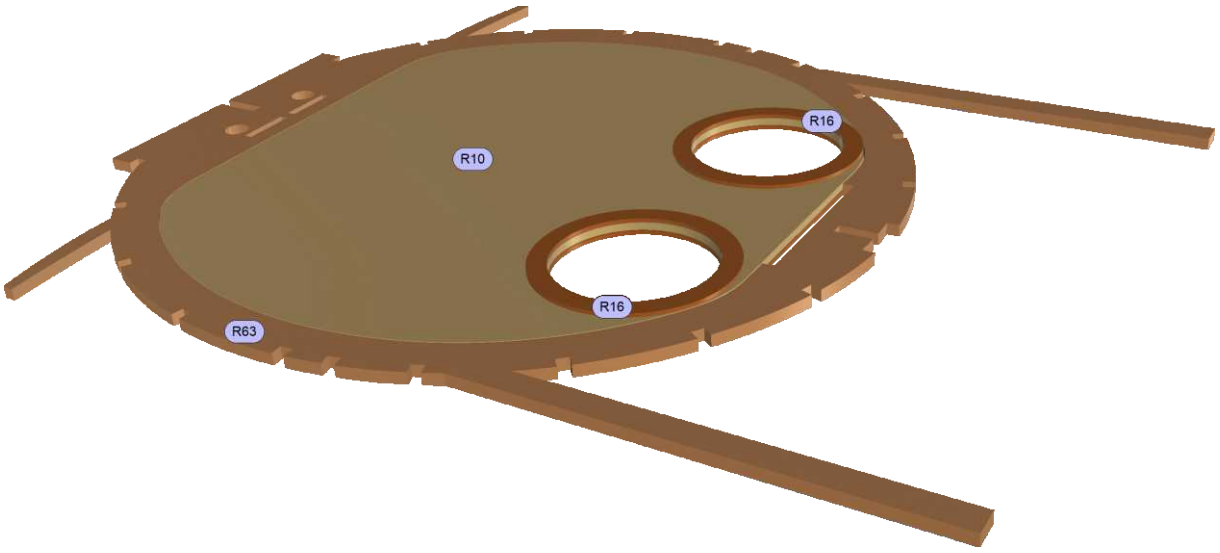

• EDF • EDF • EDF • EDF • EDF • EDF • EDF • EDF • EDF • EDF •

• EDF • EDF • EDF • EDF • EDF • EDF • EDF • EDF • EDF • EDF •

CHRISTOPH GLATT • BAUERNSTR. 77 • 86462 LANGWEID
INFO@GLATTCAD.DE • WWW.GLATTCAD.DE

glattCAD FLUGMODELLE

FRONT GEAR MOUNTING FRAME

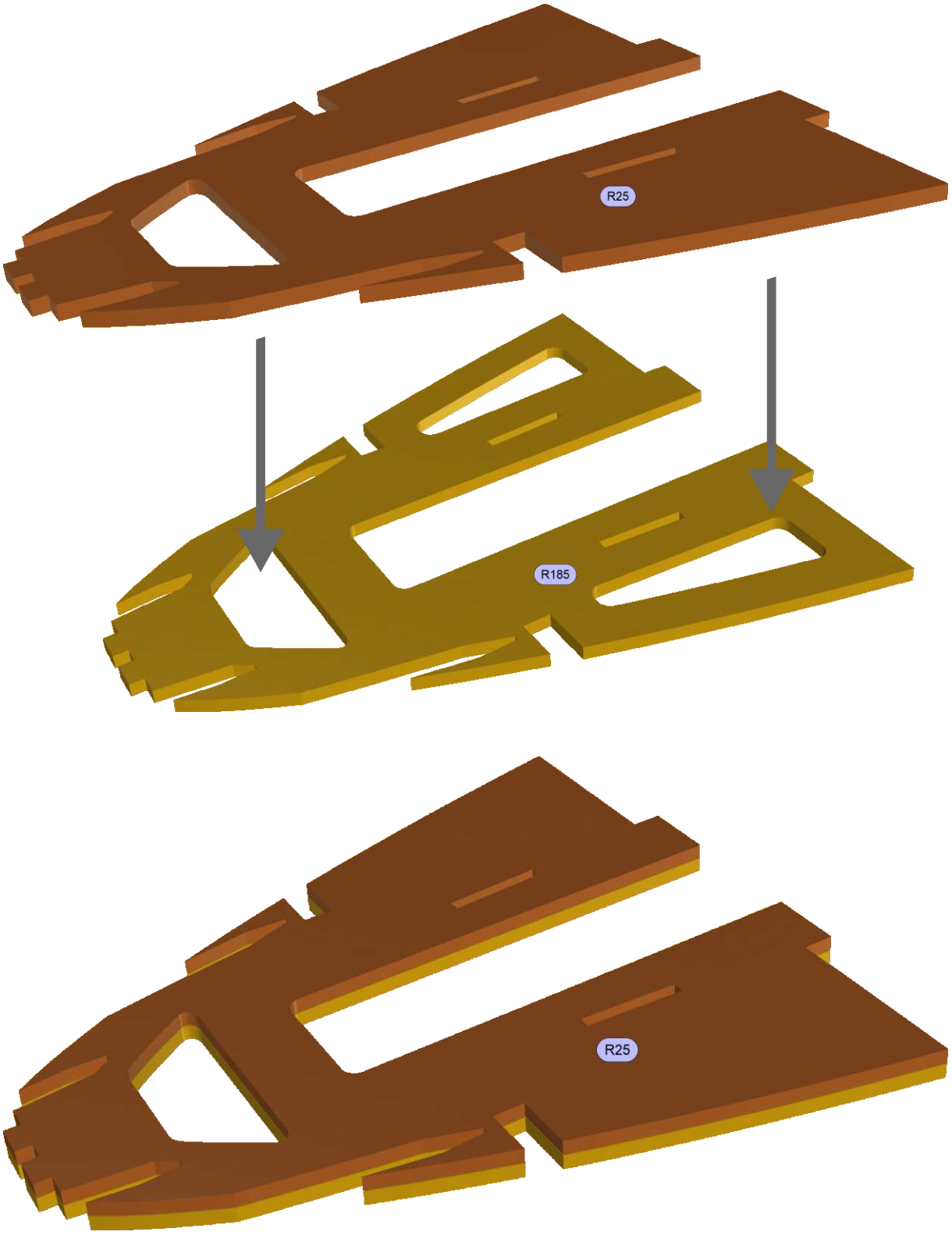

CHRISTOPH GLATT • BAUERNSTR. 77 • 86462 LANGWEID
INFO@GLATTCAD.DE • WWW.GLATTCAD.DE

glattCAD FLUGMODELLE

Formers,
Front Gear Mounting Frame

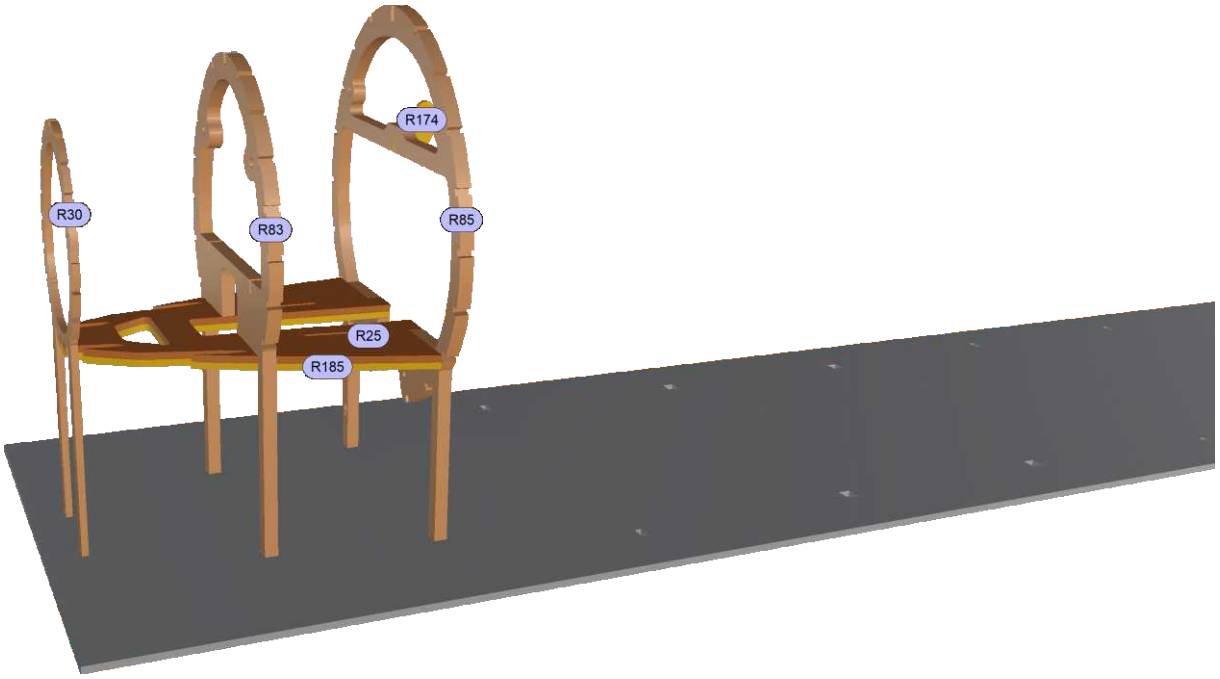

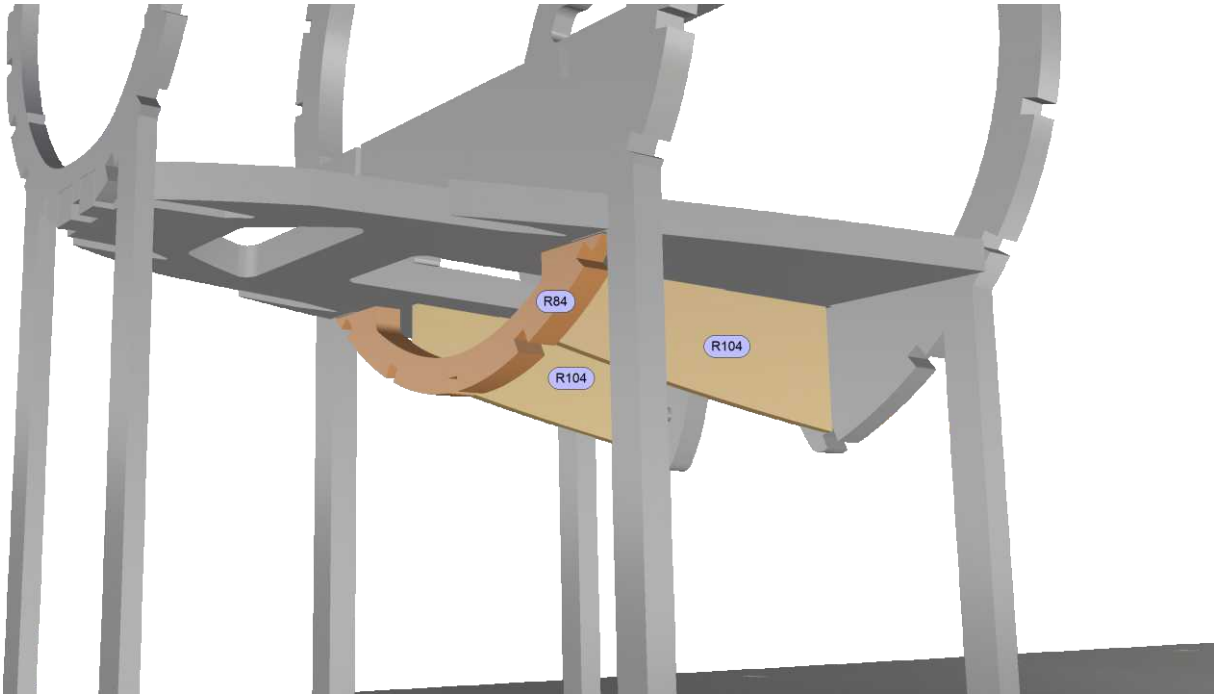

christoph glatt • bauernstr. 77 • 86462 langweid
info@glattCAD.de • www.glattCAD.de

glattCAD Flugmodelle

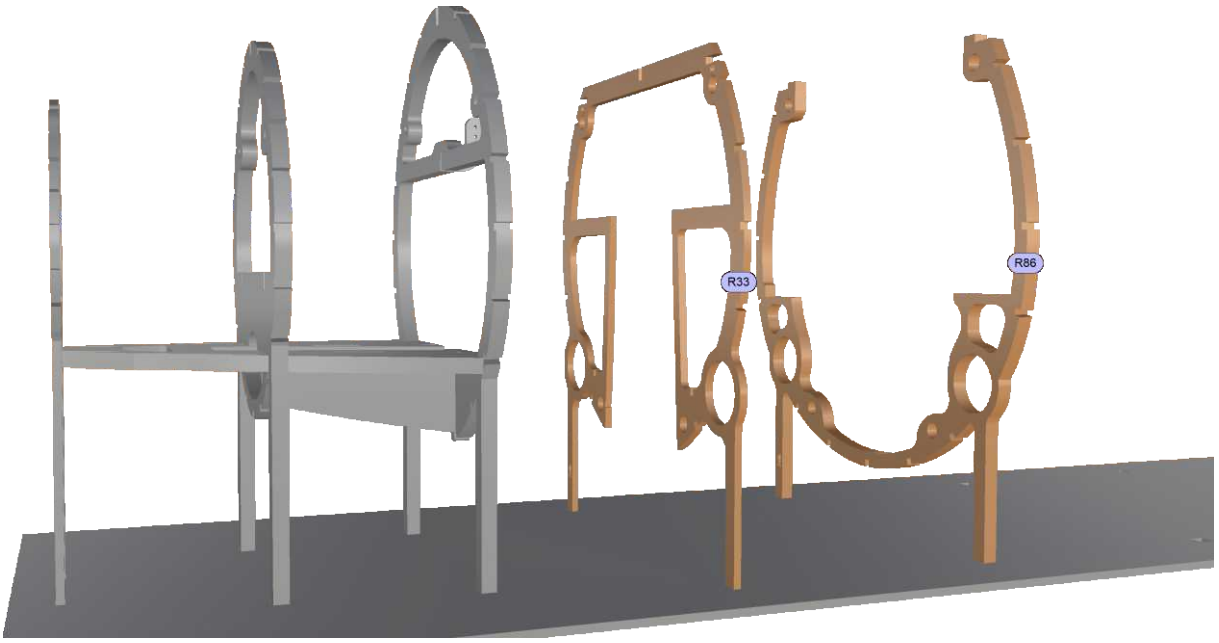

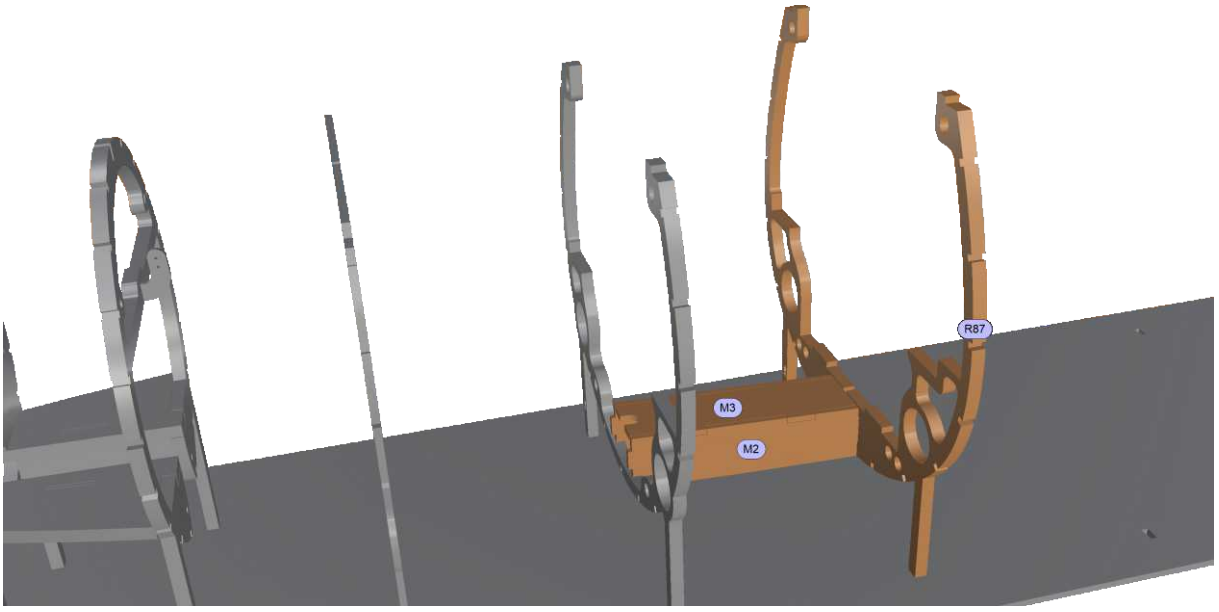

CHRISTOPH GLATT • BAUERNSTR. 77 • 86462 LANGWEID
INFO@GLATTCAD.DE • WWW.GLATTCAD.DE

glattCAD FLUGMODELLE

FRONT GEAR BAY\ SIDE WALLS

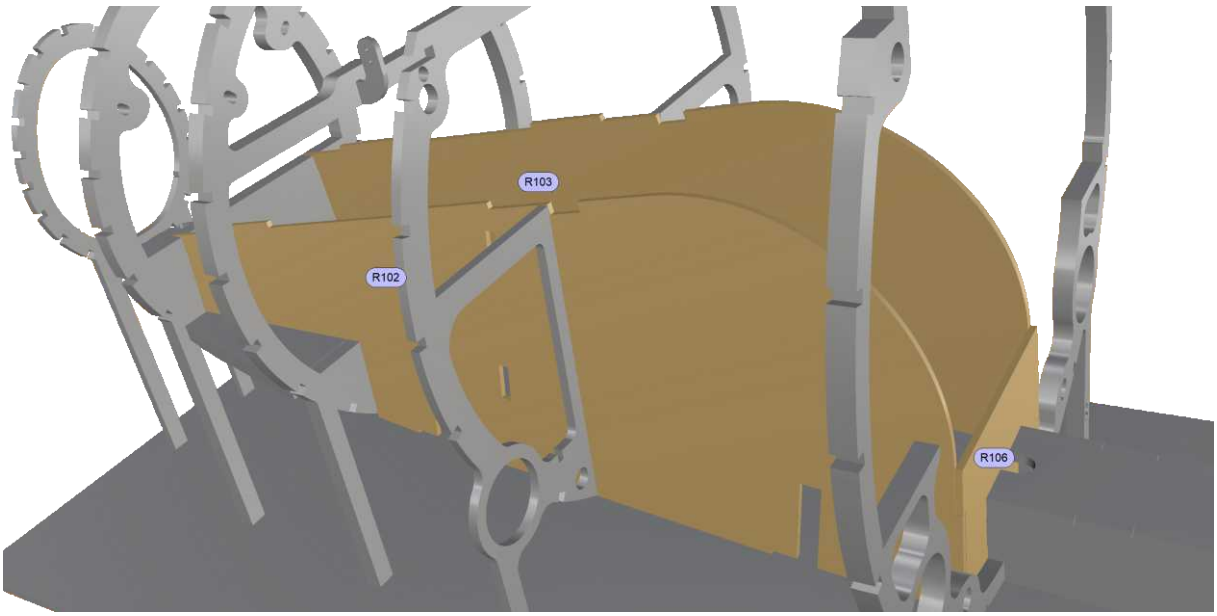

CHRISTOPH GLATT • BAUERNSTR. 77 • 86462 LANGWEID
INFO@GLATTCAD.DE • WWW.GLATTCAD.DE

glattCAD FLUGMODELLE

Manual

Front Gear Bay\ Hinges Frame

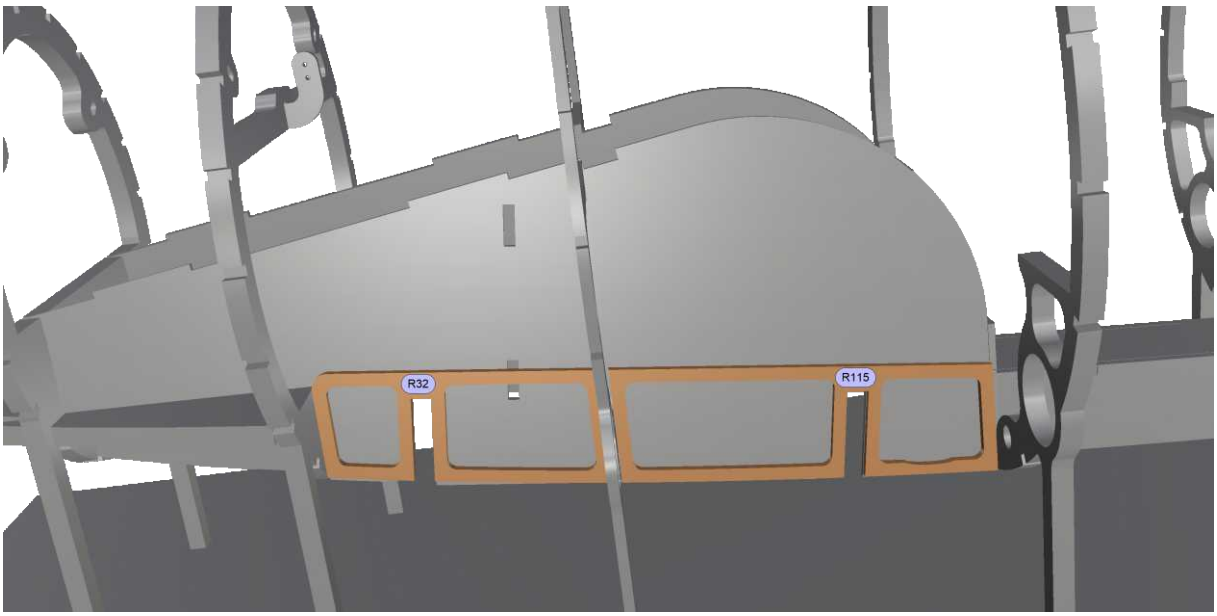

christoph glatt • bauernstr. 77 • 86462 langweid
info@glattCAD.de • www.glattCAD.de

glattCAD Flugmodelle

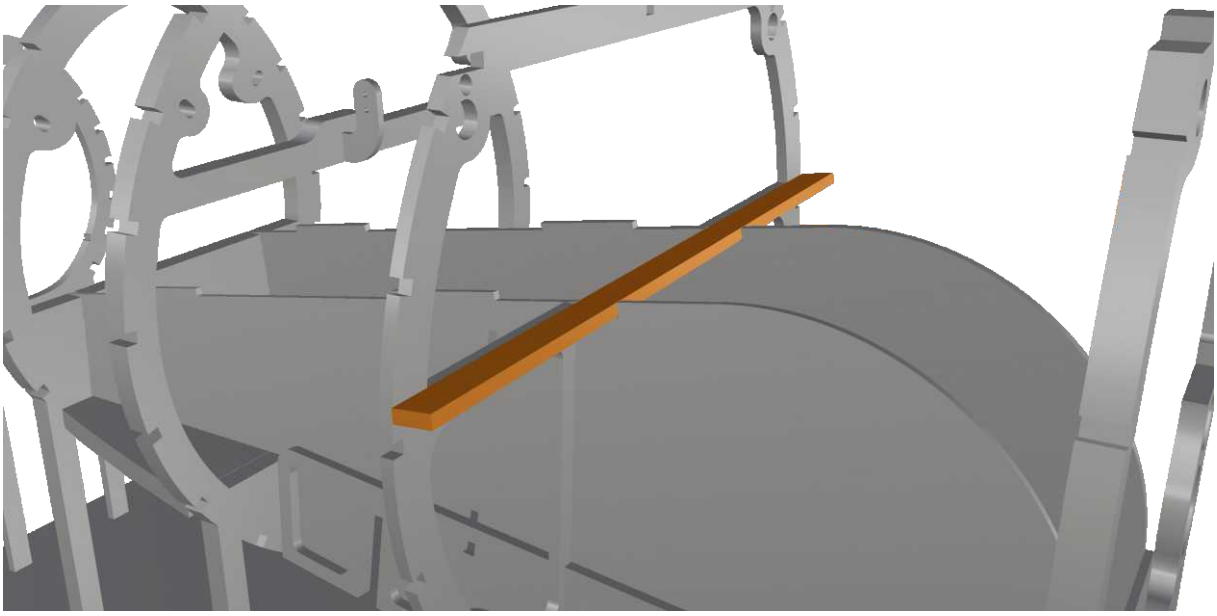

Put a pine strip (10mm x 3mm) across/above the front gear bay. You can adjust its true length (left and right side) later.

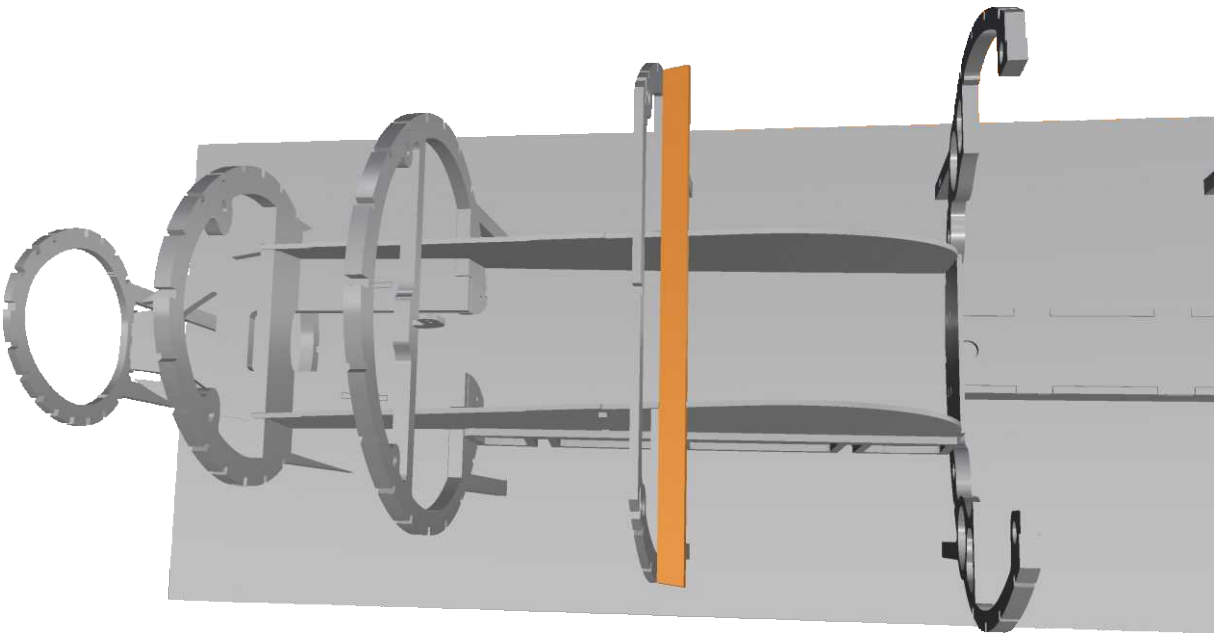

CHRISTOPH GLATT • BAUERNSTR. 77 • 86462 LANGWEID
INFO@GLATTCAD.DE • WWW.GLATTCAD.DE

glattCAD FLUGMODELLE

FRONT GEAR BAY\ UPPER COVER

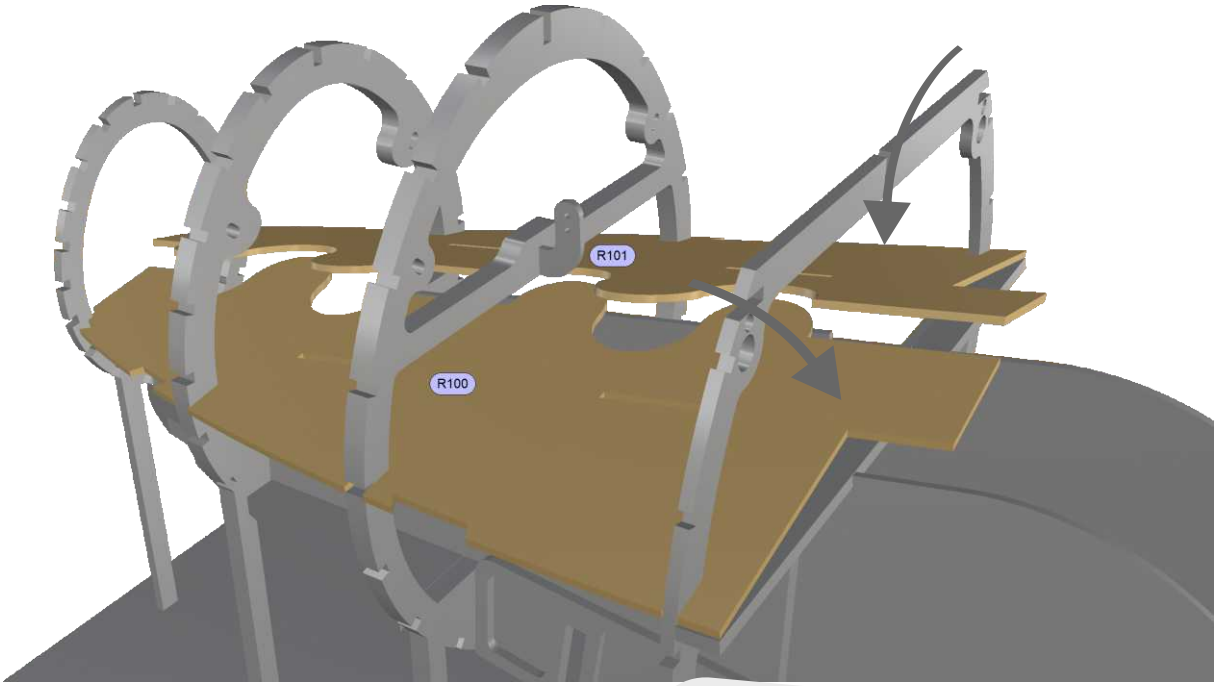

Depending on the type of front gear drive you will be using, you may need to cut a breakthrough for steering servo movement.

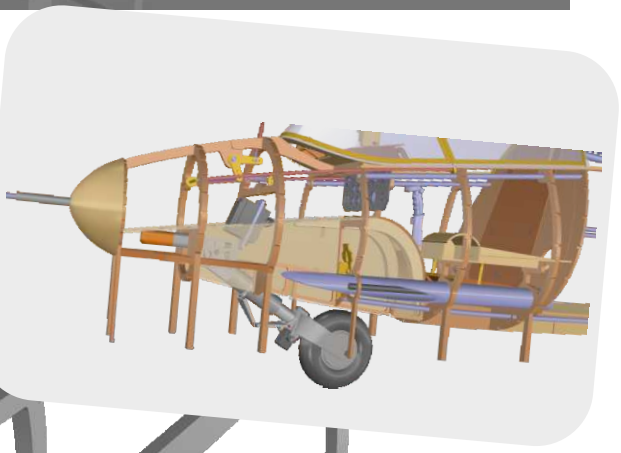

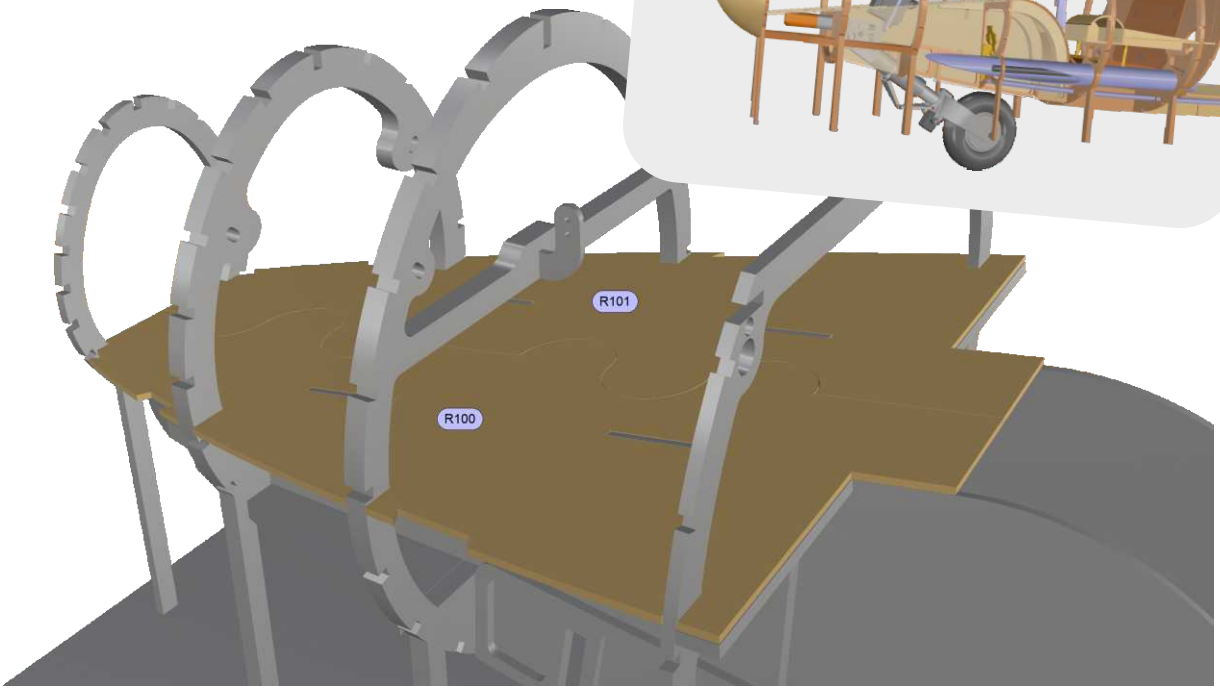

CHRISTOPH GLATT • BAUERNSTR. 77 • 86462 LANGWEID
INFO@GLATTCAD.DE • WWW.GLATTCAD.DE

glattCAD FLUGMODELLE

Nose Stringer

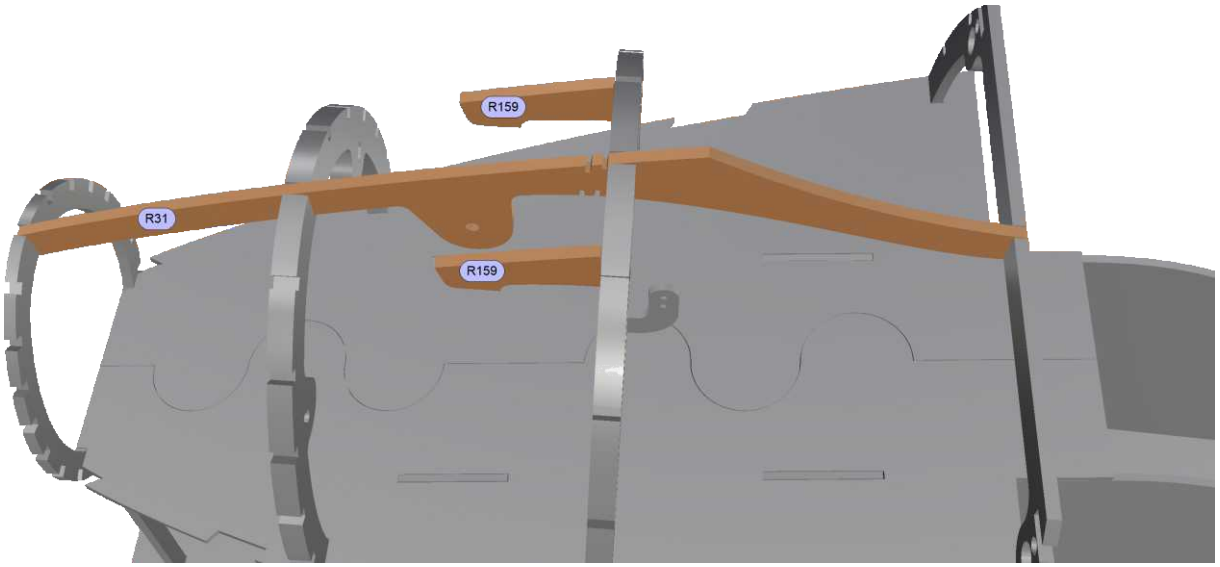

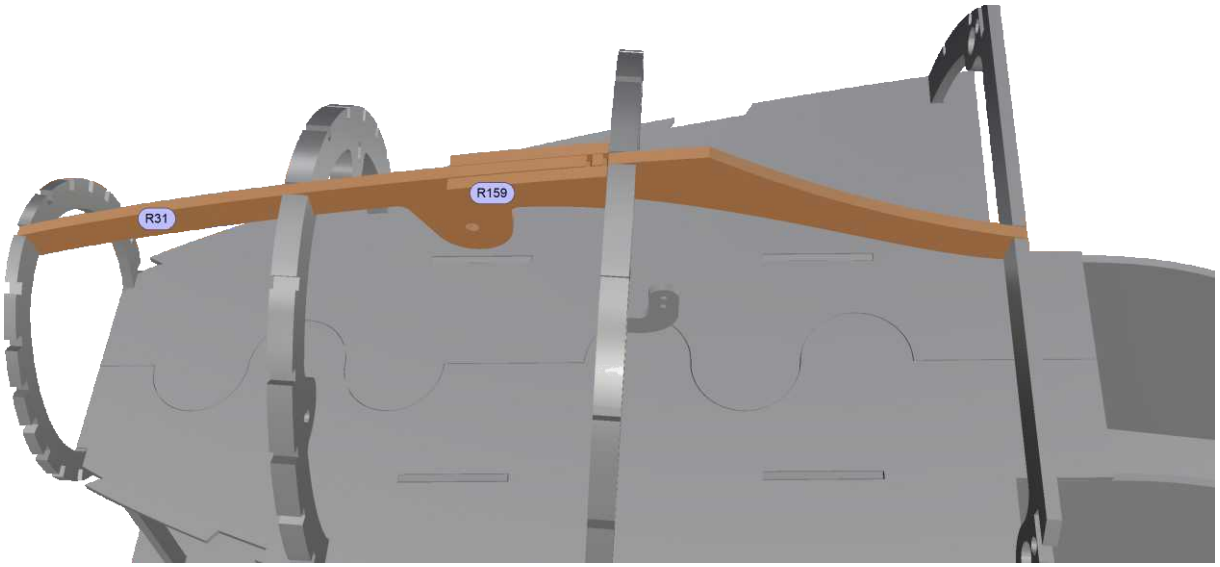

CHRISTOPH GLATT • BAUERNSTR. 77 • 86462 LANGWEID
INFO@GLATTCAD.DE • WWW.GLATTCAD.DE

glattCAD FLUGMODELLE

EDF Speed Controller Tray

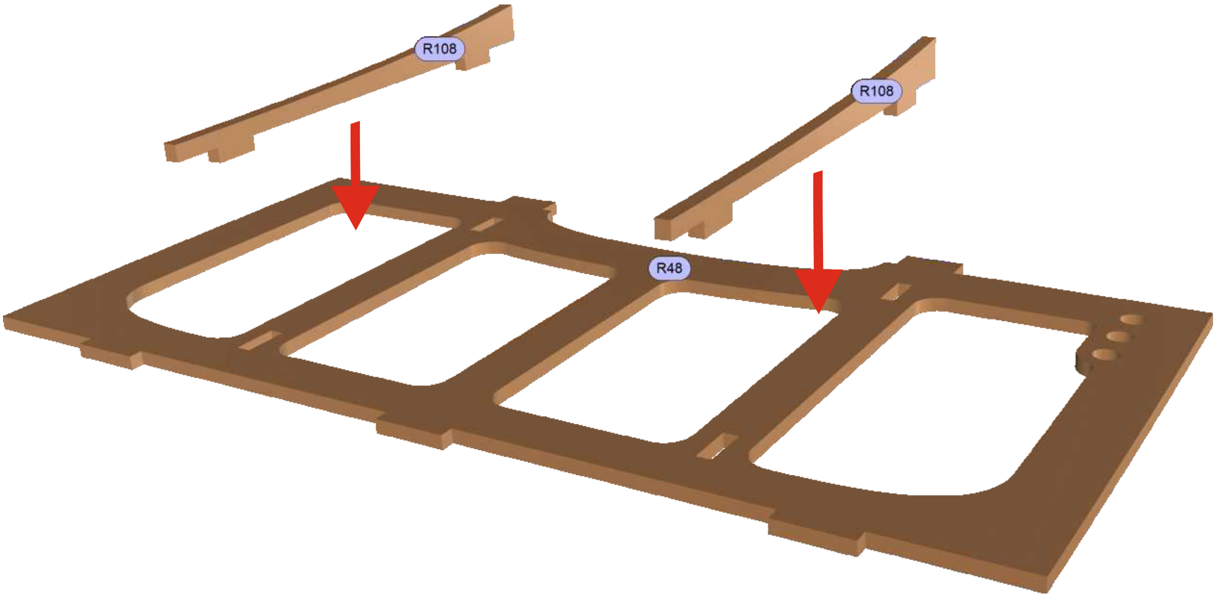

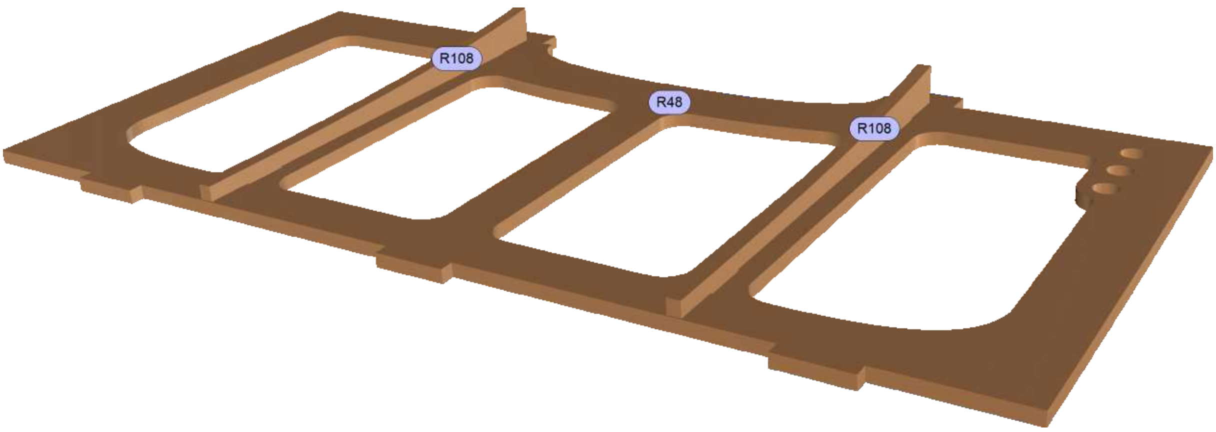

• EDF • EDF • EDF • EDF • EDF • EDF • EDF • EDF • EDF • EDF • EDF • EDF •

FUEL TANK (LEFT/RIGHT BOUNDARY)

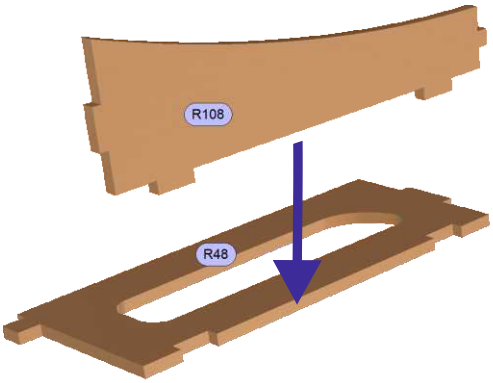

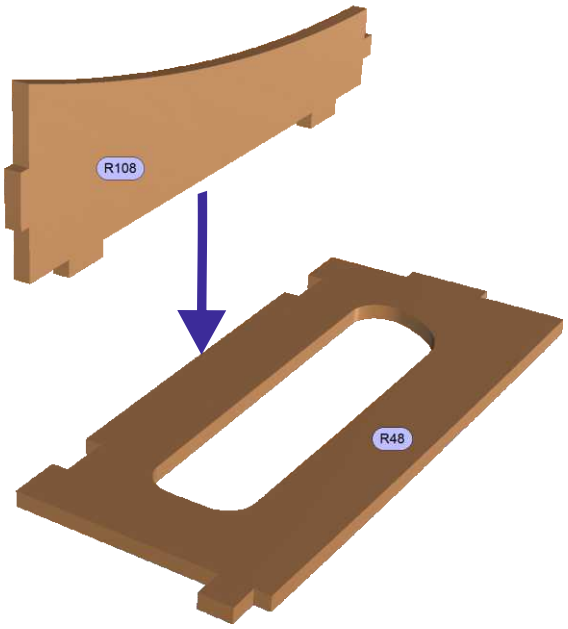

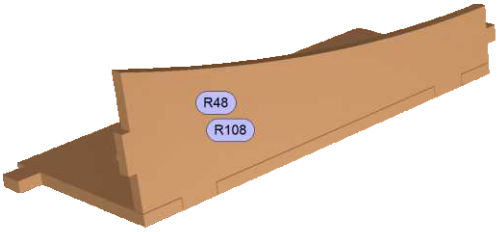

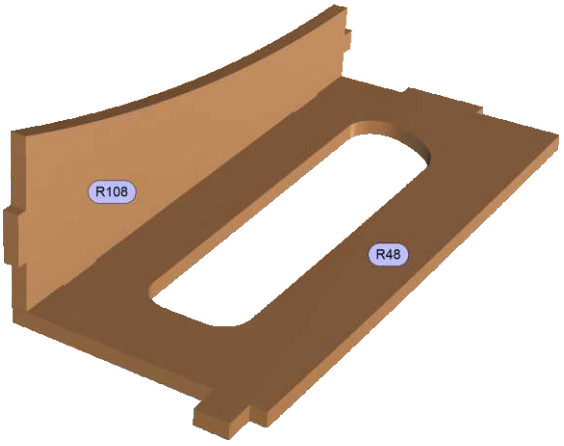

• JET • JET • JET • JET • JET • JET • JET • JET • JET • JET • JET •

• JET • JET • JET • JET • JET • JET • JET • JET • JET • JET • JET •

CHRISTOPH GLATT • BAUERNSTR. 77 • 86462 LANGWEID
INFO@GLATTCAD.DE • WWW.GLATTCAD.DE

glattCAD FLUGMODELLE

• EDF • EDF • EDF • EDF • EDF • EDF •

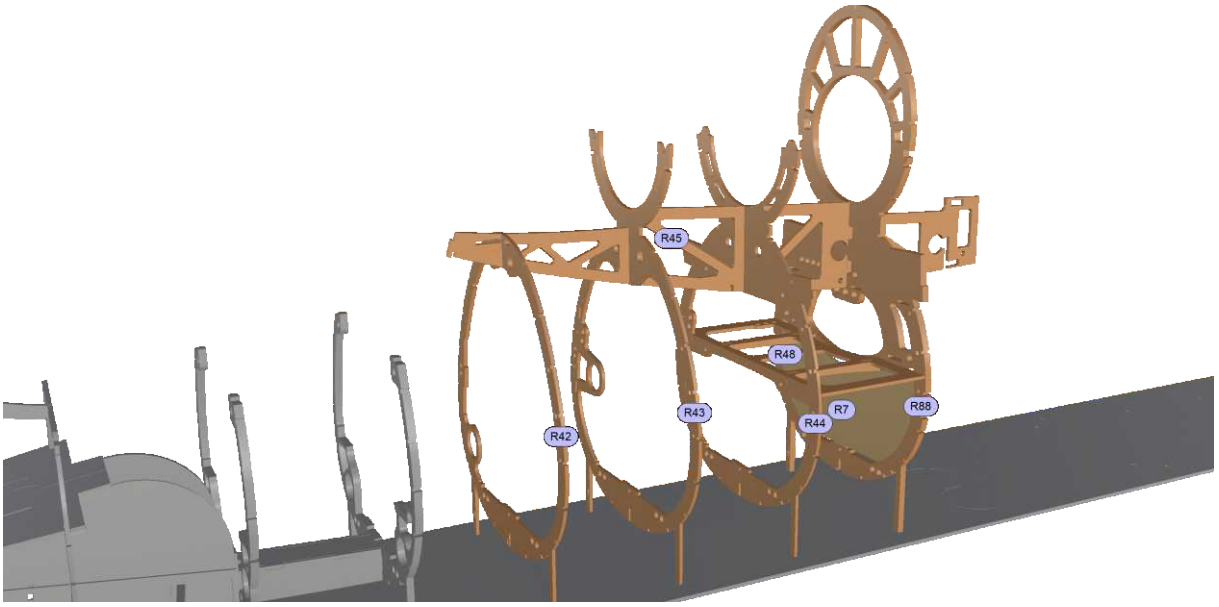

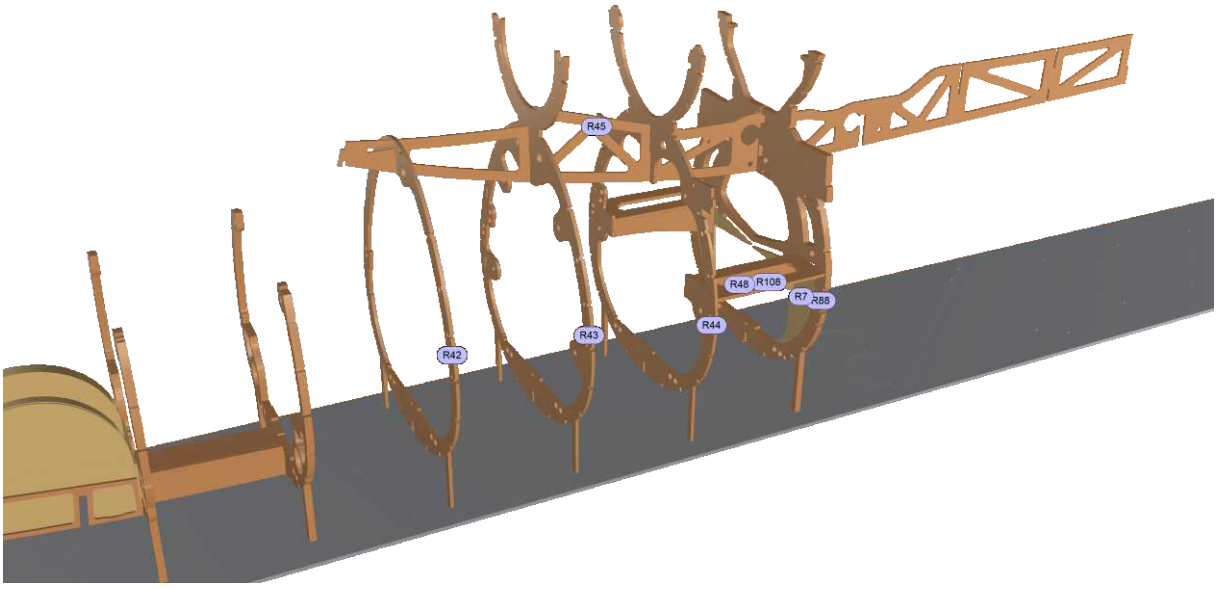

• JET • JET • JET • JET • JET • JET •

• EDF • EDF • EDF • EDF • EDF • EDF •

• JET • JET • JET • JET • JET • JET •

HE-162 SALAMANDER • 25%

HE162.26.02_TEIL1.01 - APR 2020

CHRISTOPH GLATT • BAUERNSTR. 77 • 86462 LANGWEID
INFO@GLATTCAD.DE • WWW.GLATTCAD.DE

glattCAD FLUGMODELLE

ELECTRIC INSTALLATION\TUBES, FLOOR SUBSTRUCTURE

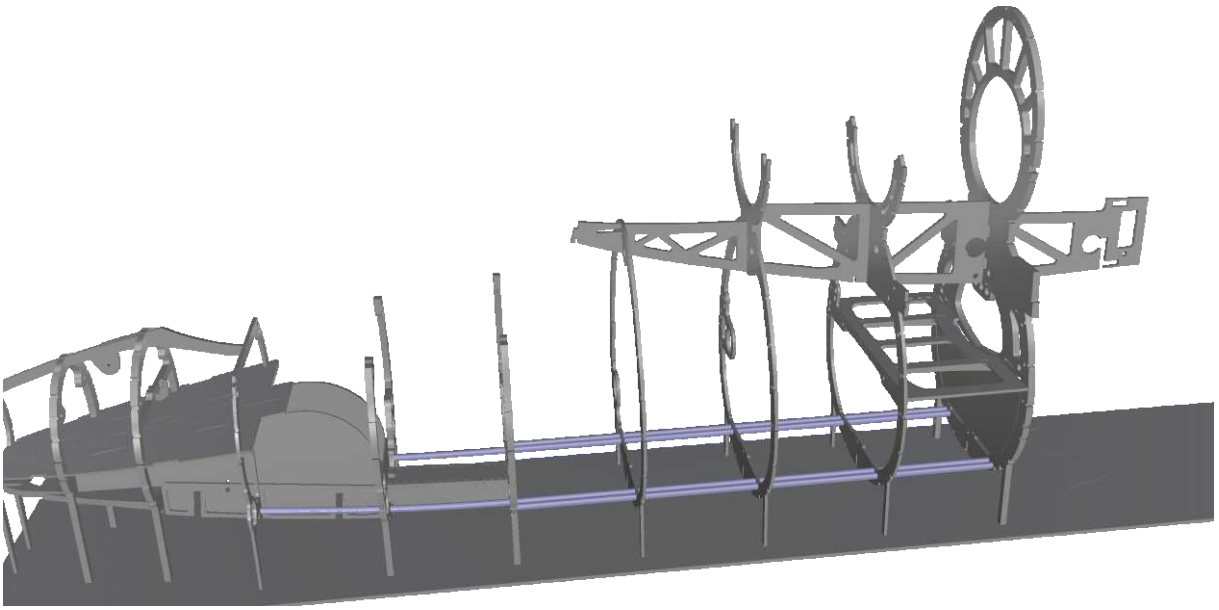

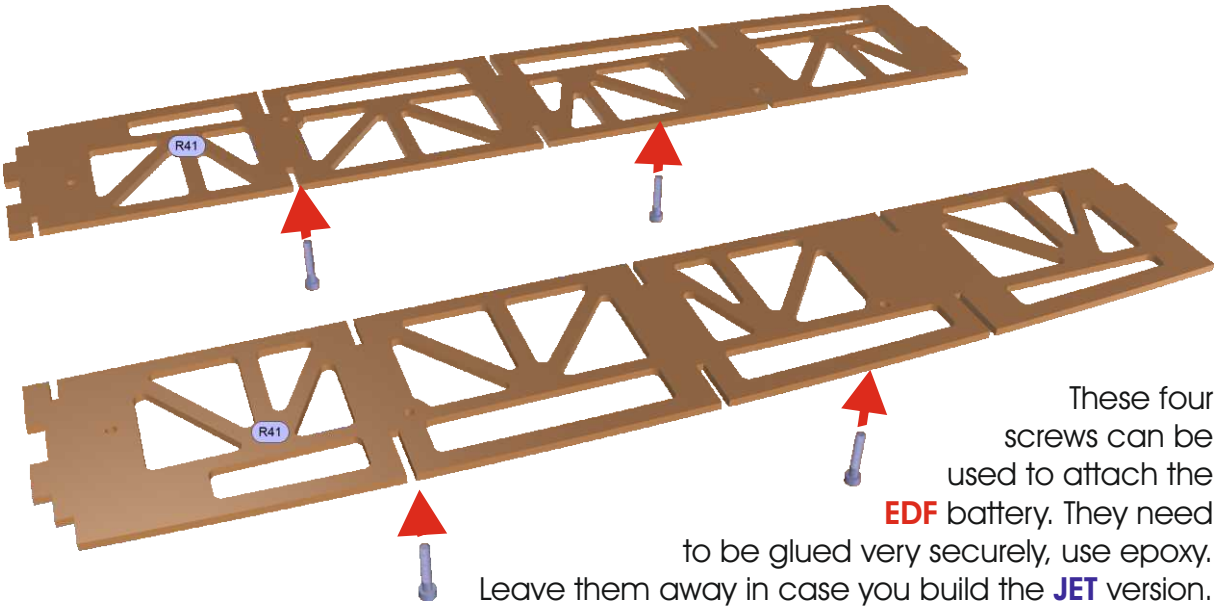

These four screws can be used to attach the **EDF** battery. They need to be glued very securely, use epoxy. Leave them away in case you build the **JET** version.

CHRISTOPH GLATT • BAUERNSTR. 77 • 86462 LANGWEID
INFO@GLATTCAD.DE • WWW.GLATTCAD.DE

glattCAD FLUGMODELLE

Floor Substructure

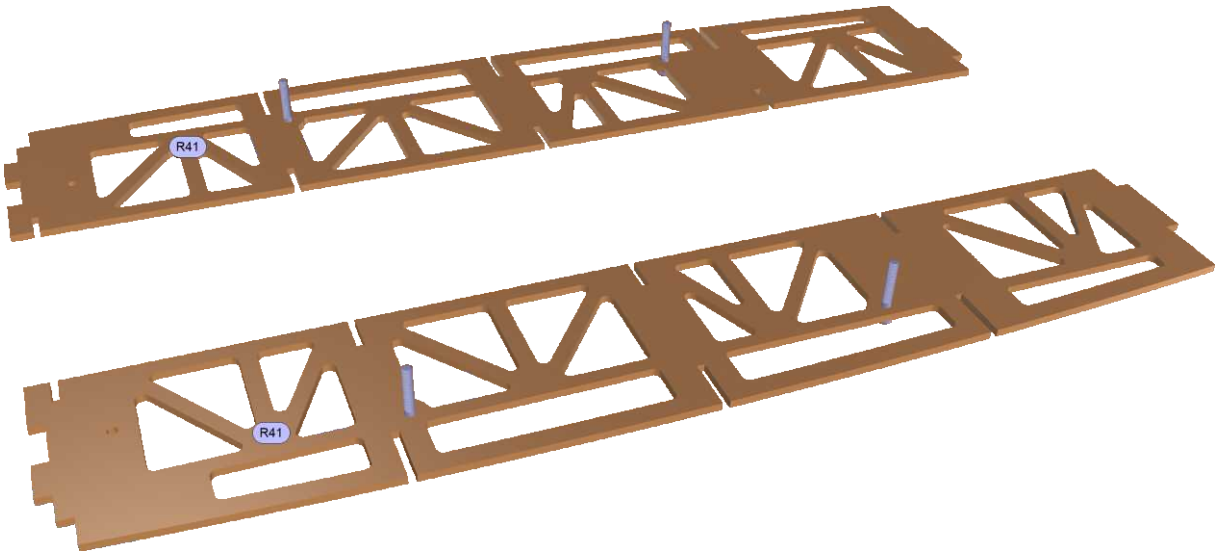

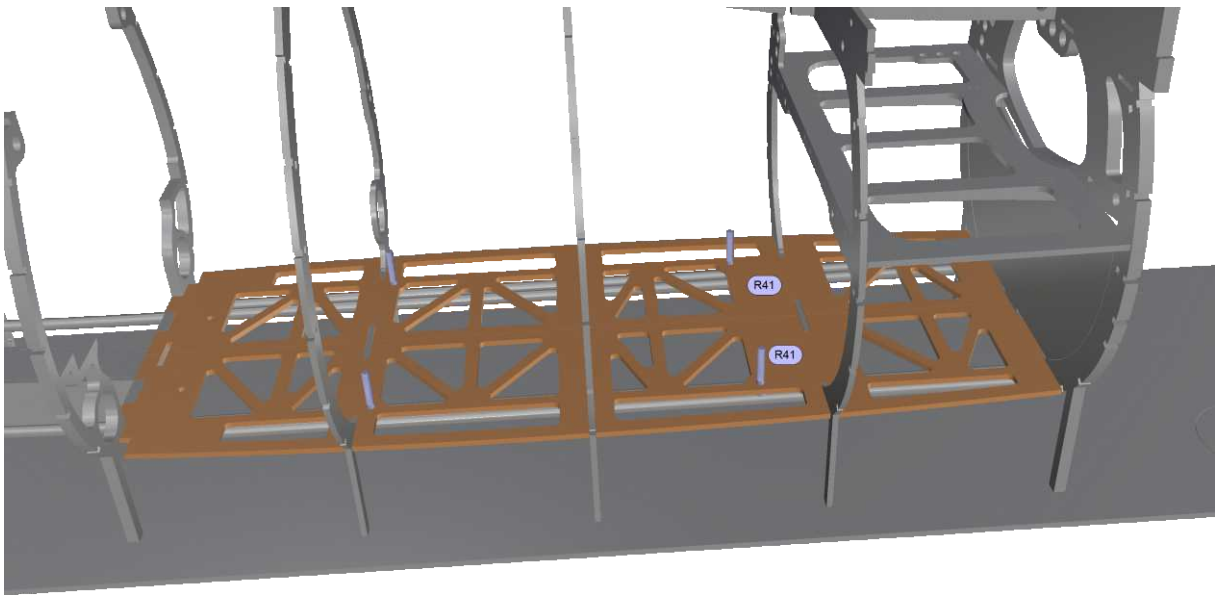

Christoph Glatt • Bauernstr. 77 • 86462 Langweid
info@glattCAD.de • www.glattCAD.de

glattCAD Flugmodelle

Floor Balsa Deck

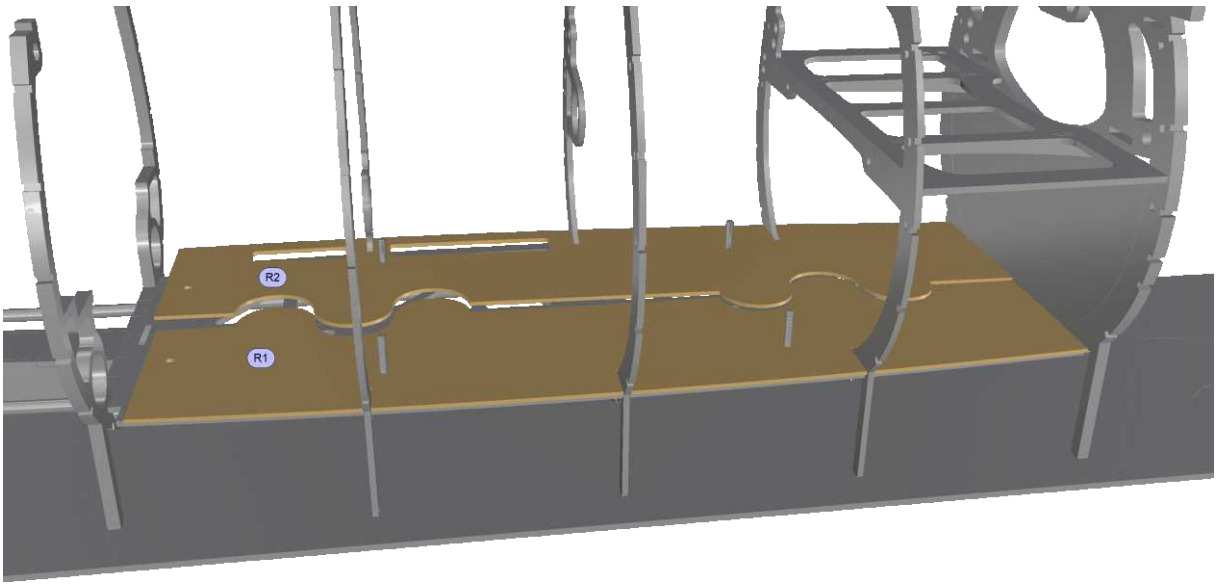

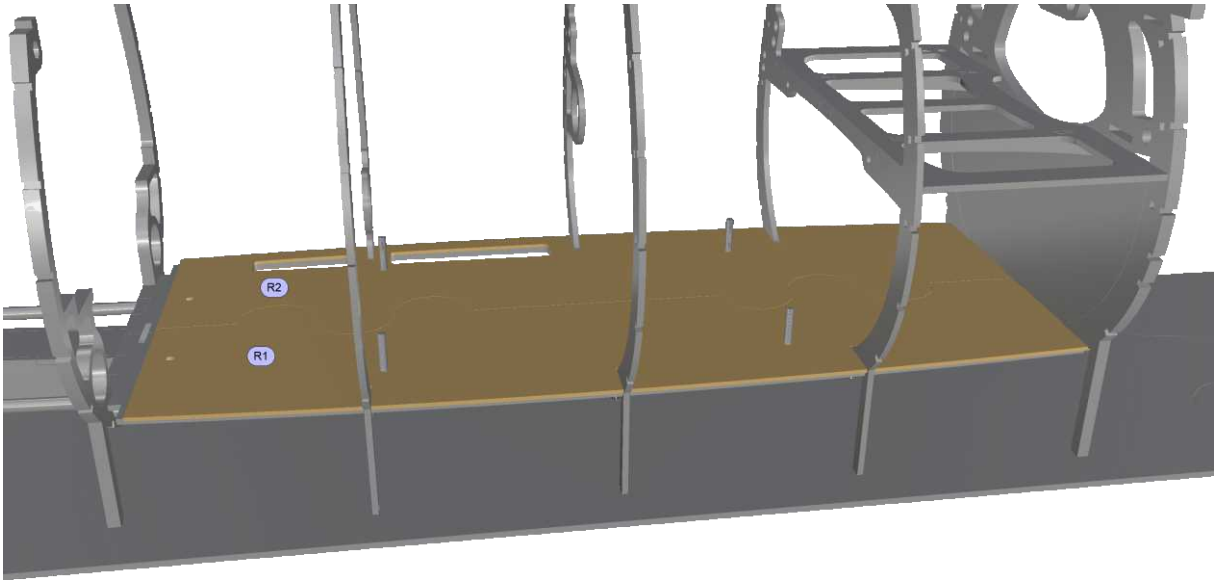

CHRISTOPH GLATT • BAUERNSTR. 77 • 86462 LANGWEID
INFO@GLATTCAD.DE • WWW.GLATTCAD.DE

glattCAD FLUGMODELLE

Floor Reinforcement, Side Mount 'Wall Bars'

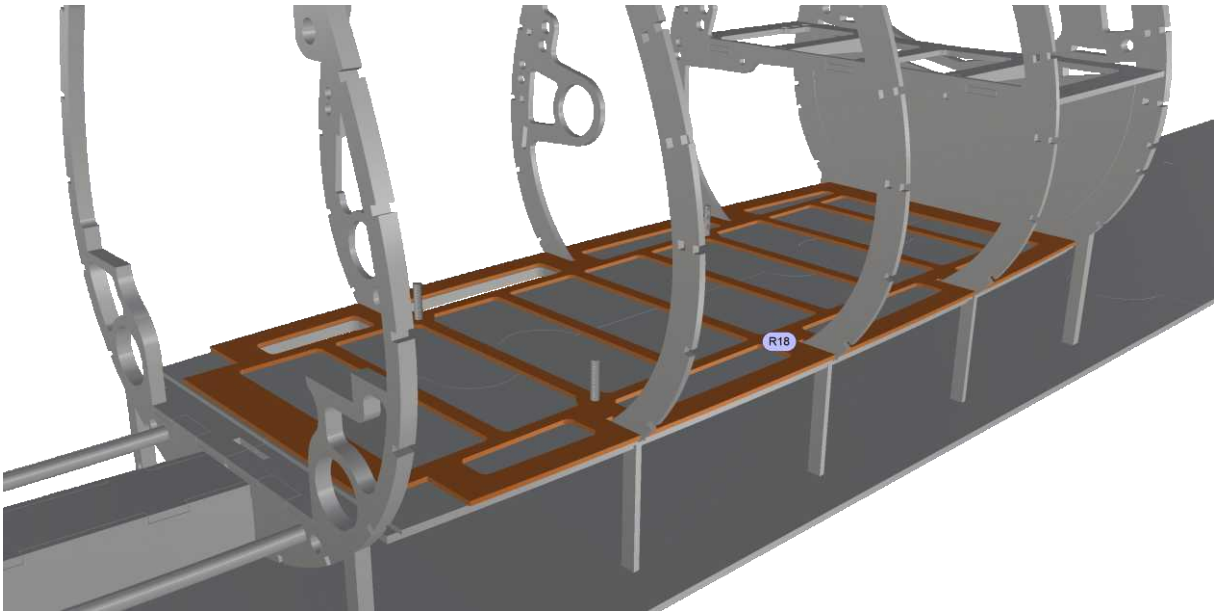

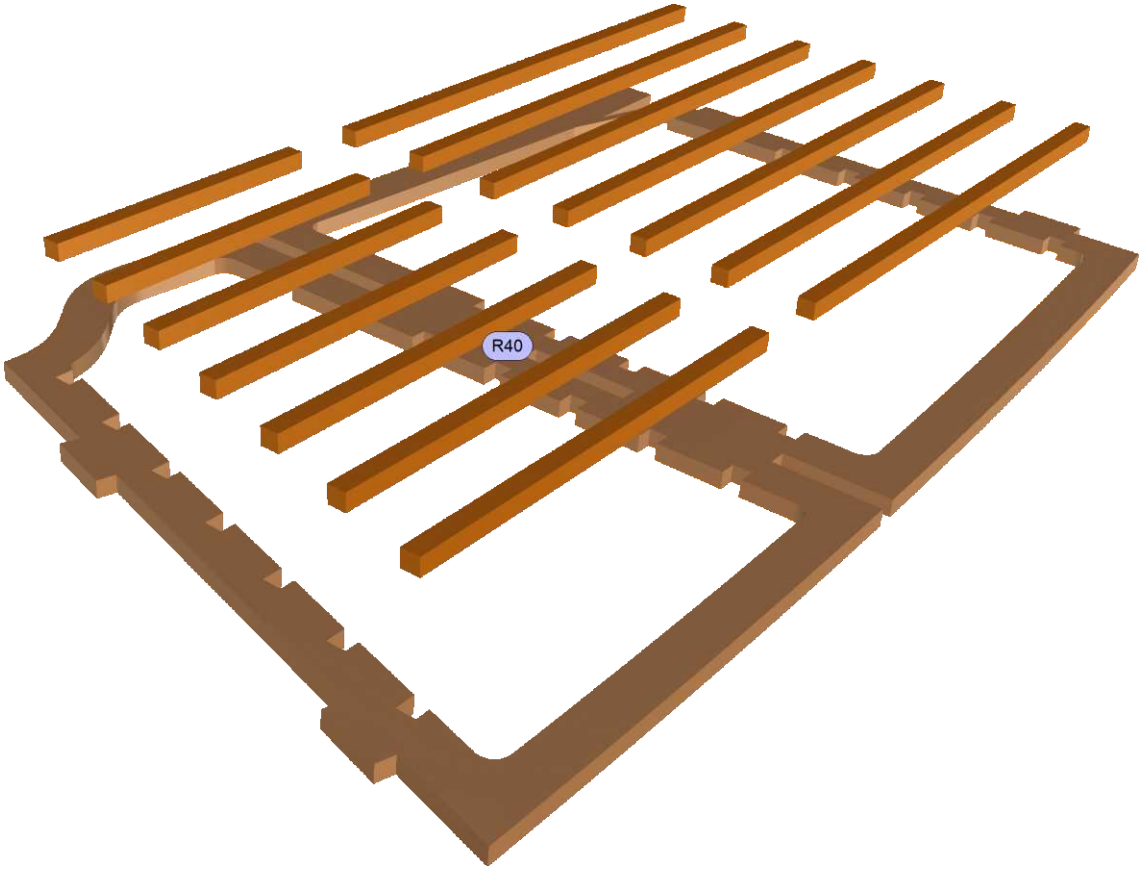

Christoph Glatt • Bauernstr. 77 • 86462 Langweid
info@glattCAD.de • www.glattCAD.de

glattCAD Flugmodelle

SIDE MOUNT 'WALL BARS'

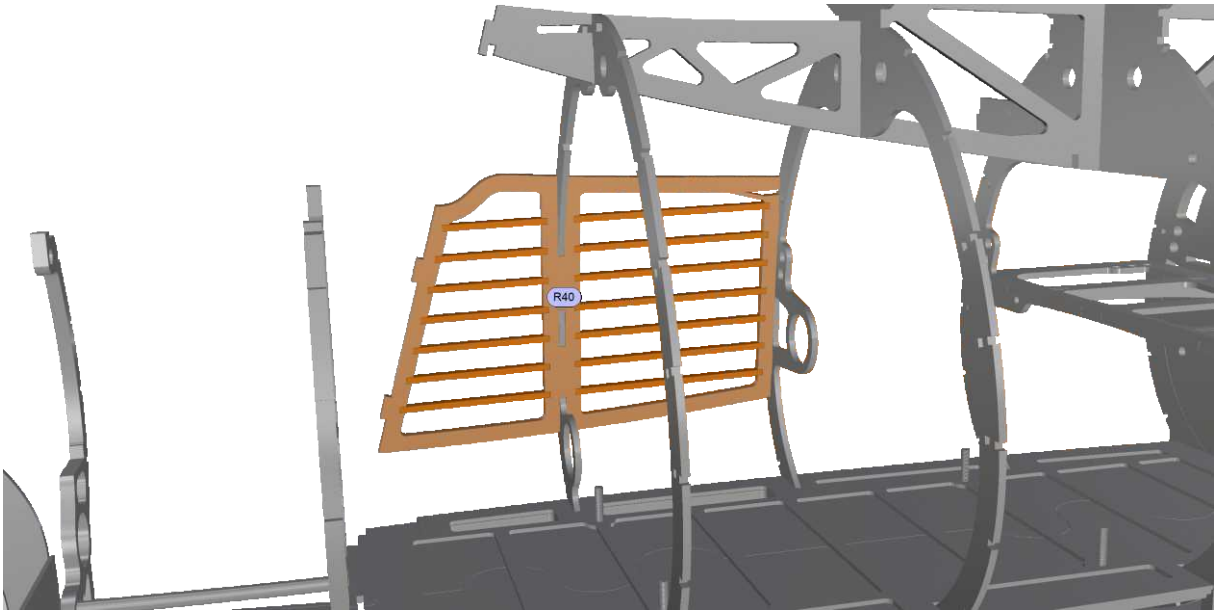

CHRISTOPH GLATT • BAUERNSTR. 77 • 86462 LANGWEID
INFO@GLATTCAD.DE • WWW.GLATTCAD.DE

glattCAD FLUGMODELLE

ADD. SIDE MOUNT

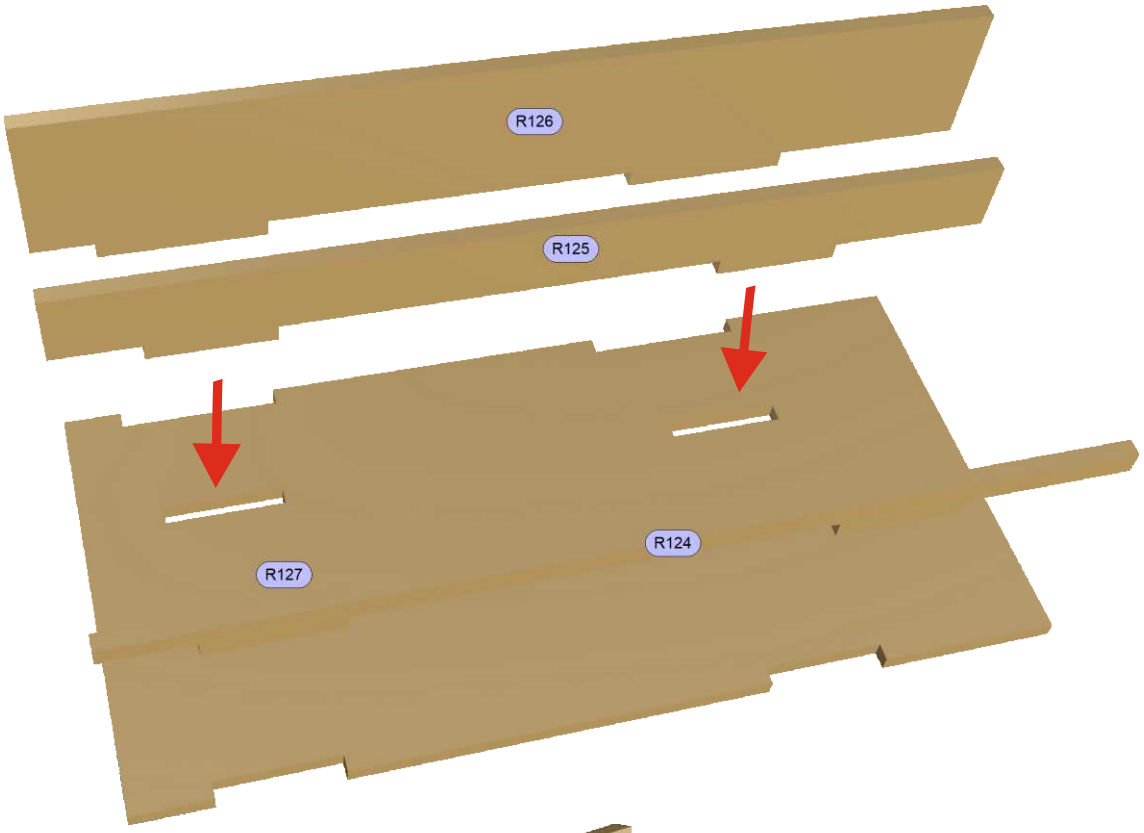

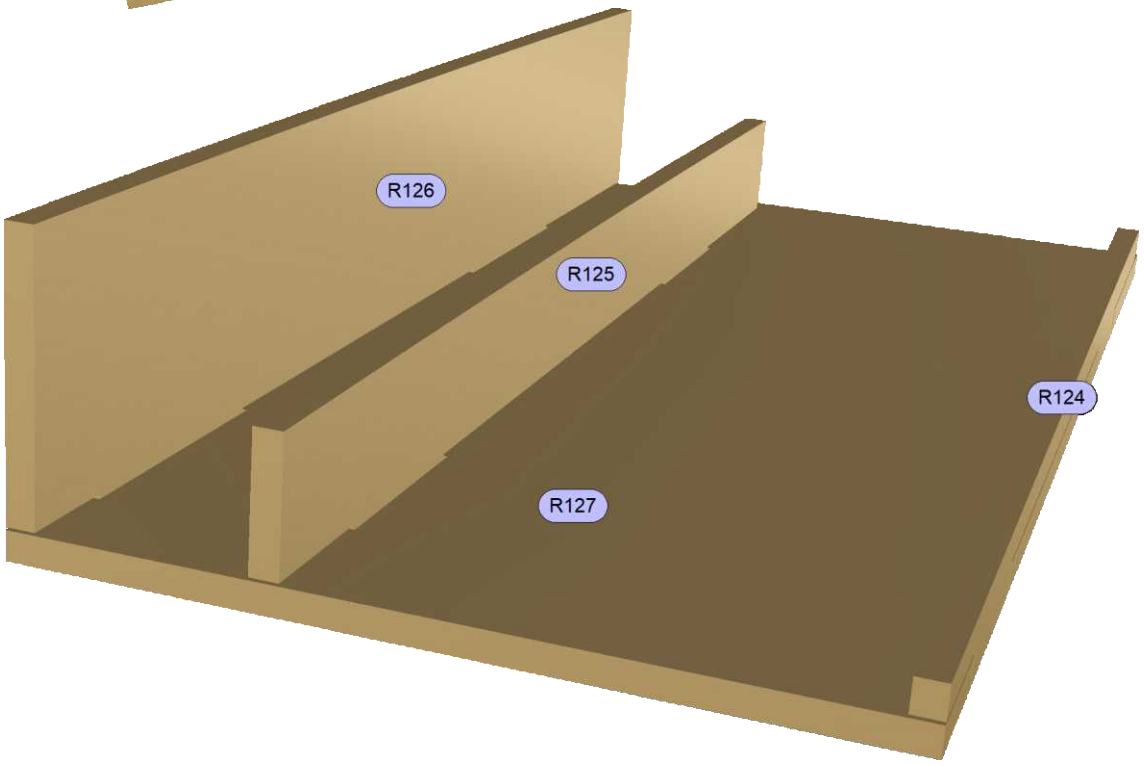

• EDF • EDF • EDF • EDF • EDF • EDF • EDF • EDF • EDF •

• EDF • EDF • EDF • EDF • EDF • EDF • EDF • EDF • EDF •

CHRISTOPH GLATT • BAUERNSTR. 77 • 86462 LANGWEID
INFO@GLATTCAD.DE • WWW.GLATTCAD.DE

glattCAD FLUGMODELLE

• EDF • EDF • EDF • EDF • EDF • EDF • EDF • EDF • EDF •

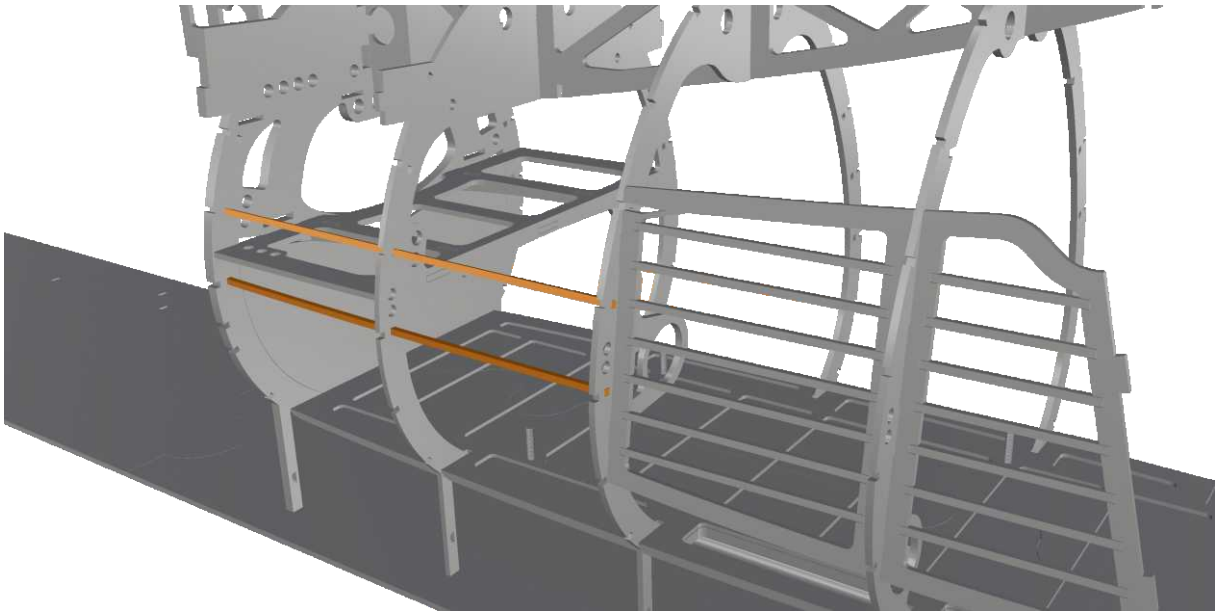

The same applies to all three tubes at theirs front ends.

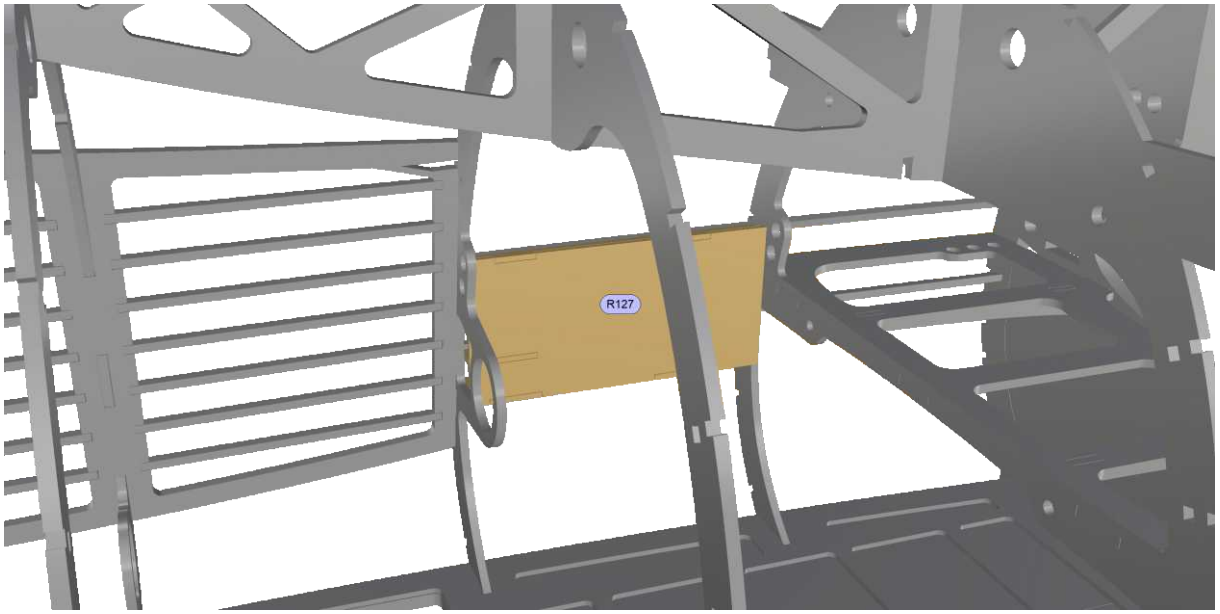

• EDF • EDF • EDF • EDF • EDF • EDF • EDF • EDF • EDF •

CHRISTOPH GLATT • BAUERNSTR. 77 • 86462 LANGWEID
INFO@GLATTCAD.DE • WWW.GLATTCAD.DE

glattCAD FLUGMODELLE

Side Mount Stringers Right Side, Electric Installation\Tubes

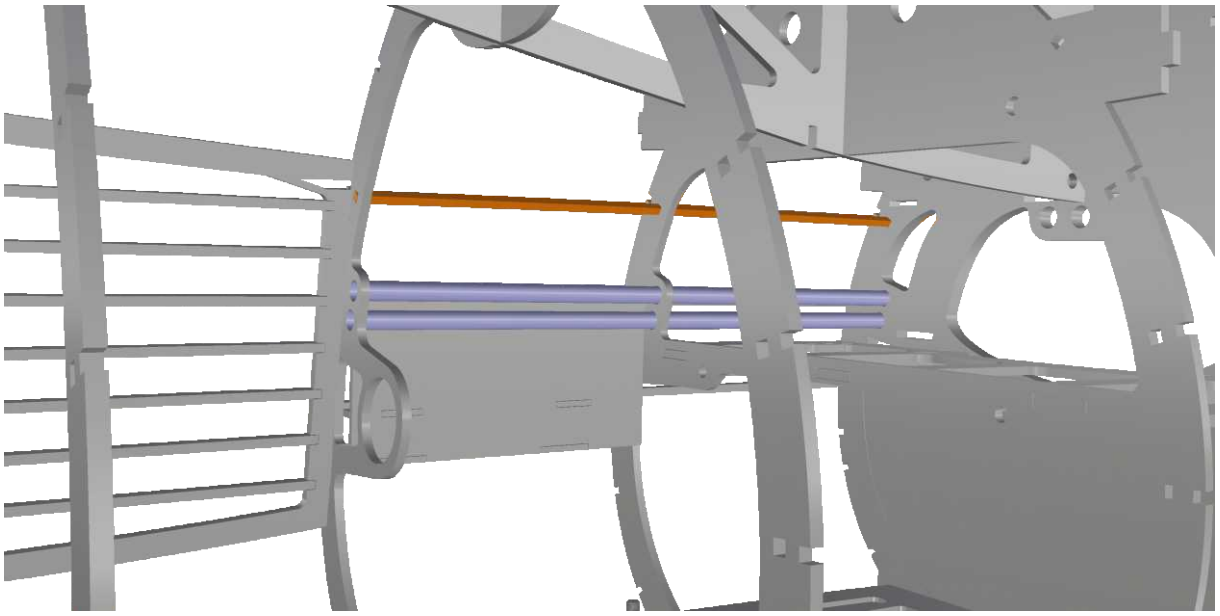

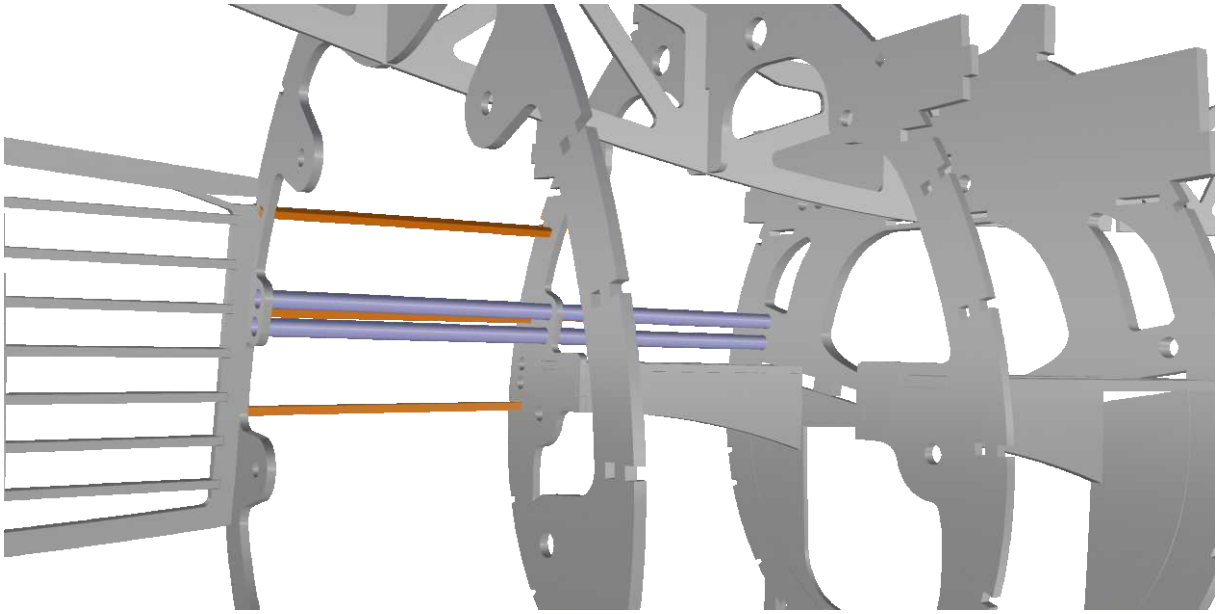

christoph glatt • bauernstr. 77 • 86462 langweid
info@glattCAD.de • www.glattCAD.de

glattCAD Flugmodelle

SIDE MOUNT STRINGERS LEFT SIDE

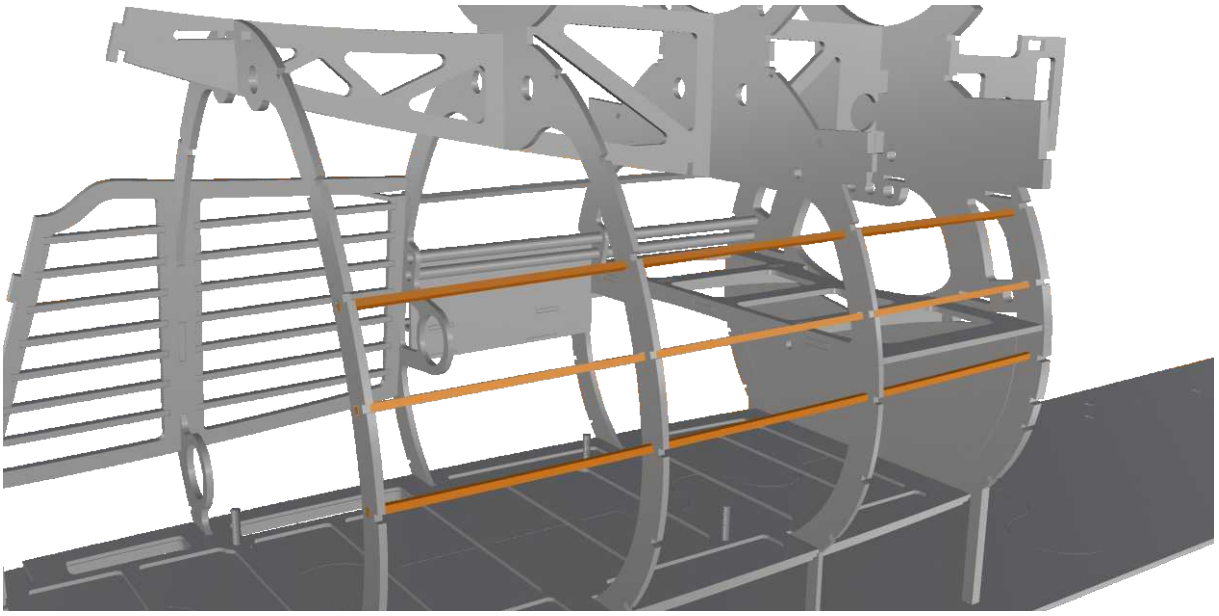

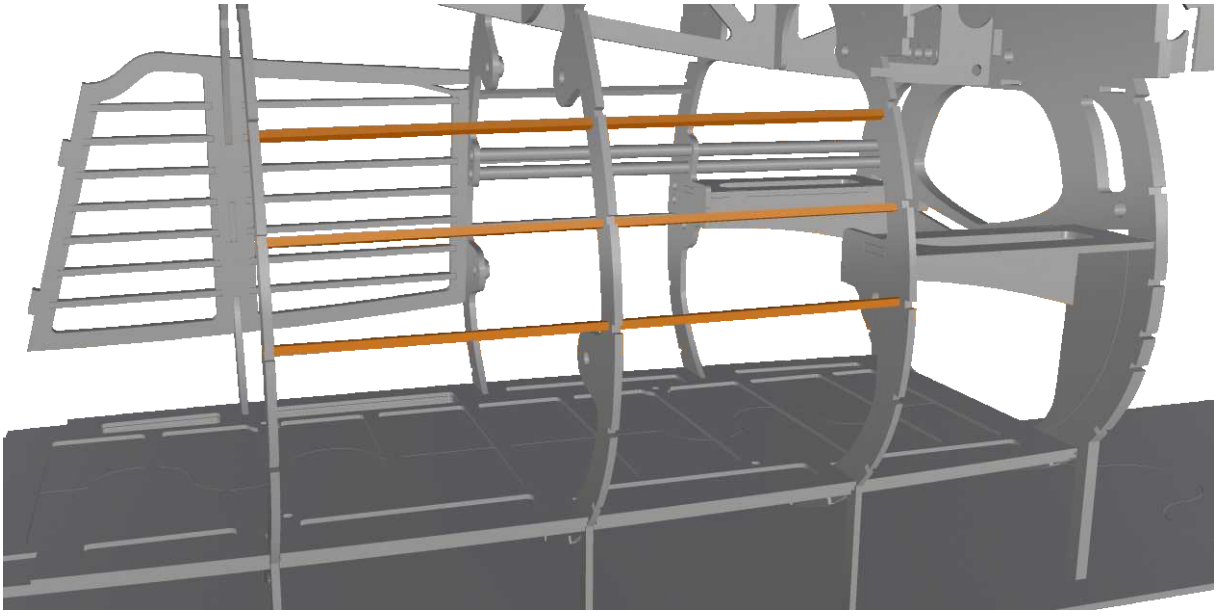

• EDF • EDF • EDF • EDF • EDF • EDF • EDF • EDF • EDF • EDF •

• EDF • EDF • EDF • EDF • EDF • EDF • EDF • EDF • EDF • EDF •

CHRISTOPH GLATT • BAUERNSTR. 77 • 86462 LANGWEID
INFO@GLATTCAD.DE • WWW.GLATTCAD.DE

glattCAD FLUGMODELLE

31

Manual

Electric Installation\Aluminum Tubes, Wing Connect Support (EDF)

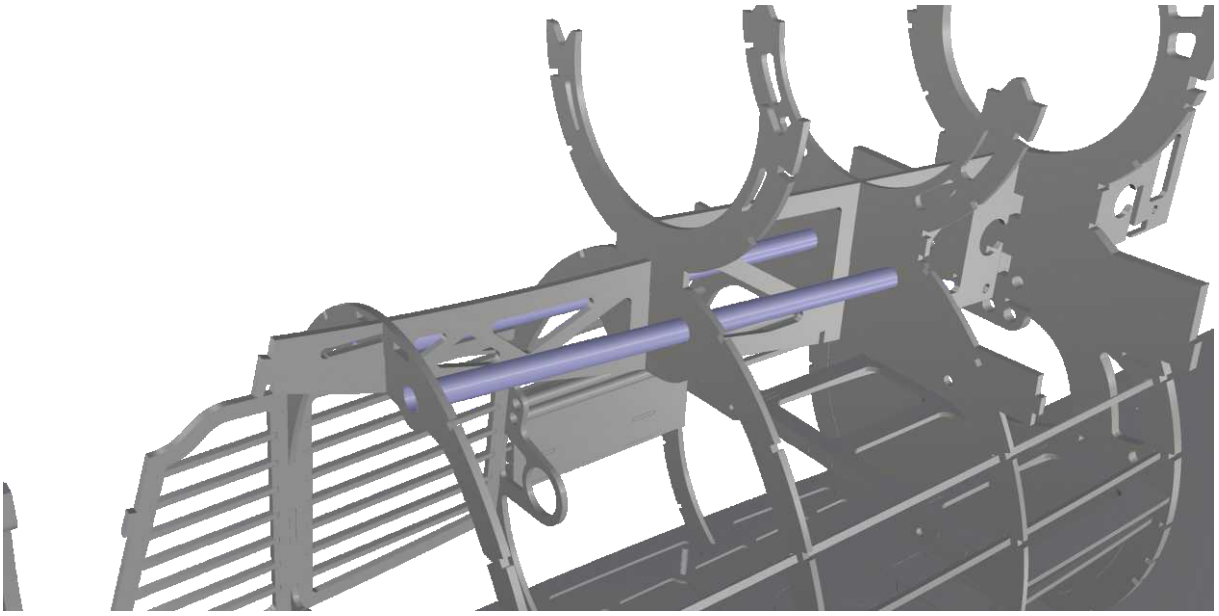

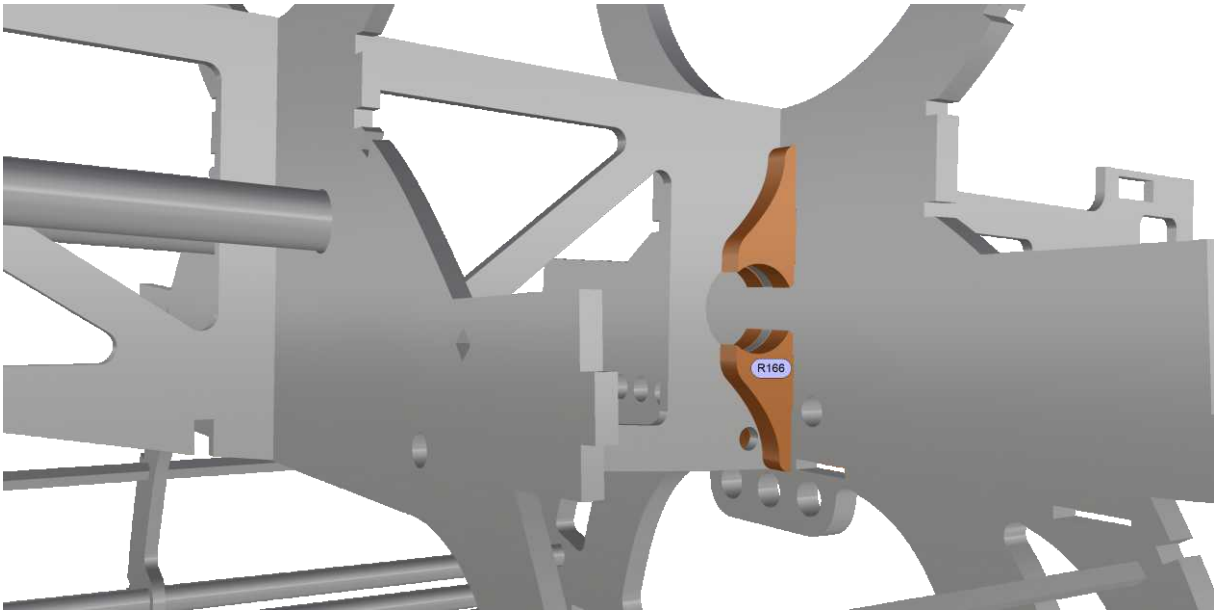

• EDF • EDF • EDF • EDF • EDF •

• EDF • EDF • EDF • EDF • EDF •

HE-162 SALAMANDER • 25%

HE162.26.02_TEIL1.01 - APR 2020

CHRISTOPH GLATT • BAUERNSTR. 77 • 86462 LANGWEID
INFO@GLATTCAD.DE • WWW.GLATTCAD.DE

glattCAD FLUGMODELLE

Cabin\
Back Wall Frame, \Mounting Frame

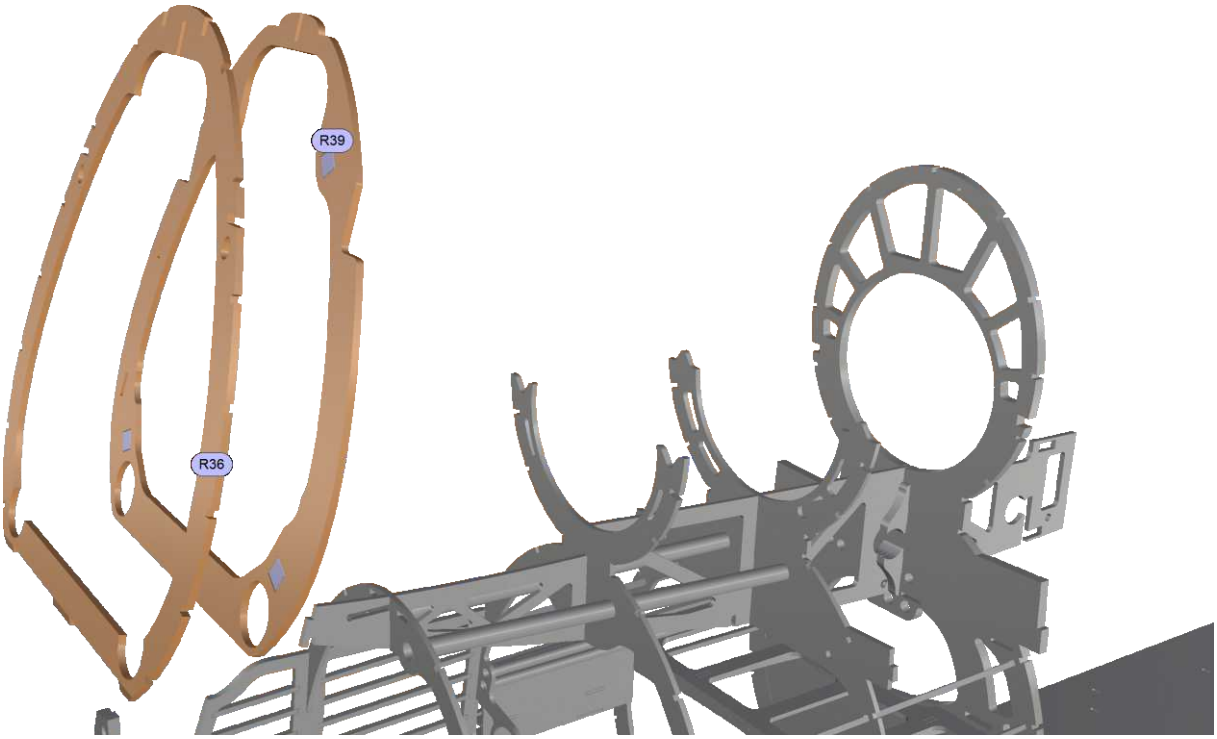

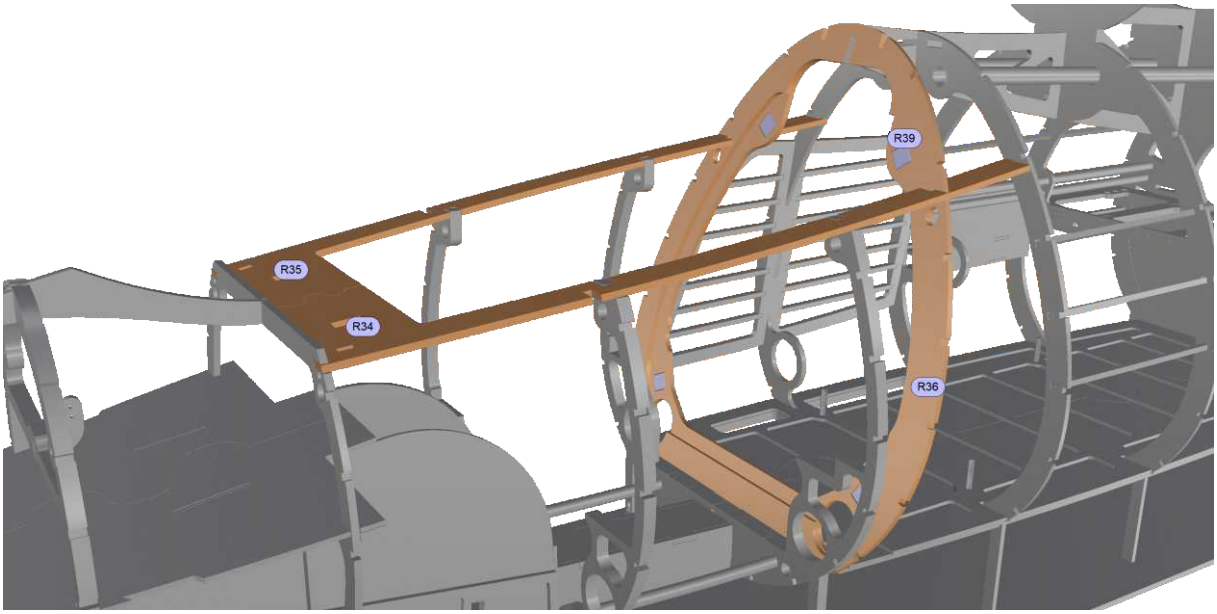

Christoph Glatt • Bauernstr. 77 • 86462 Langweid
info@glattCAD.de • www.glattCAD.de

glattCAD Flugmodelle

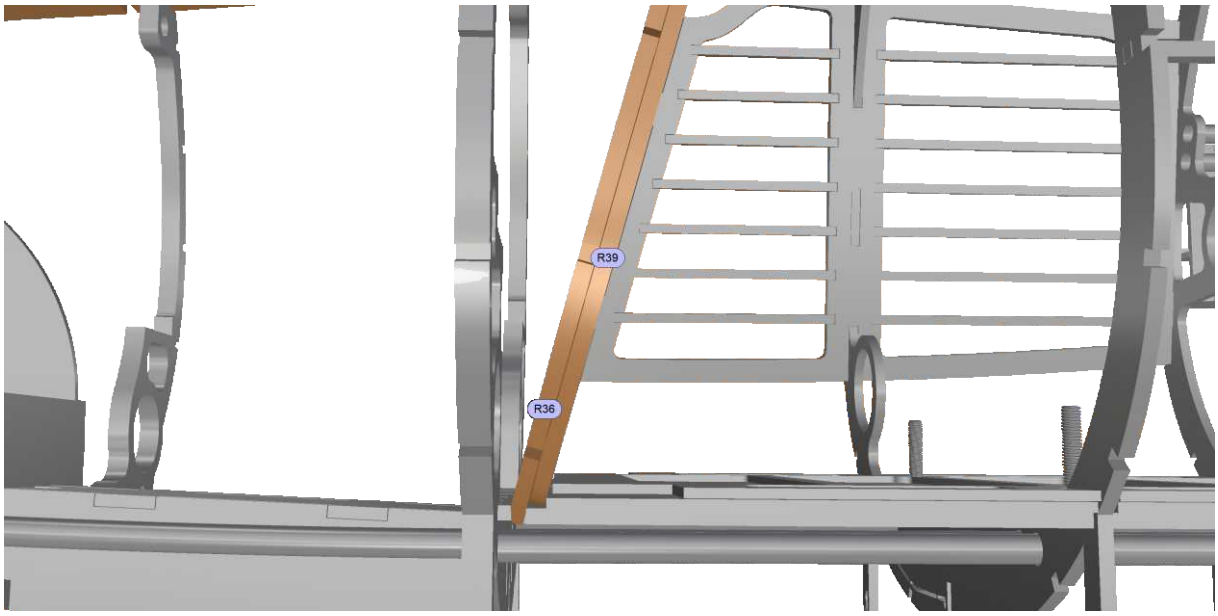

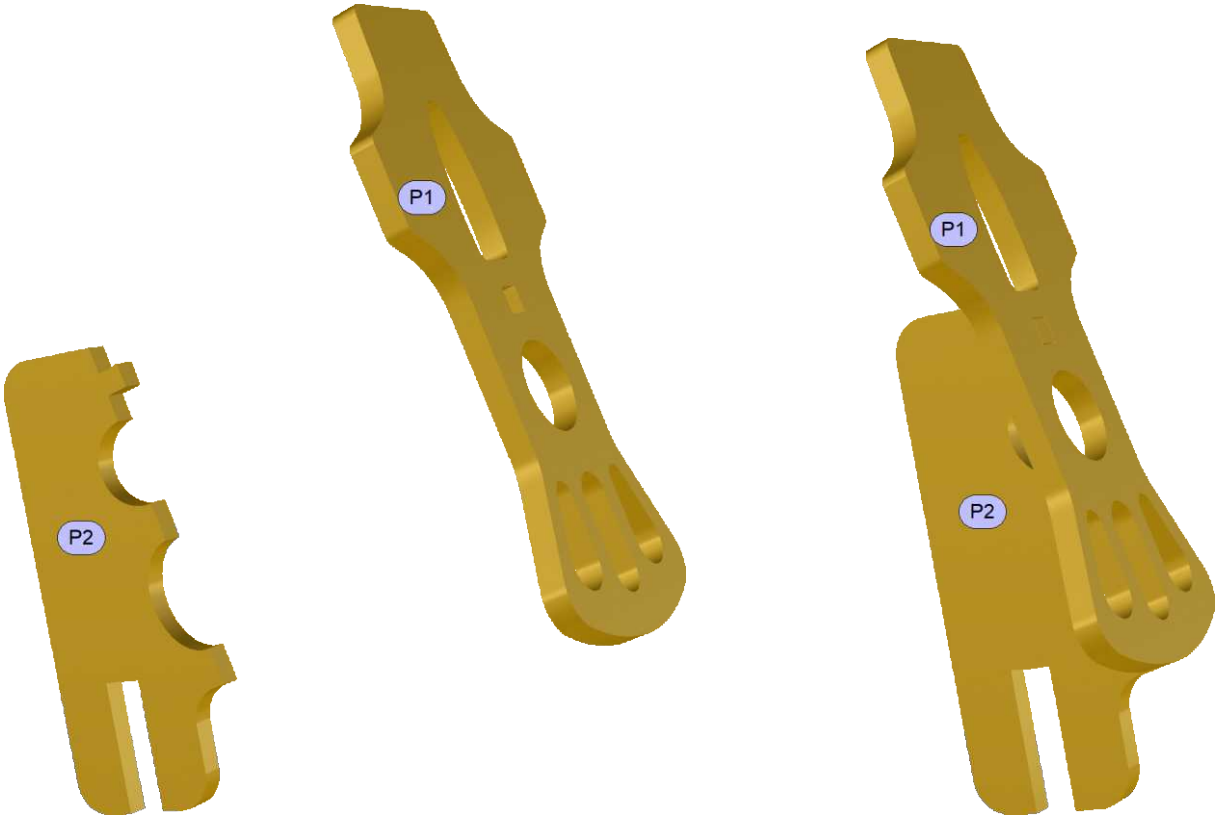

christoph glatt • bauernstr. 77 • 86462 langweid
info@glattCAD.de • www.glattCAD.de

glattCAD Flugmodelle

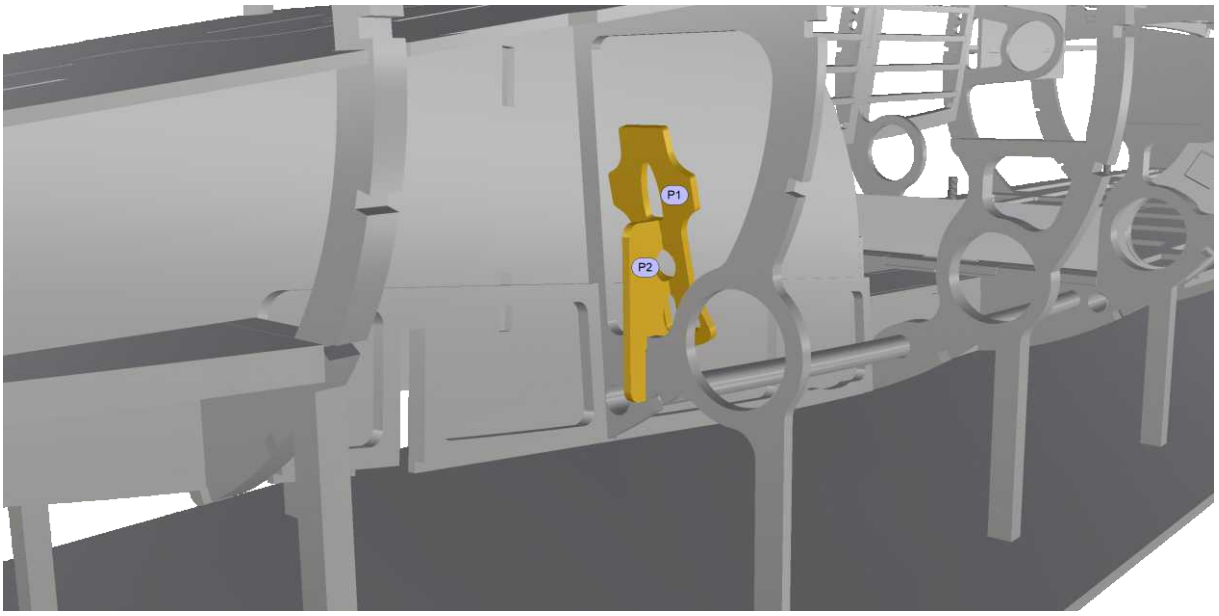

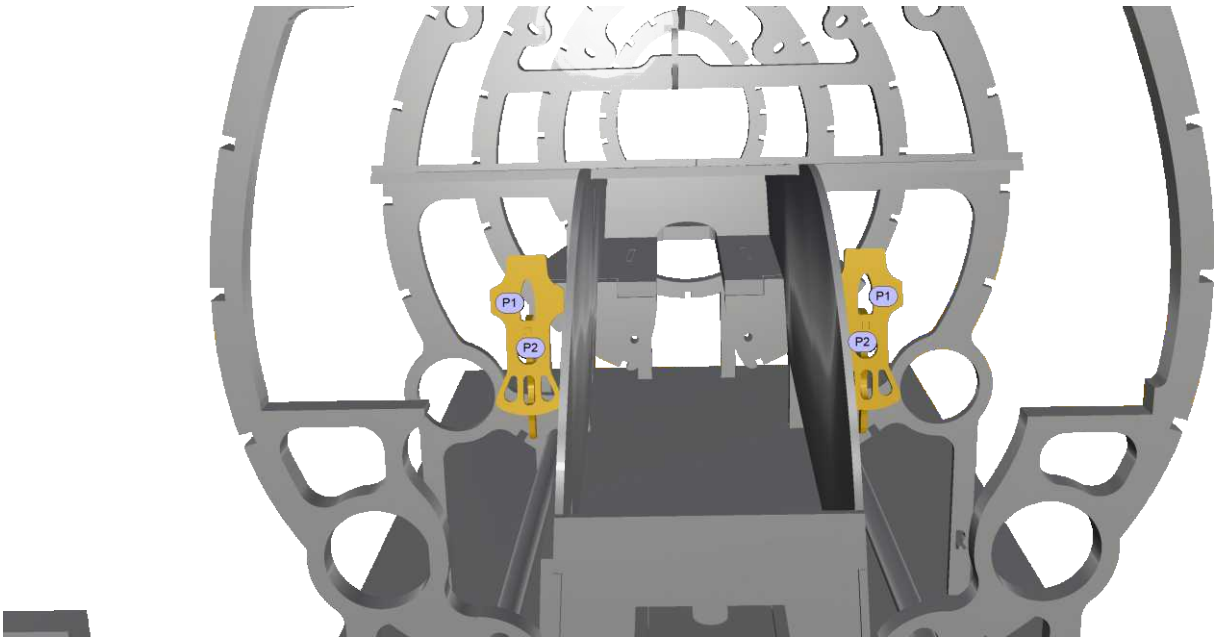

CHRISTOPH GLATT • BAUERNSTR. 77 • 86462 LANGWEID
INFO@GLATTCAD.DE • WWW.GLATTCAD.DE

glattCAD FLUGMODELLE

ELECTRIC INSTALLATION\TUBES, CABIN\CANOPY HINGE SUPPORT

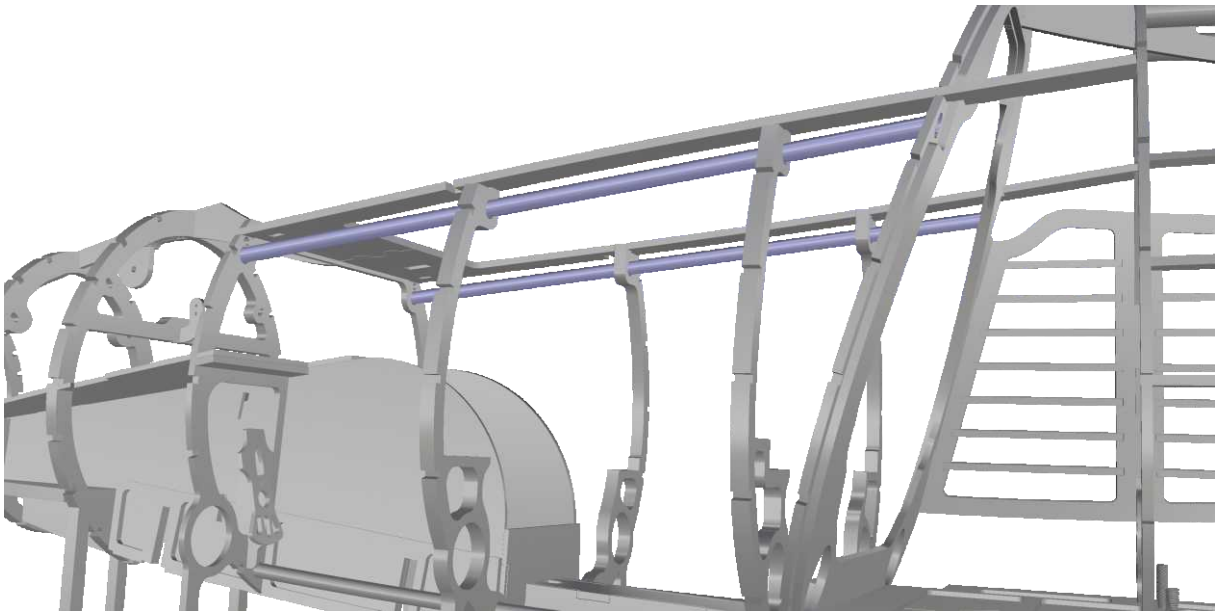

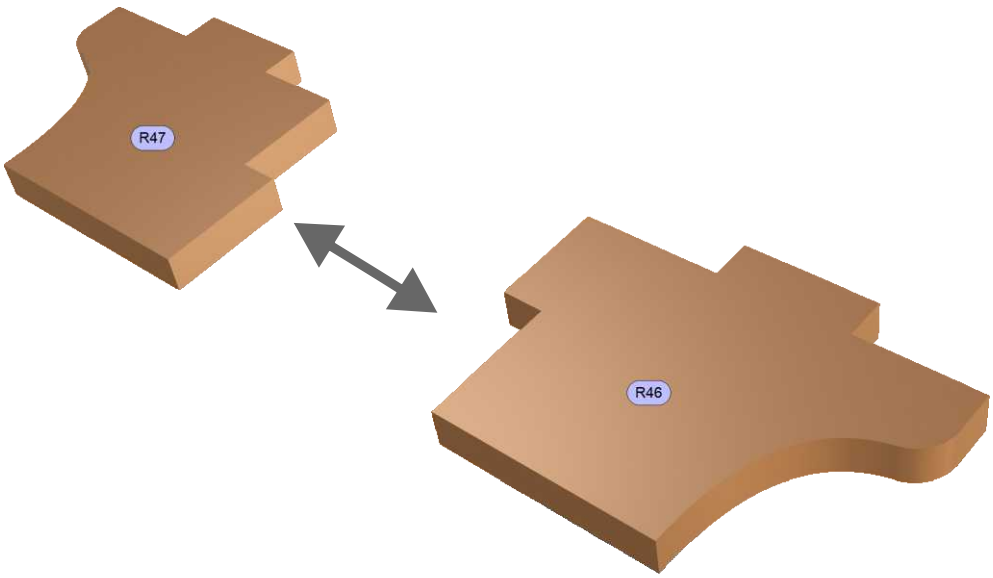

CHRISTOPH GLATT • BAUERNSTR. 77 • 86462 LANGWEID
INFO@GLATTCAD.DE • WWW.GLATTCAD.DE

glattCAD FLUGMODELLE

CABIN\
CANOPY HINGE SUPPORT

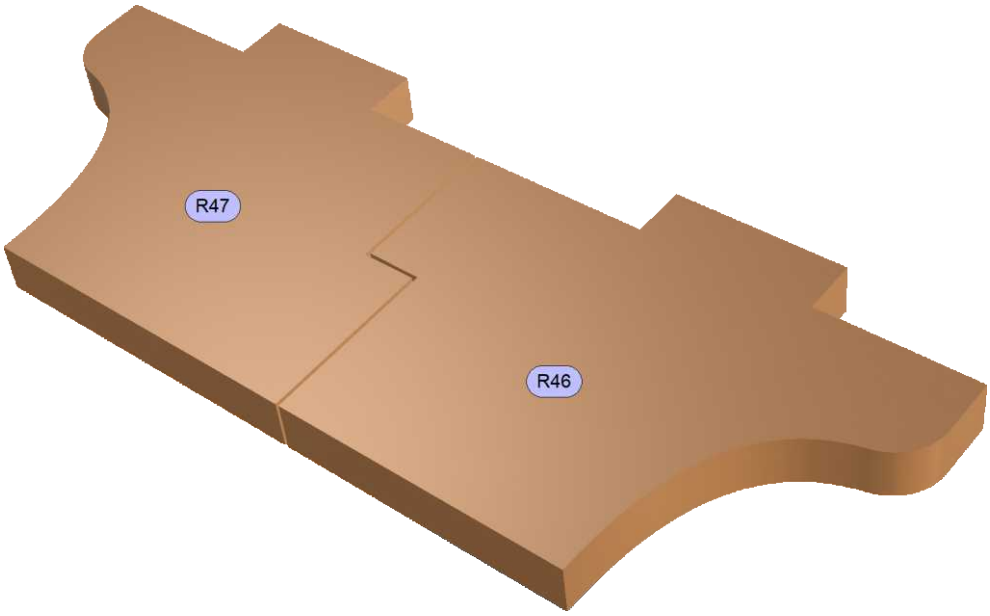

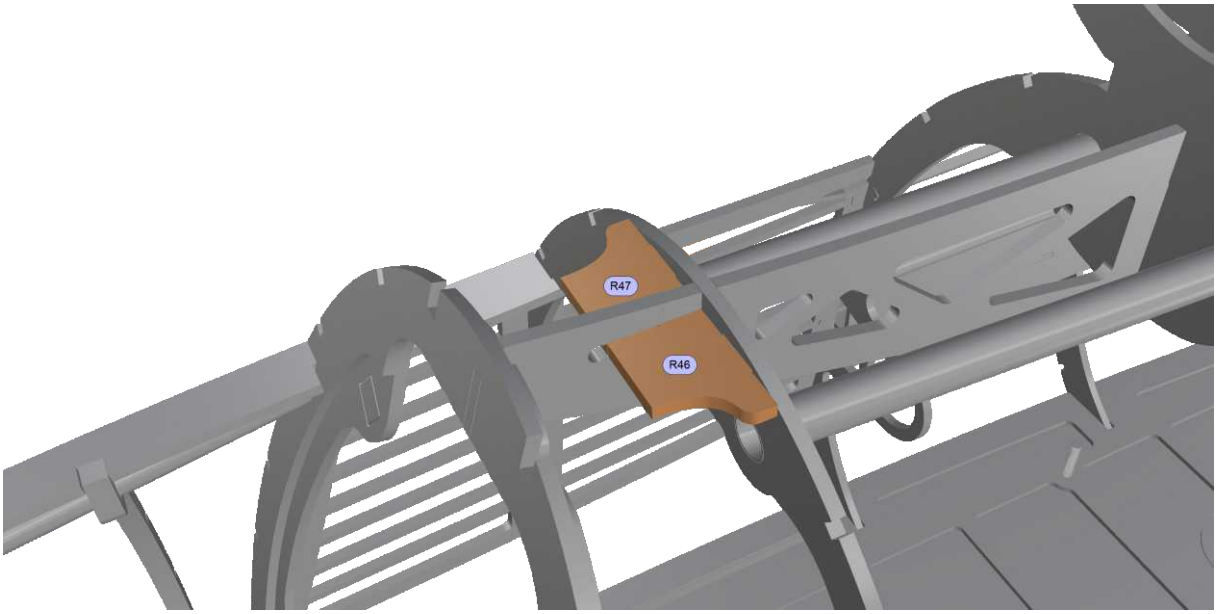

CHRISTOPH GLATT • BAUERNSTR. 77 • 86462 LANGWEID
INFO@GLATTCAD.DE • WWW.GLATTCAD.DE

glattCAD FLUGMODELLE

MAIN GEAR BAY\ BACK WALL

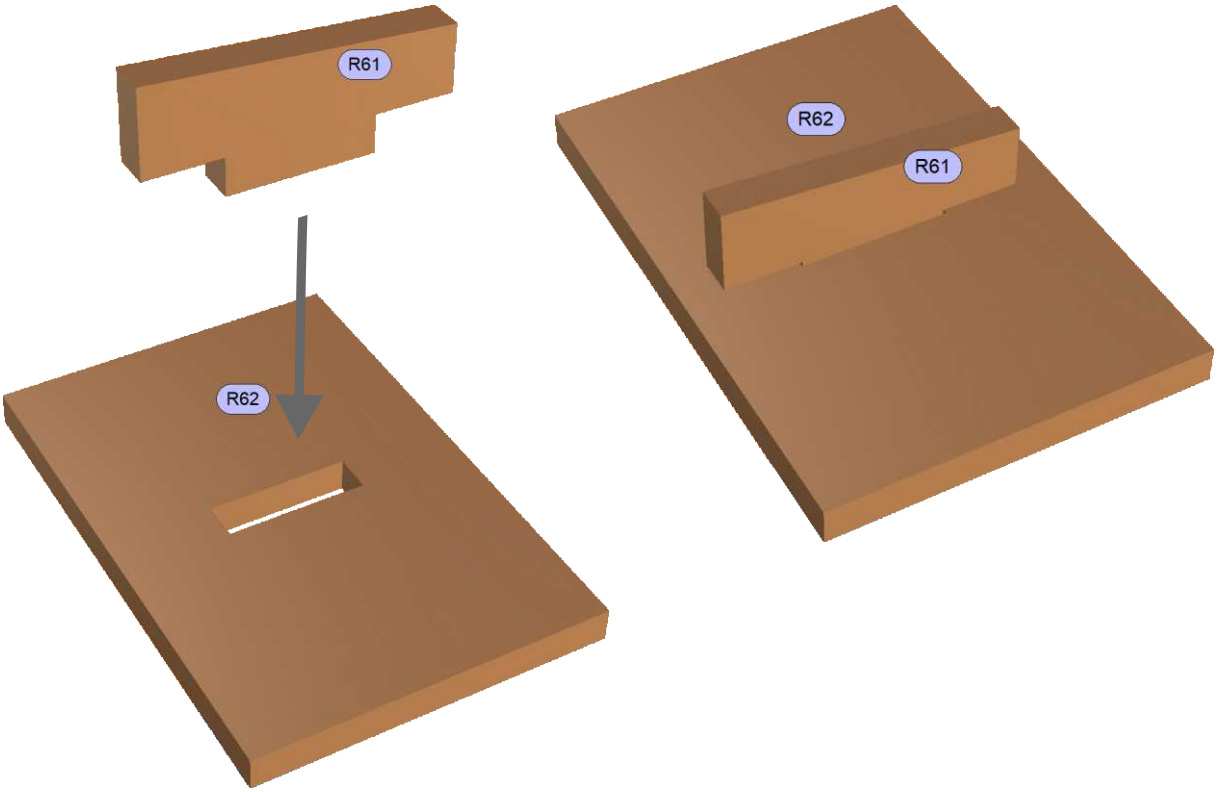

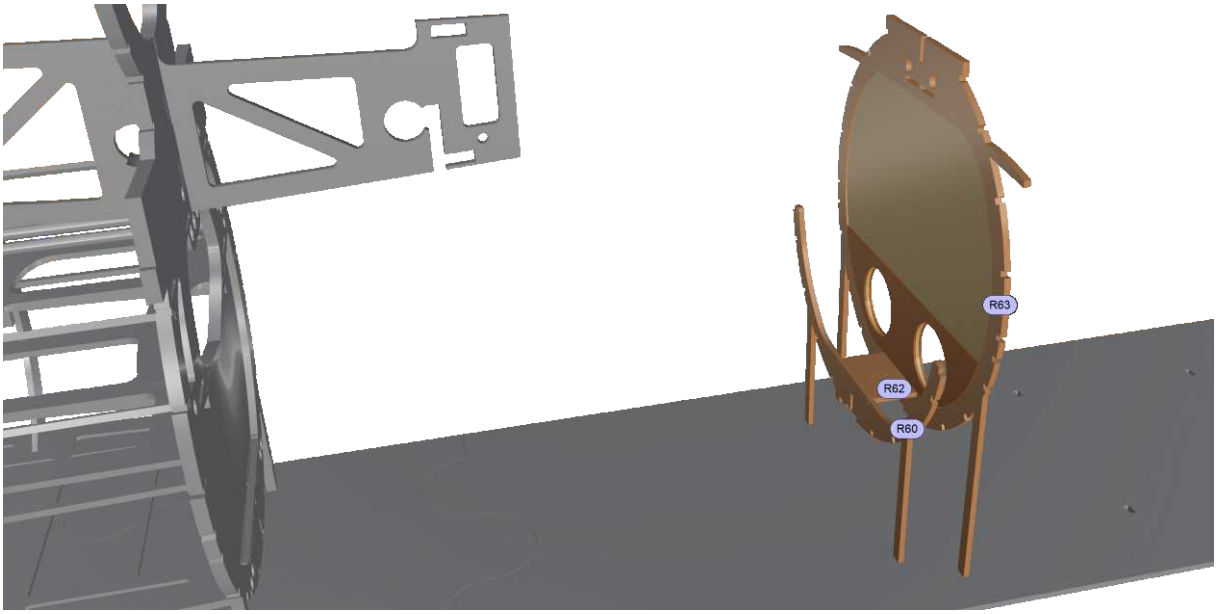

CHRISTOPH GLATT • BAUERNSTR. 77 • 86462 LANGWEID
INFO@GLATTCAD.DE • WWW.GLATTCAD.DE

glattCAD FLUGMODELLE

MAIN GEAR BAY\
SERVO FRAMES GEAR DOORS

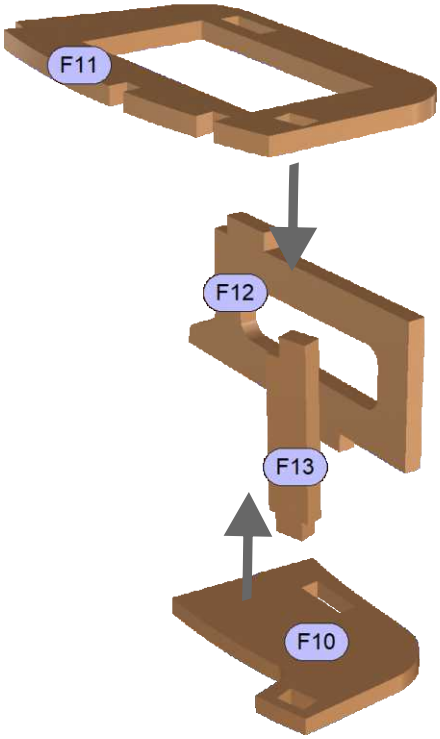

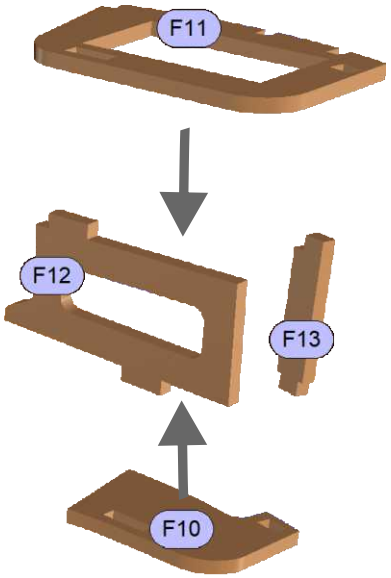

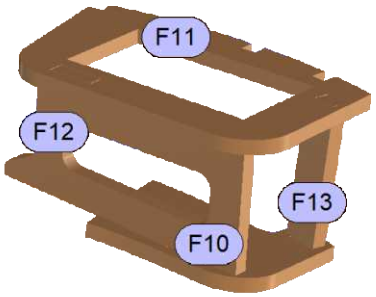

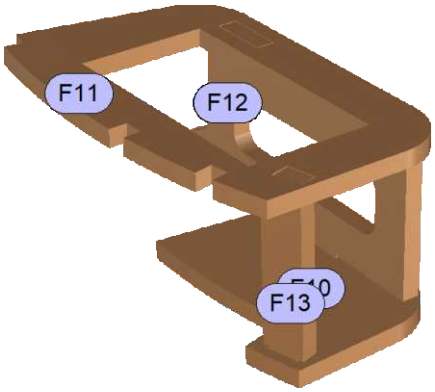

CHRISTOPH GLATT • BAUERNSTR. 77 • 86462 LANGWEID
INFO@GLATTCAD.DE • WWW.GLATTCAD.DE

glattCAD FLUGMODELLE

Frame,
Main Gear Bay\Servo Frames Gear Doors

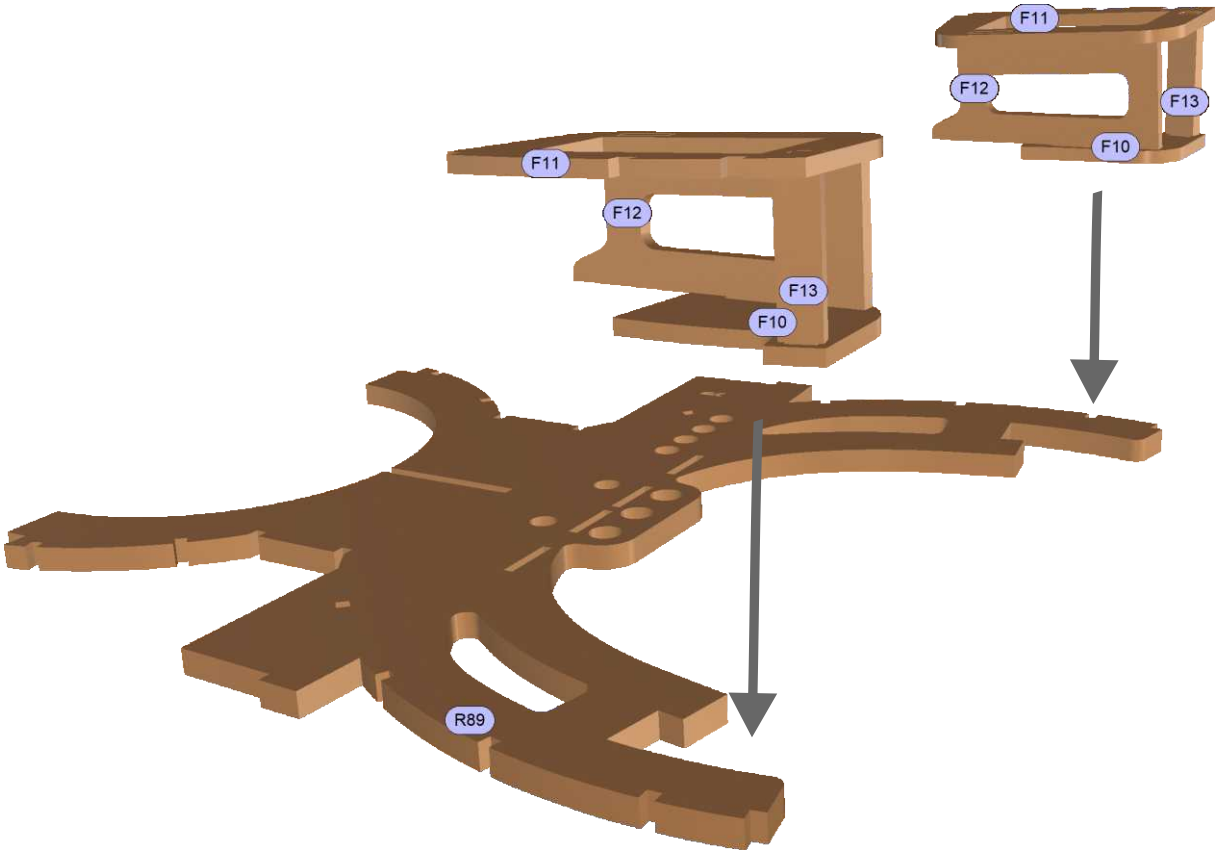

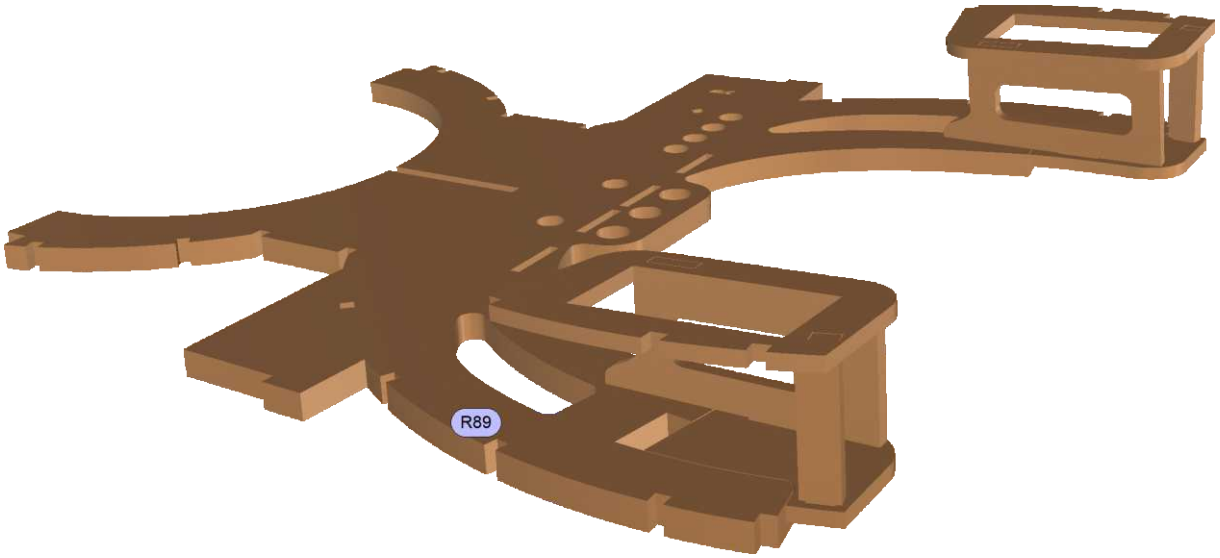

Christoph Glatt • Bauernstr. 77 • 86462 Langweid
info@glattCAD.de • www.glattCAD.de

glattCAD Flugmodelle

MAIN GEAR\
COMPOSITE MOUNT FRAME

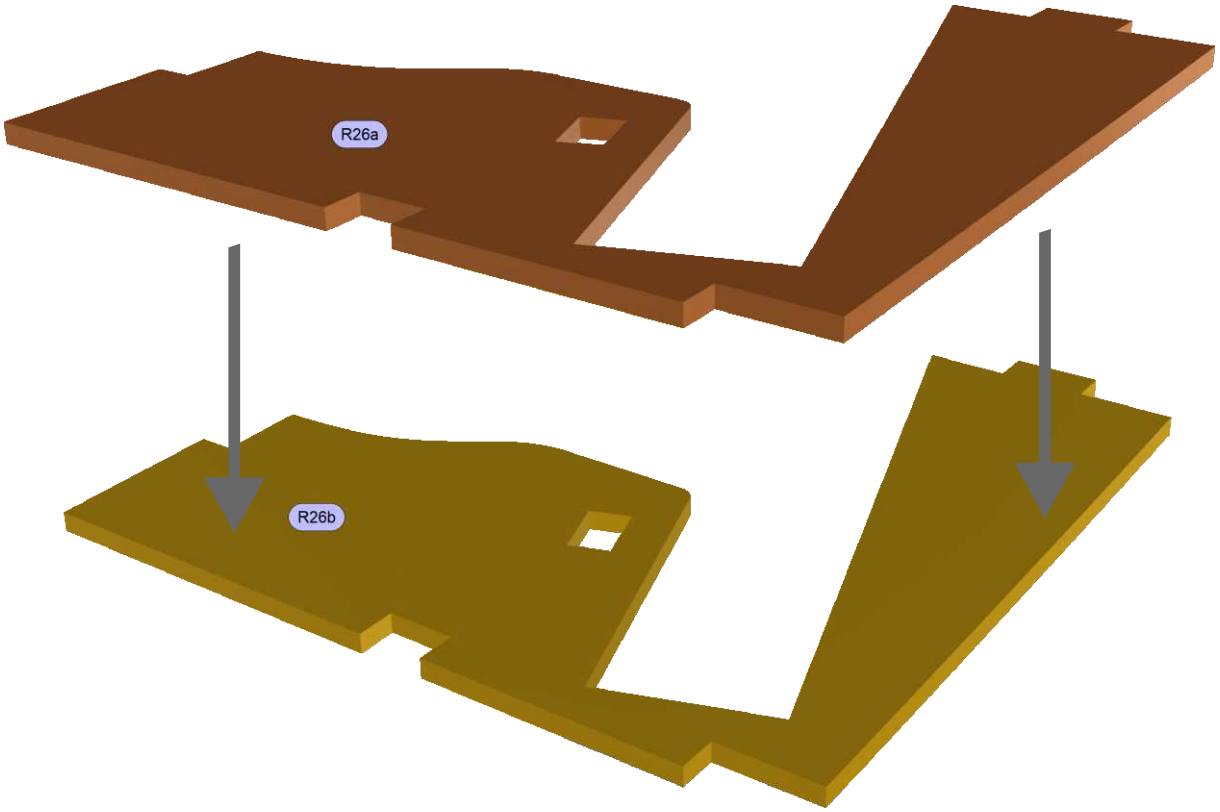

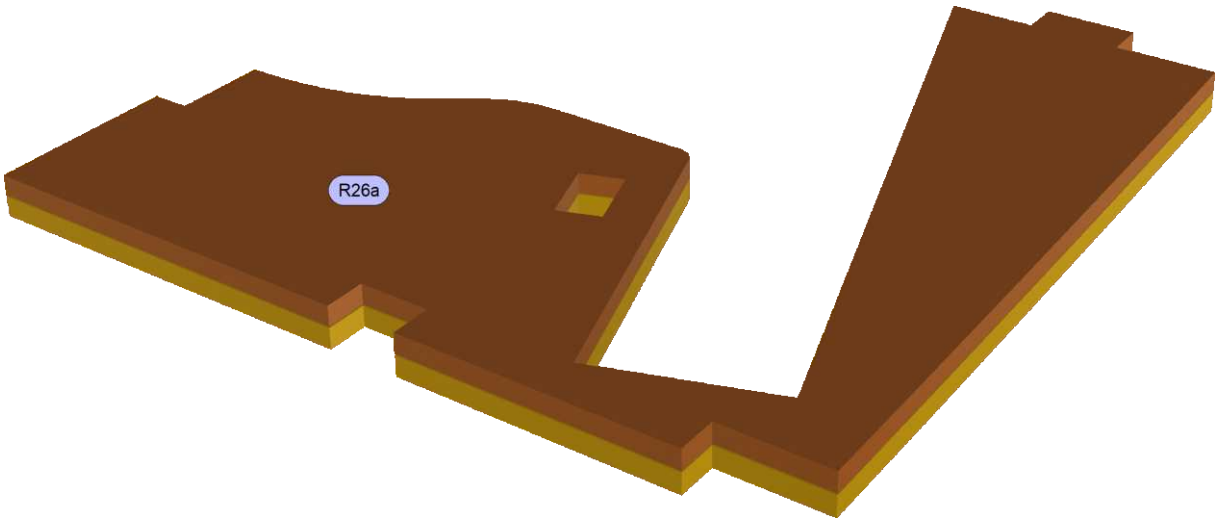

CHRISTOPH GLATT • BAUERNSTR. 77 • 86462 LANGWEID
INFO@GLATTCAD.DE • WWW.GLATTCAD.DE

glattCAD FLUGMODELLE

MAIN GEAR\
COMPOSITE MOUNT FRAME

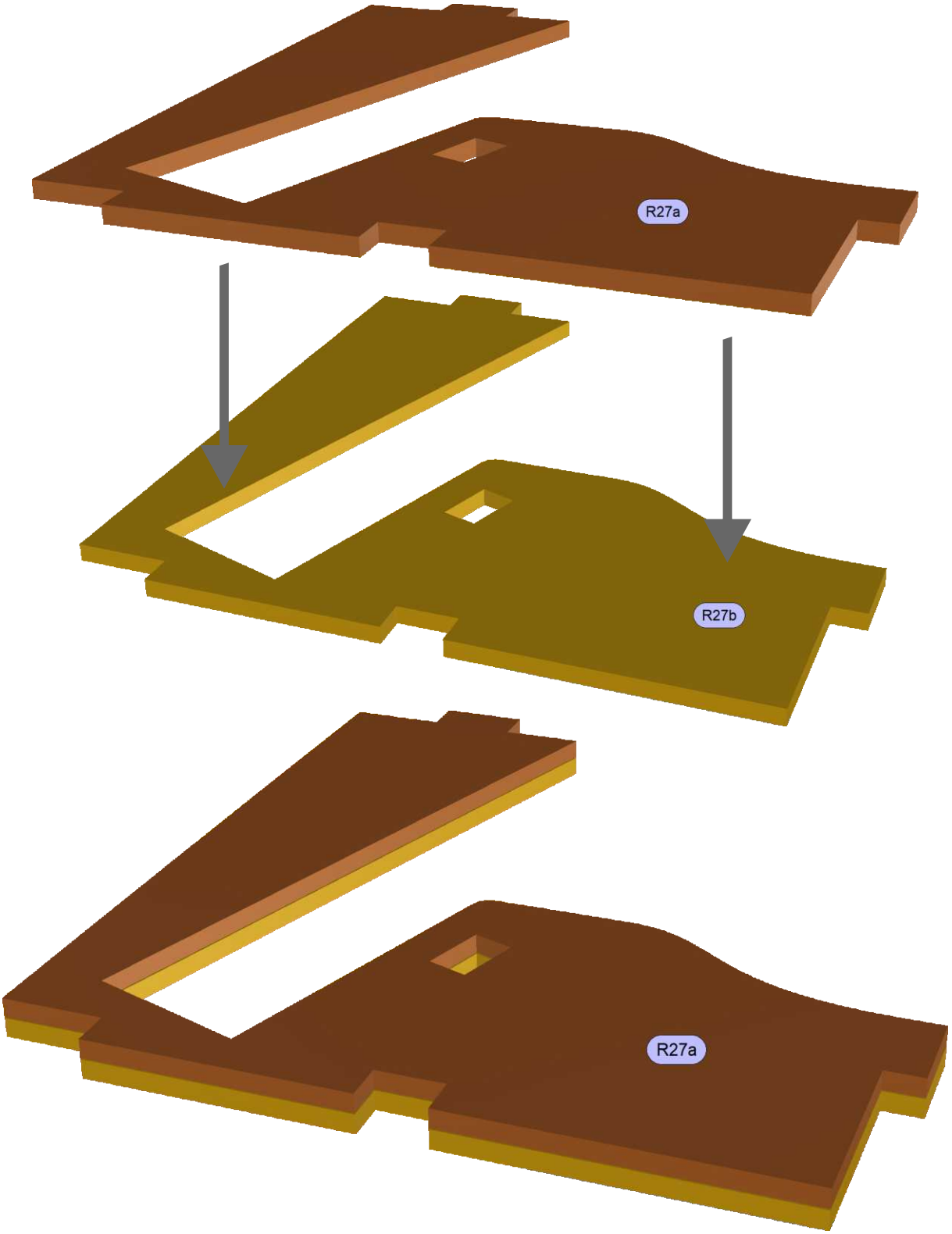

CHRISTOPH GLATT • BAUERNSTR. 77 • 86462 LANGWEID
INFO@GLATTCAD.DE • WWW.GLATTCAD.DE

glattCAD FLUGMODELLE

Main Gear\
Composite Vertical Support Structure

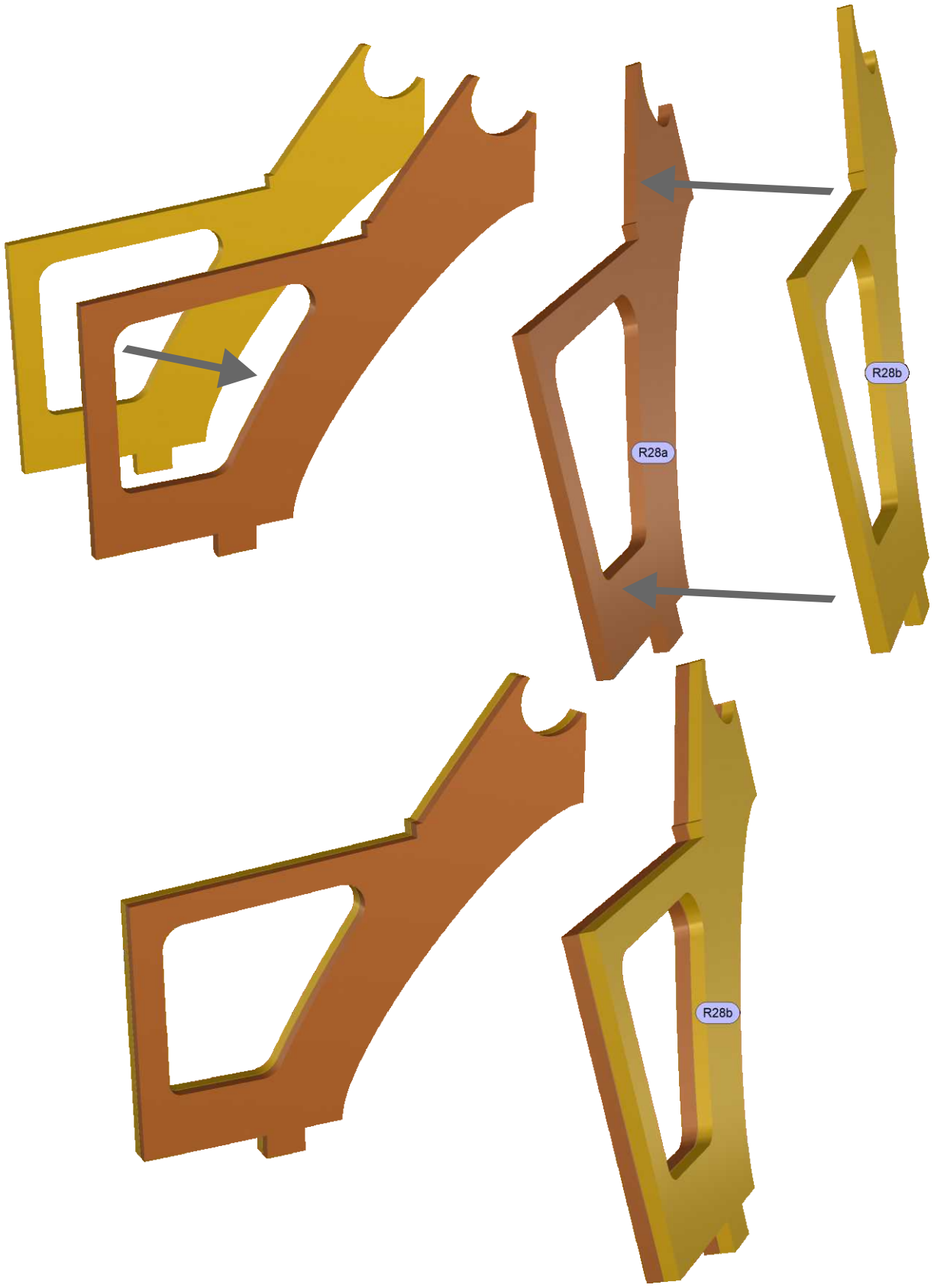

christoph glatt • bauernstr. 77 • 86462 langweid
info@glattCAD.de • www.glattCAD.de

glattCAD Flugmodelle

Main Gear\
Composite Structure

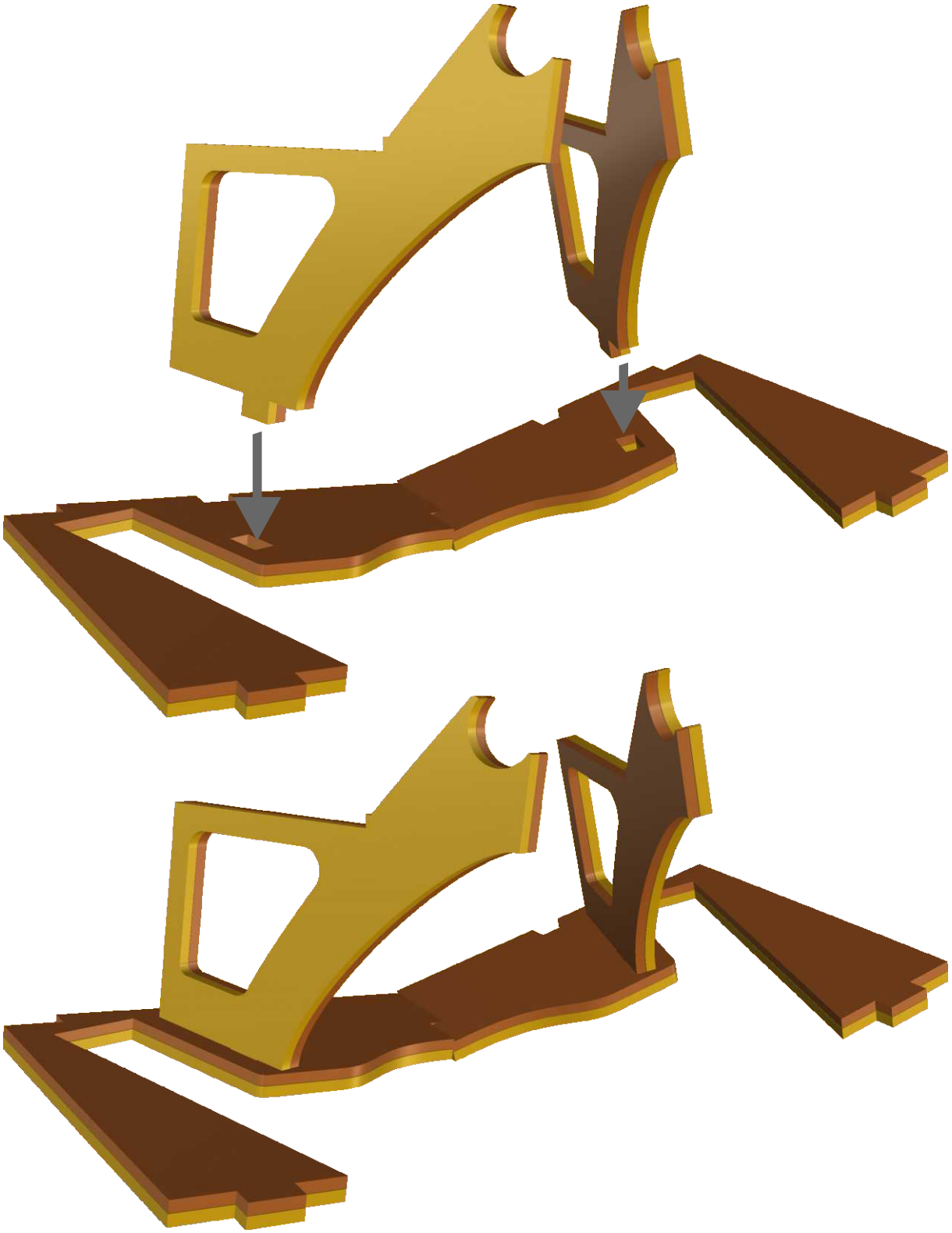

Christoph Glatt • Bauernstr. 77 • 86462 Langweid
info@glattCAD.de • www.glattCAD.de

glattCAD Flugmodelle

Main Gear\
Composite Structure, Gear Bay Roof (ant.)

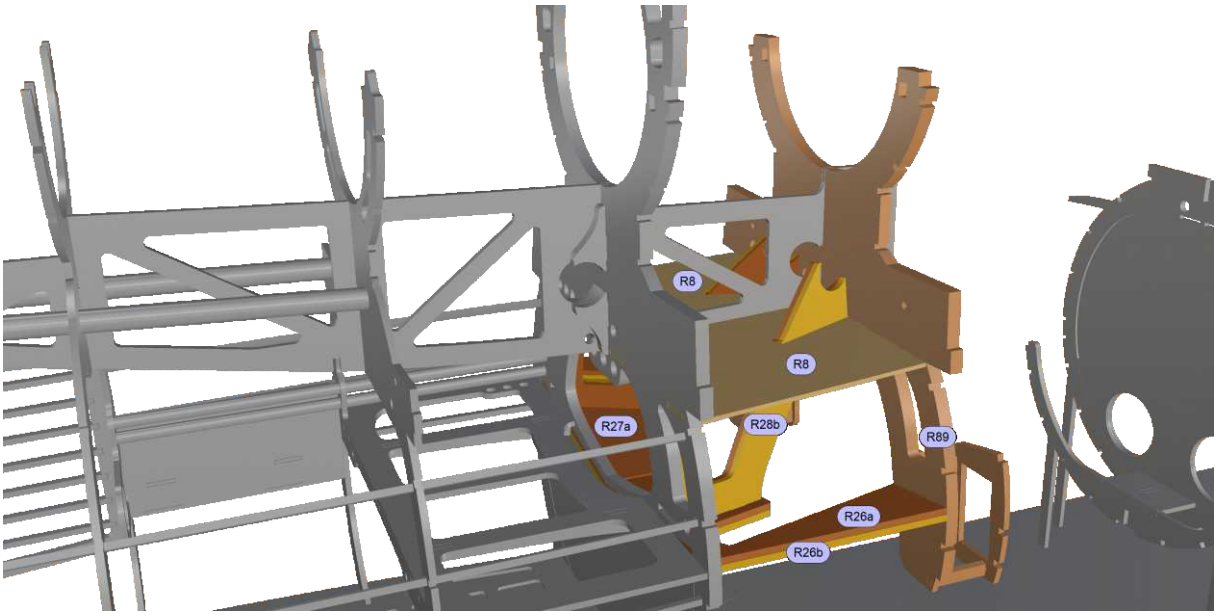

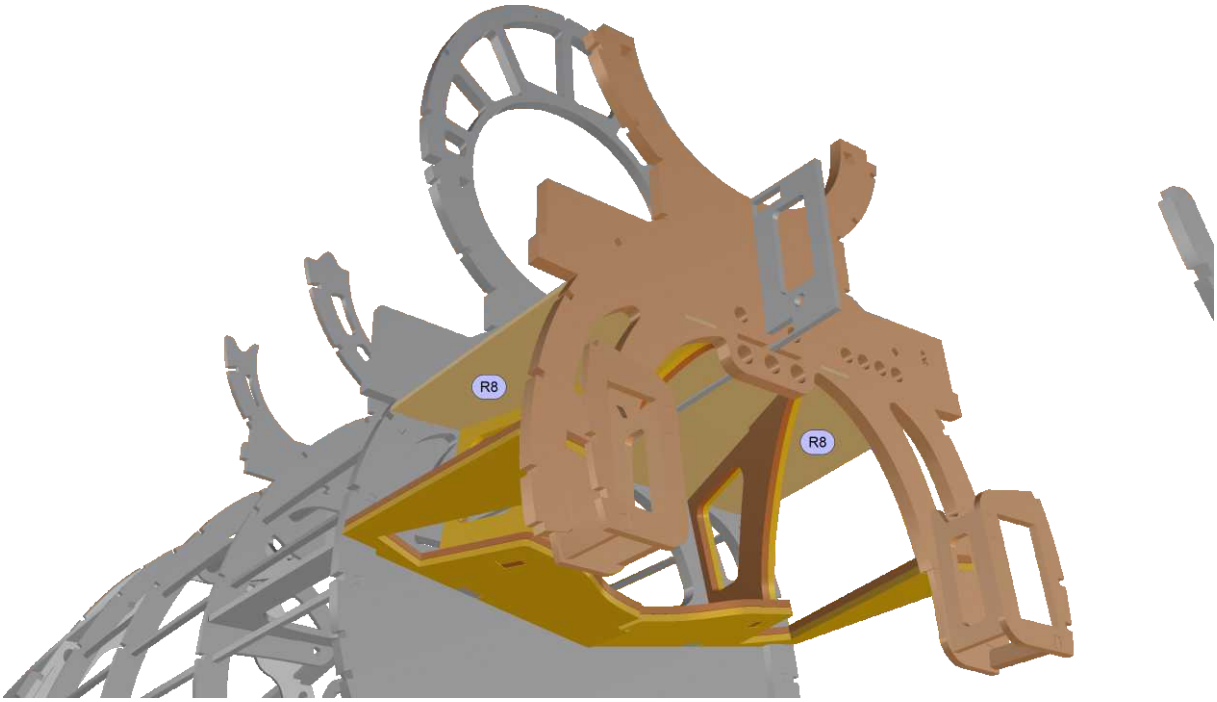

christoph glatt • bauernstr. 77 • 86462 langweid
info@glattCAD.de • www.glattCAD.de

glattCAD Flugmodelle

Gear Bay Roof (rear), Backbone (EDF)

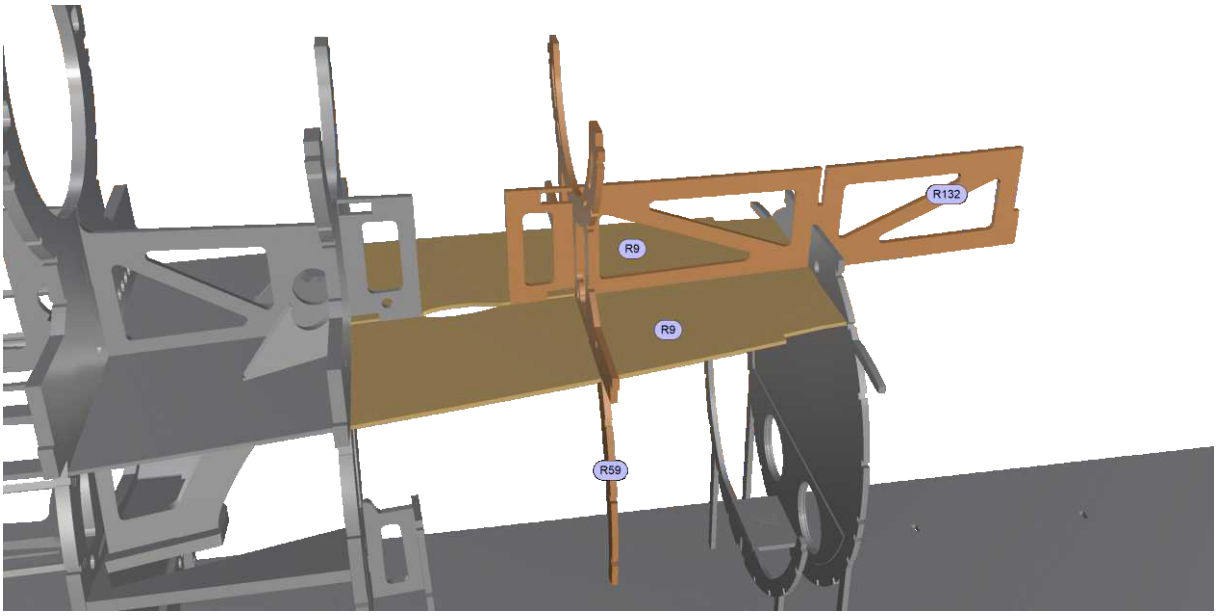

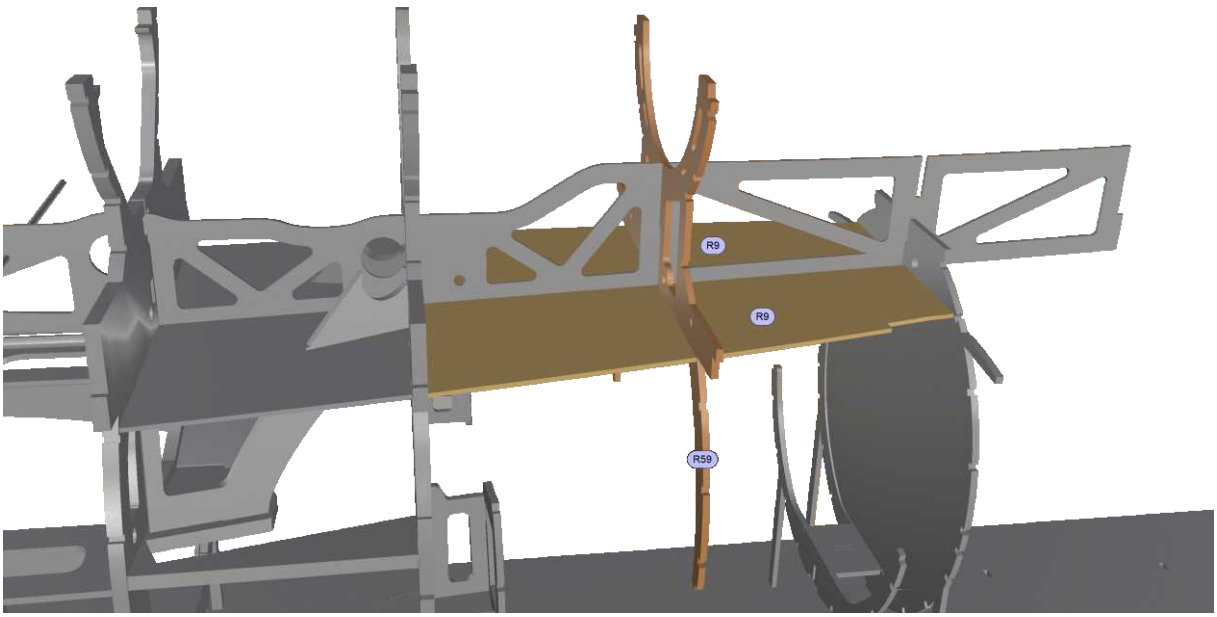

Christoph Glatt • Bauernstr. 77 • 86462 Langweid
info@glattCAD.de • www.glattCAD.de

glattCAD Flugmodelle

Main Gear\
Gear Bay Roof (rear), Backbone (EDF)

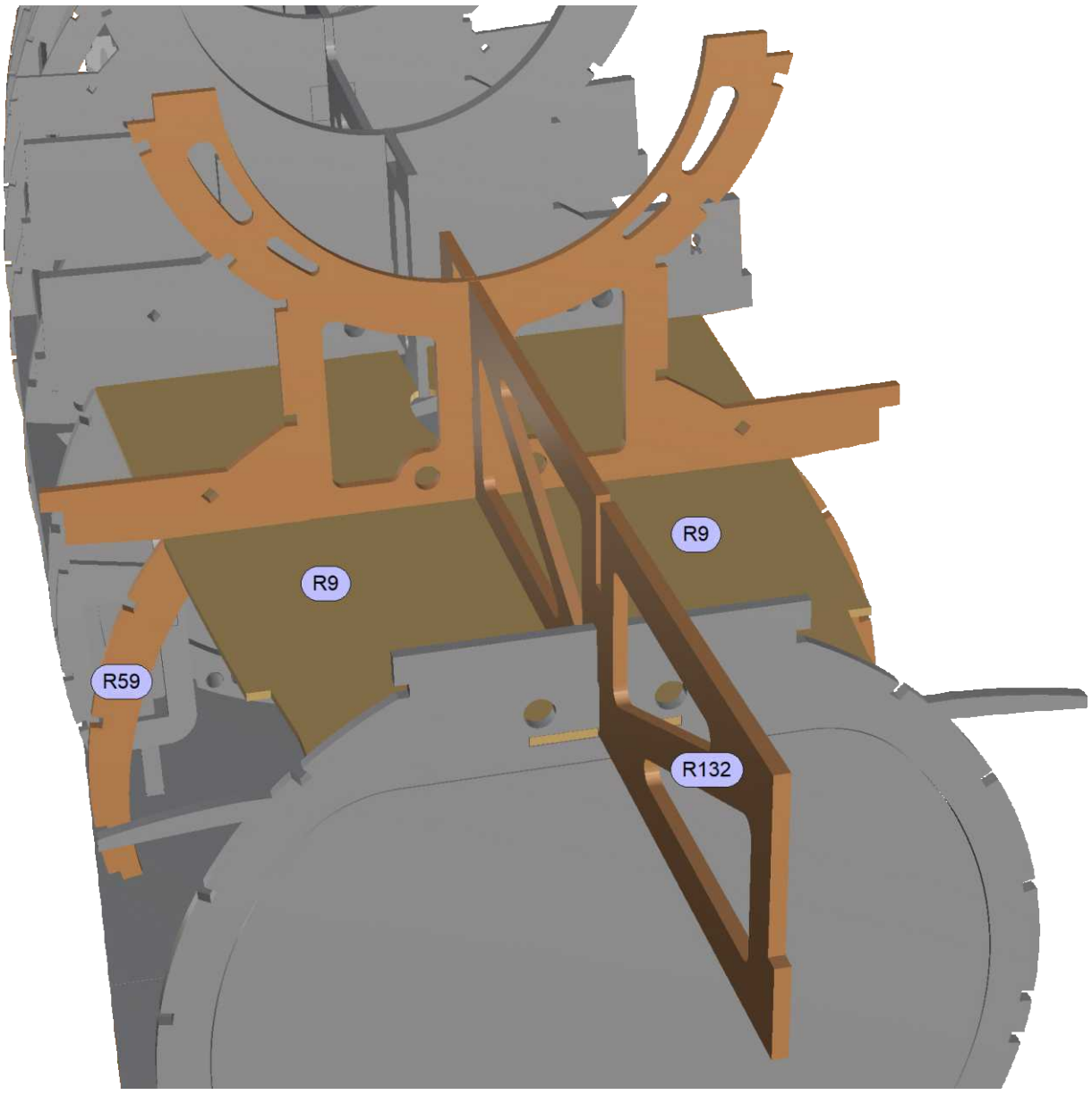

christoph glatt • bauernstr. 77 • 86462 langweid
info@glattCAD.de • www.glattCAD.de

glattCAD Flugmodelle

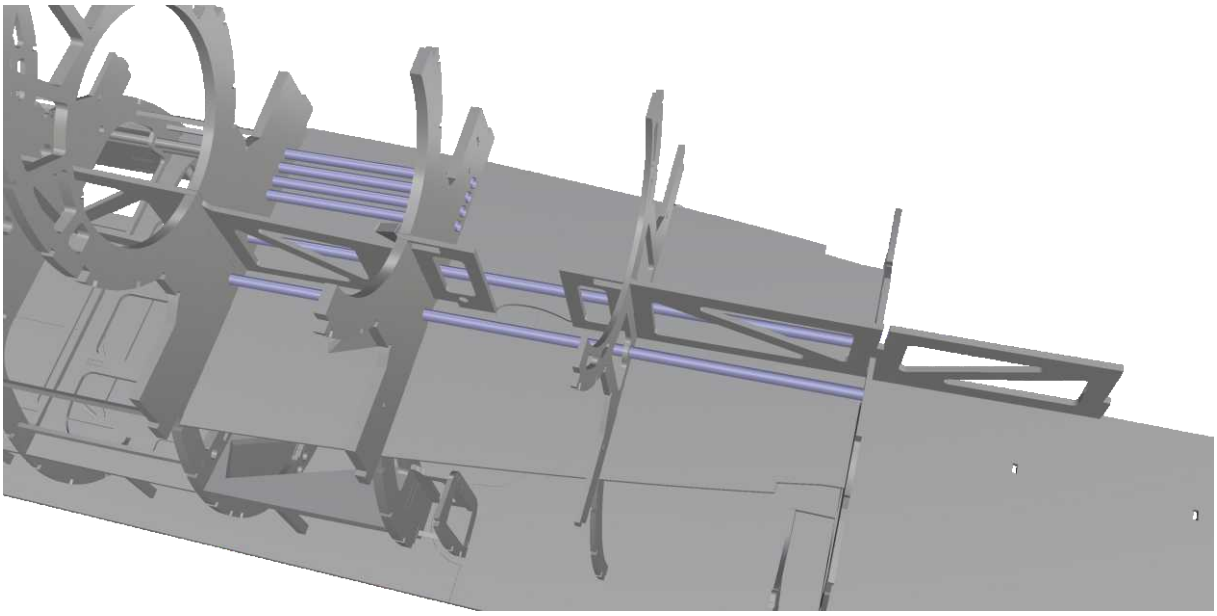

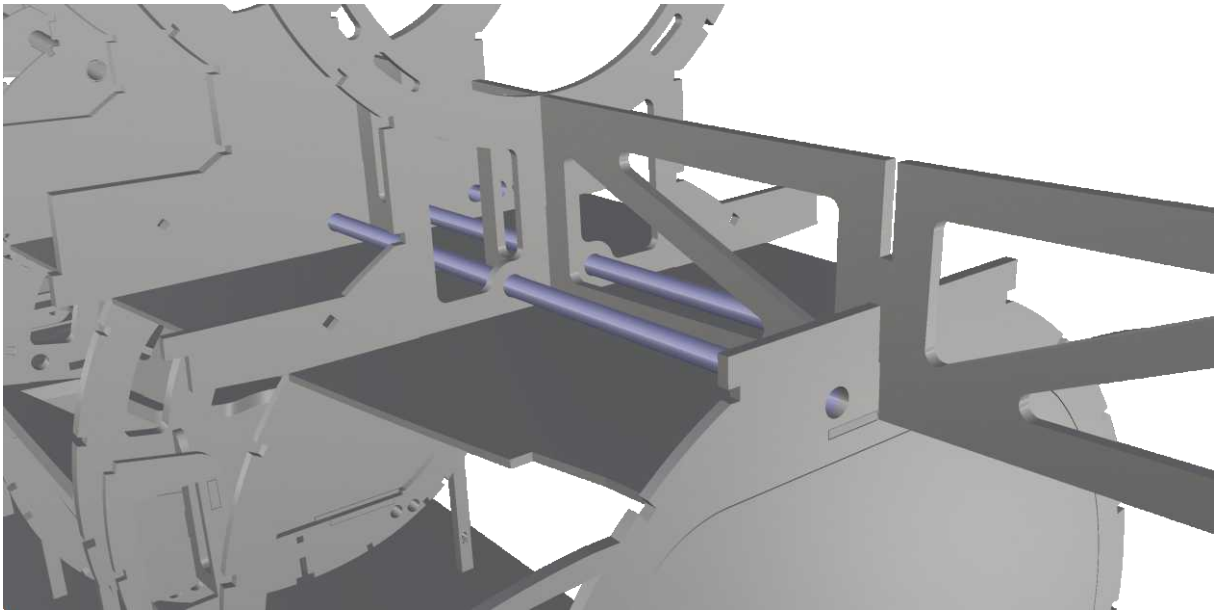

christoph glatt • bauernstr. 77 • 86462 langweid
info@glattCAD.de • www.glattCAD.de

glattCAD Flugmodelle

Electric Installation\Tubes, Wing Connectors (Jacket Tubes), Wing Root Ribs

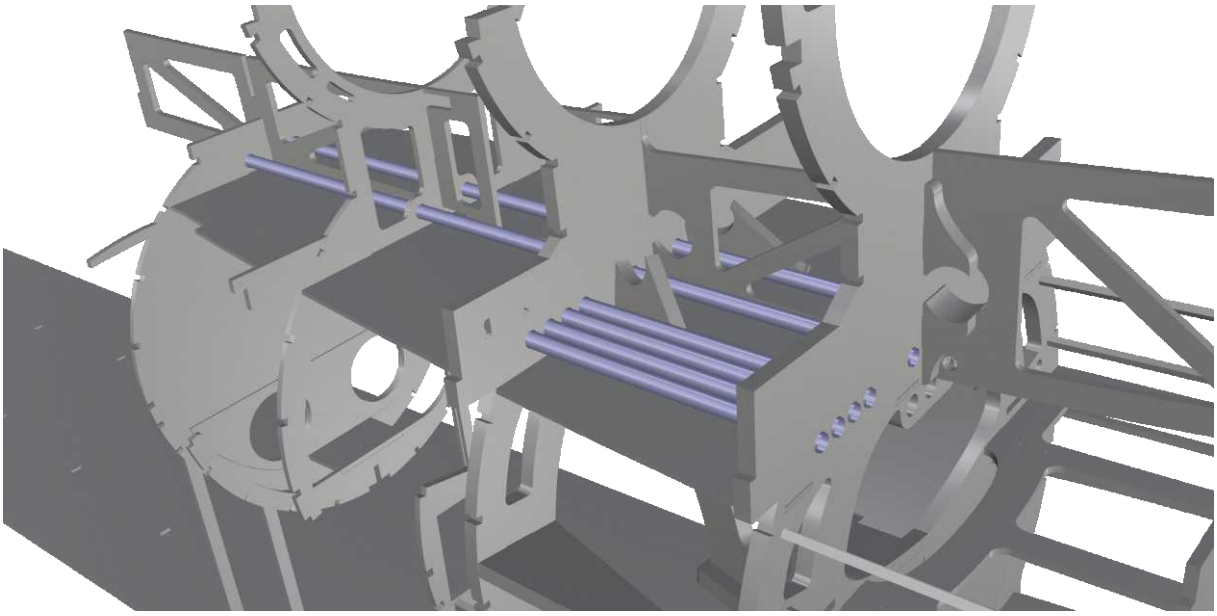

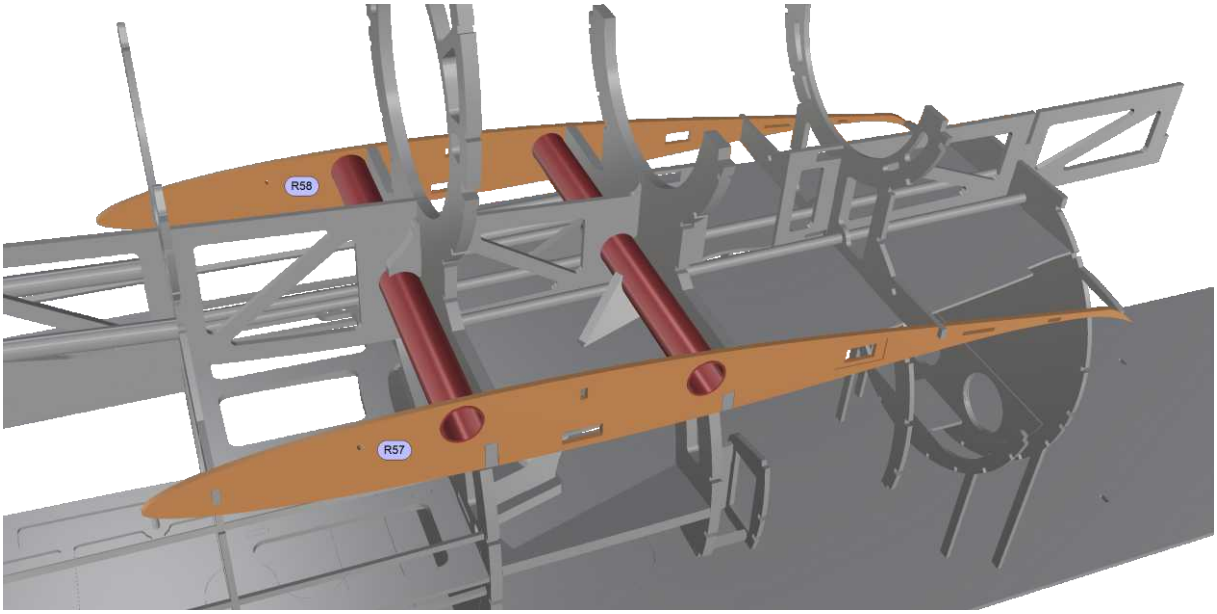

christoph glatt • bauernstr. 77 • 86462 langweid
info@glattCAD.de • www.glattCAD.de

glattCAD Flugmodelle

WING ROOT RIBS\
FLAPS INNER BOUNDARY

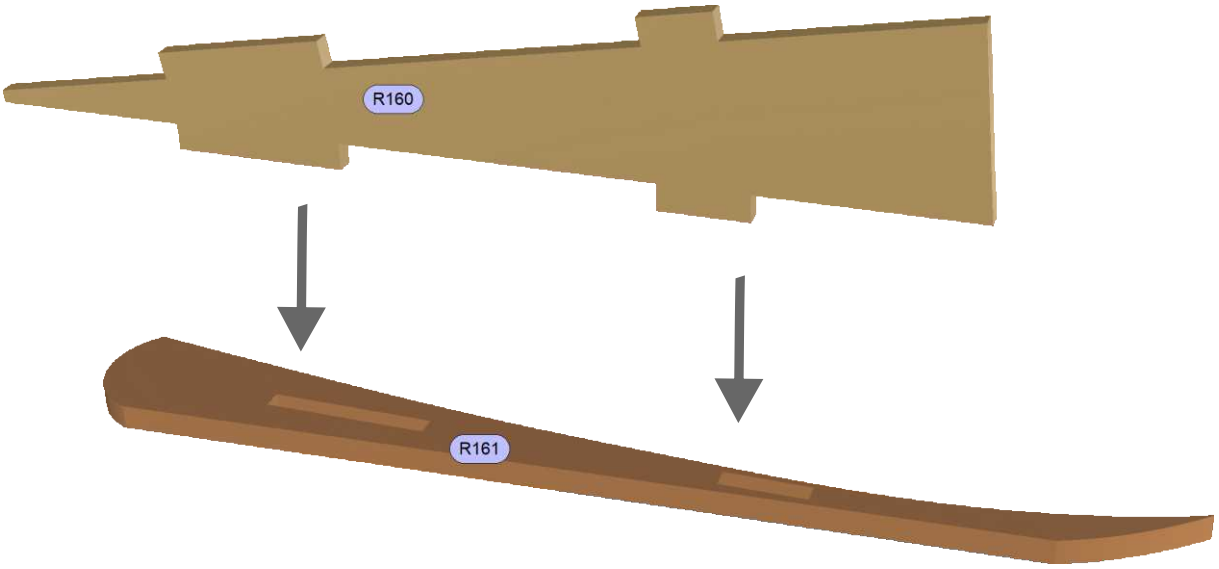

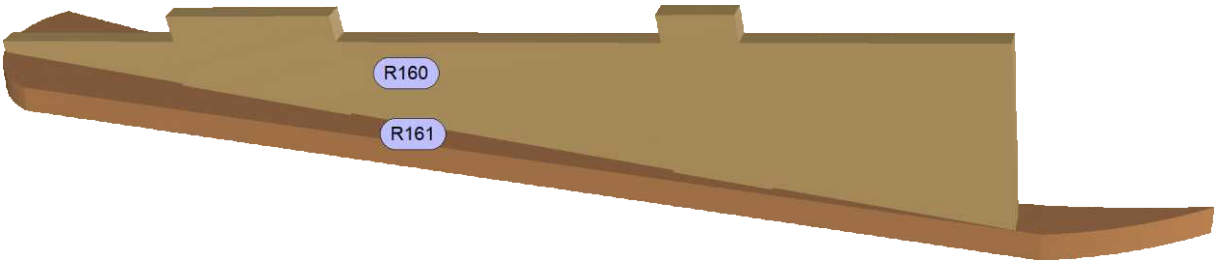

CHRISTOPH GLATT • BAUERNSTR. 77 • 86462 LANGWEID
INFO@GLATTCAD.DE • WWW.GLATTCAD.DE

glattCAD FLUGMODELLE

Wing Root Ribs\Flaps inner Boundary, Frames

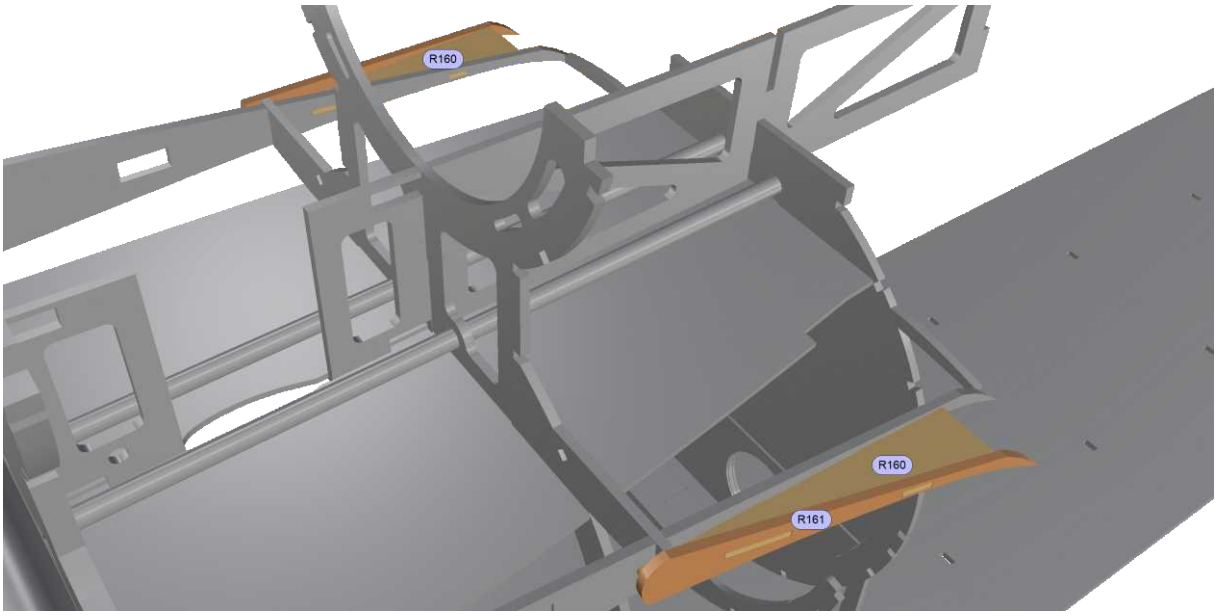

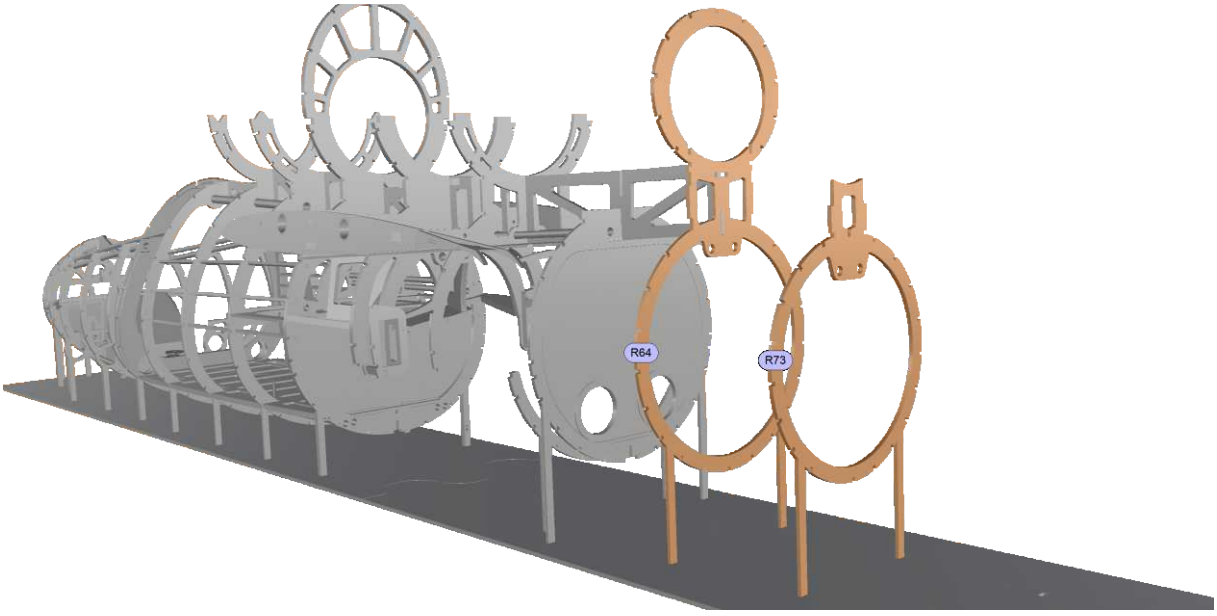

Christoph Glatt • Bauernstr. 77 • 86462 Langweid
info@glattCAD.de • www.glattCAD.de

glattCAD Flugmodelle

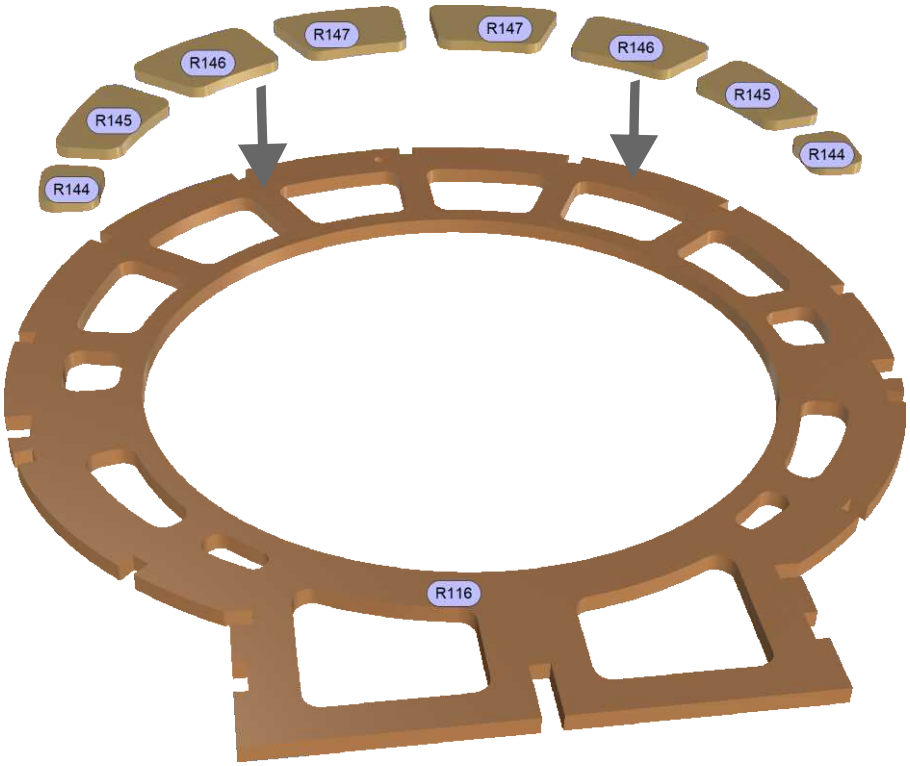

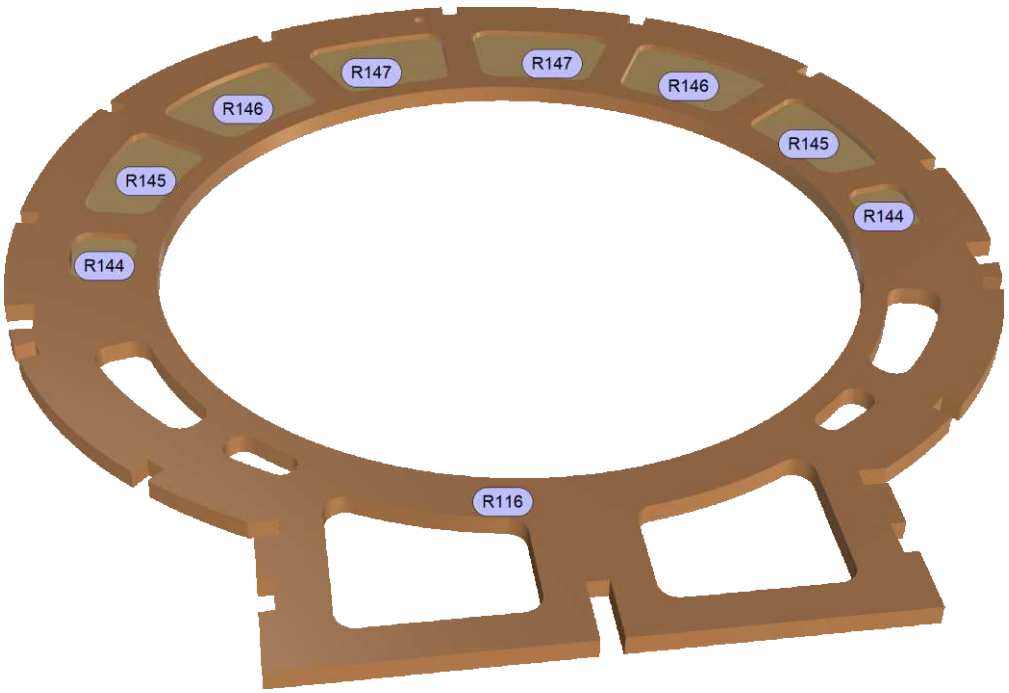

CHRISTOPH GLATT • BAUERNSTR. 77 • 86462 LANGWEID
INFO@GLATTCAD.DE • WWW.GLATTCAD.DE

glattCAD FLUGMODELLE

ENGINE PIGGYBACK\FRAME, WING ROOT RIBS\SECURE SYSTEM

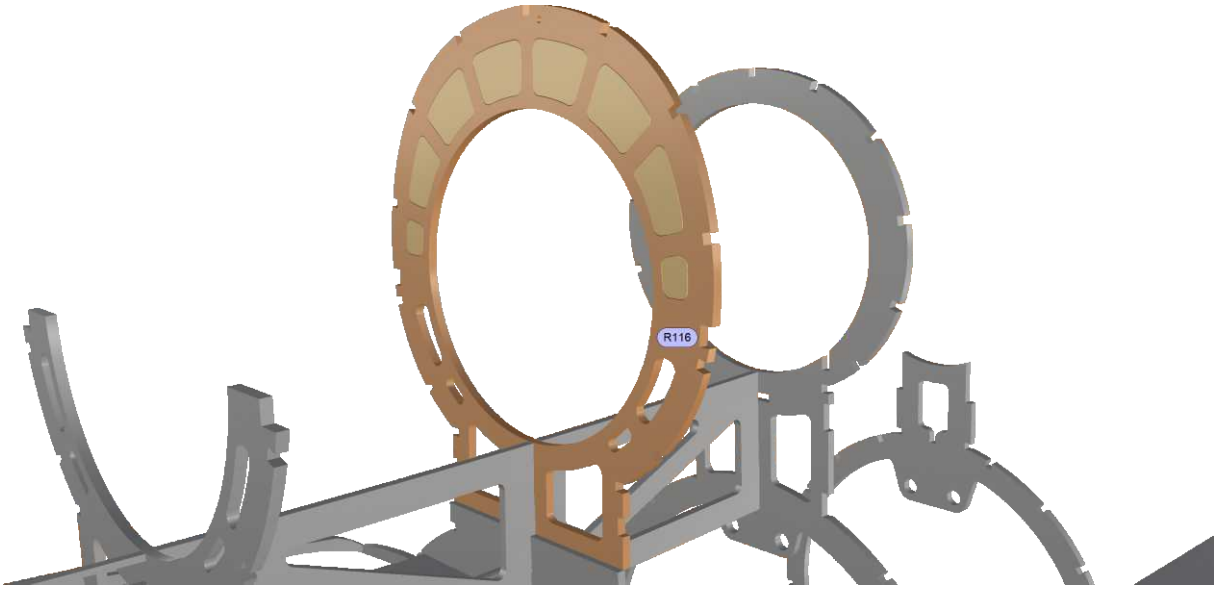

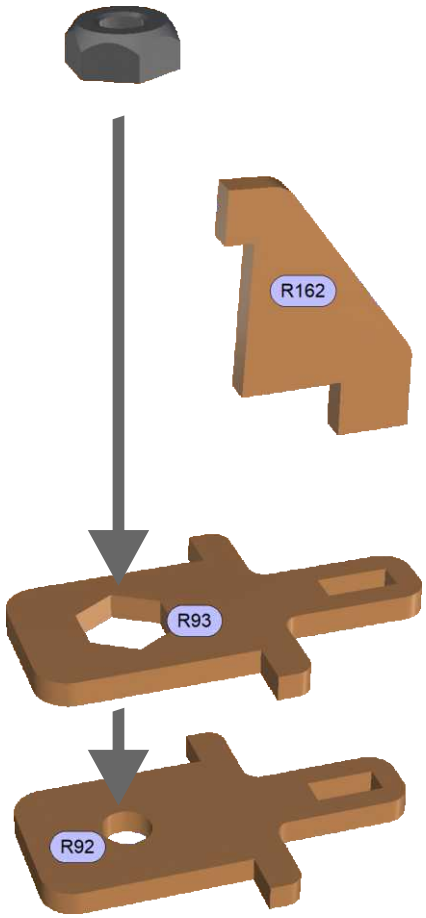

CHRISTOPH GLATT • BAUERNSTR. 77 • 86462 LANGWEID
INFO@GLATTCAD.DE • WWW.GLATTCAD.DE

glattCAD FLUGMODELLE

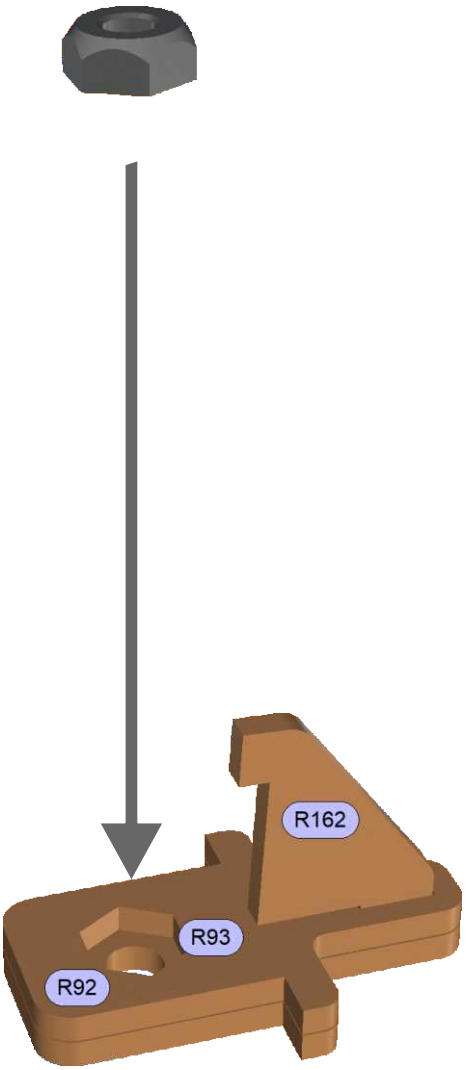

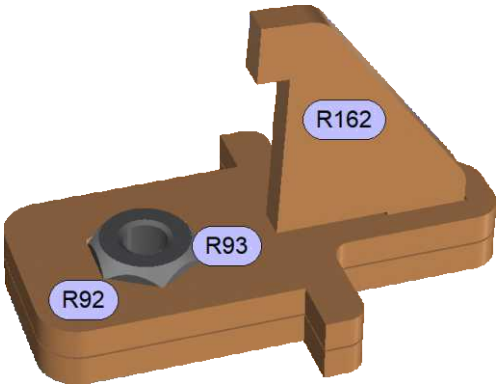

CHRISTOPH GLATT • BAUERNSTR. 77 • 86462 LANGWEID
INFO@GLATTCAD.DE • WWW.GLATTCAD.DE

glattCAD FLUGMODELLE

WING ROOT RIBS\SECURE SYSTEM

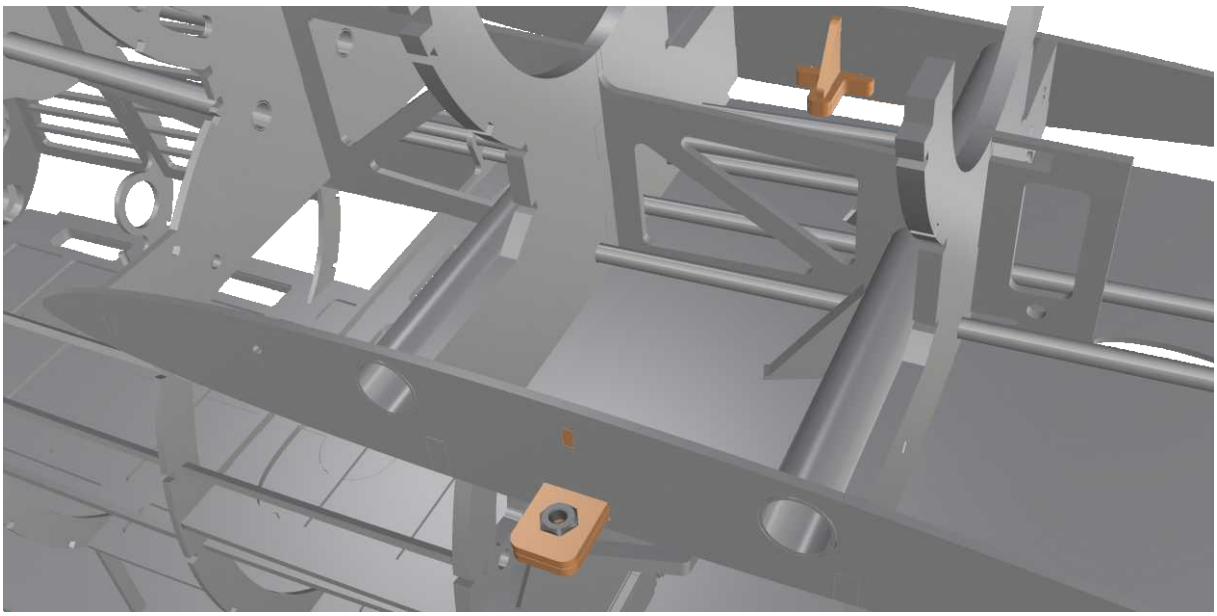

CHRISTOPH GLATT • BAUERNSTR. 77 • 86462 LANGWEID
INFO@GLATTCAD.DE • WWW.GLATTCAD.DE

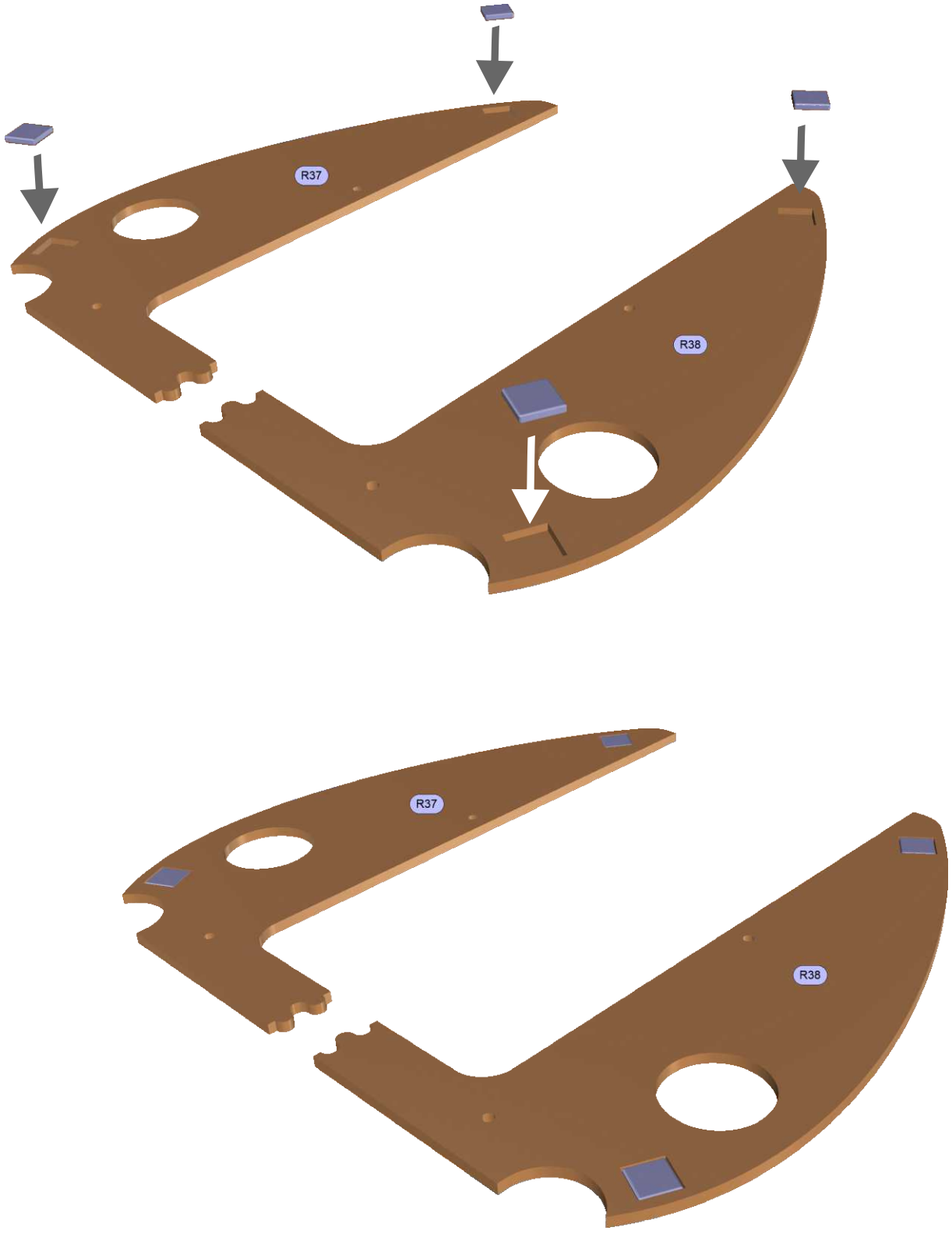

Christoph Glatt • Bauernstr. 77 • 86462 Langweid
info@glattCAD.de • www.glattCAD.de

glattCAD Flugmodelle

Cabin\Removable Two-Part Back Wall\ Seat Rail System

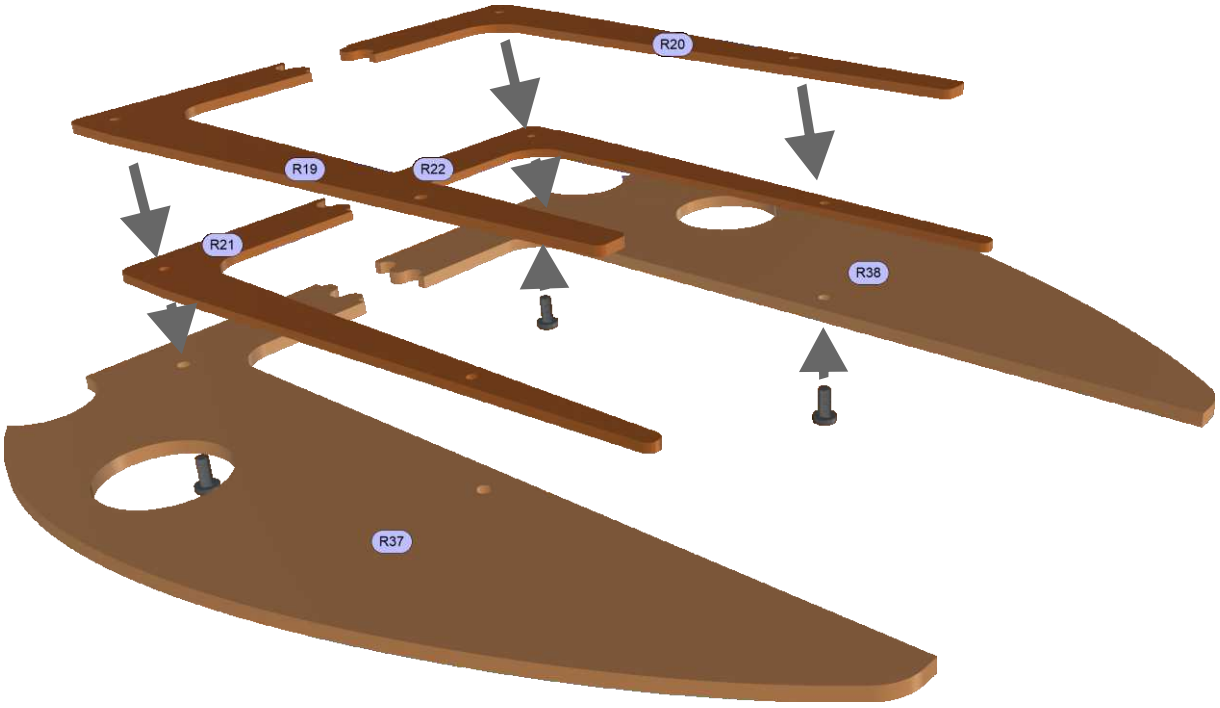

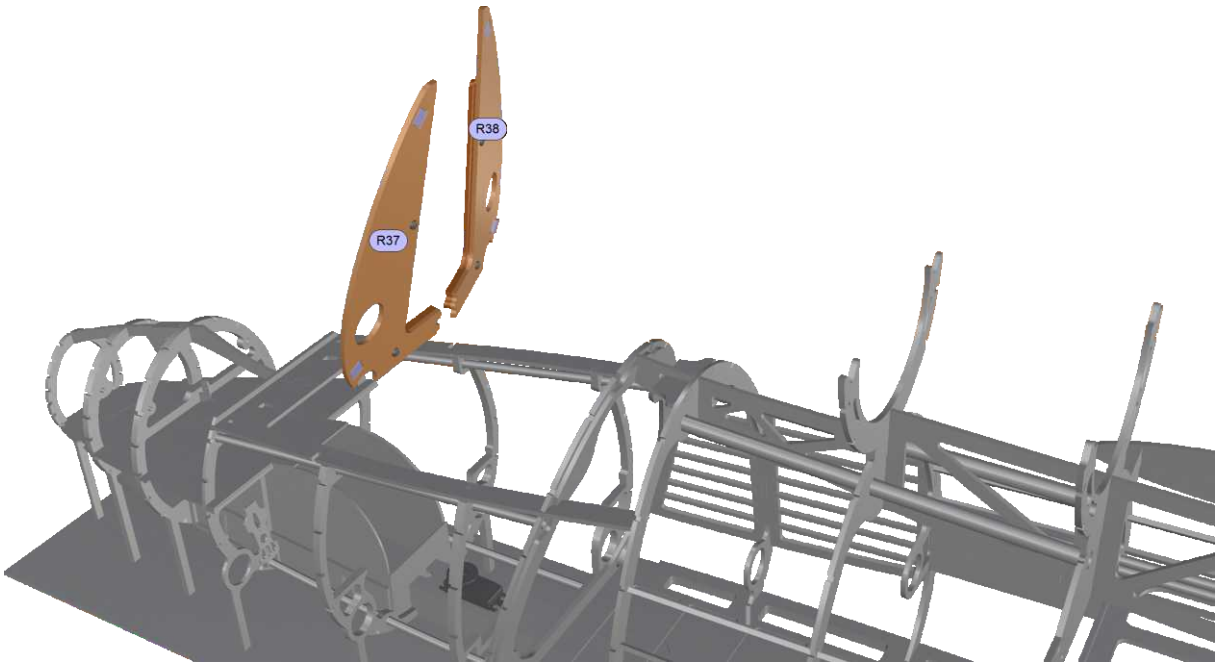

Christoph Glatt • Bauernstr. 77 • 86462 Langweid
info@glattCAD.de • www.glattCAD.de

glattCAD Flugmodelle

Cabin\
Removable Two-Part Back Wall

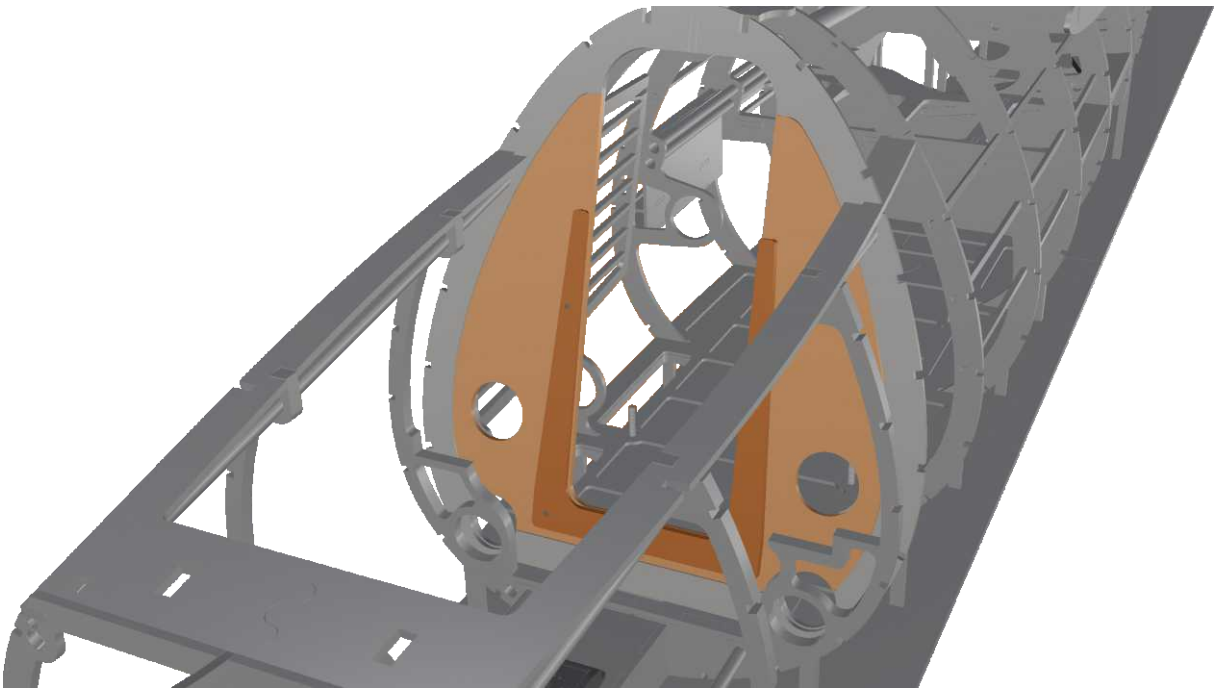

christoph glatt • bauernstr. 77 • 86462 langweid
info@glattCAD.de • www.glattCAD.de

glattCAD Flugmodelle

Main Fuel Tank

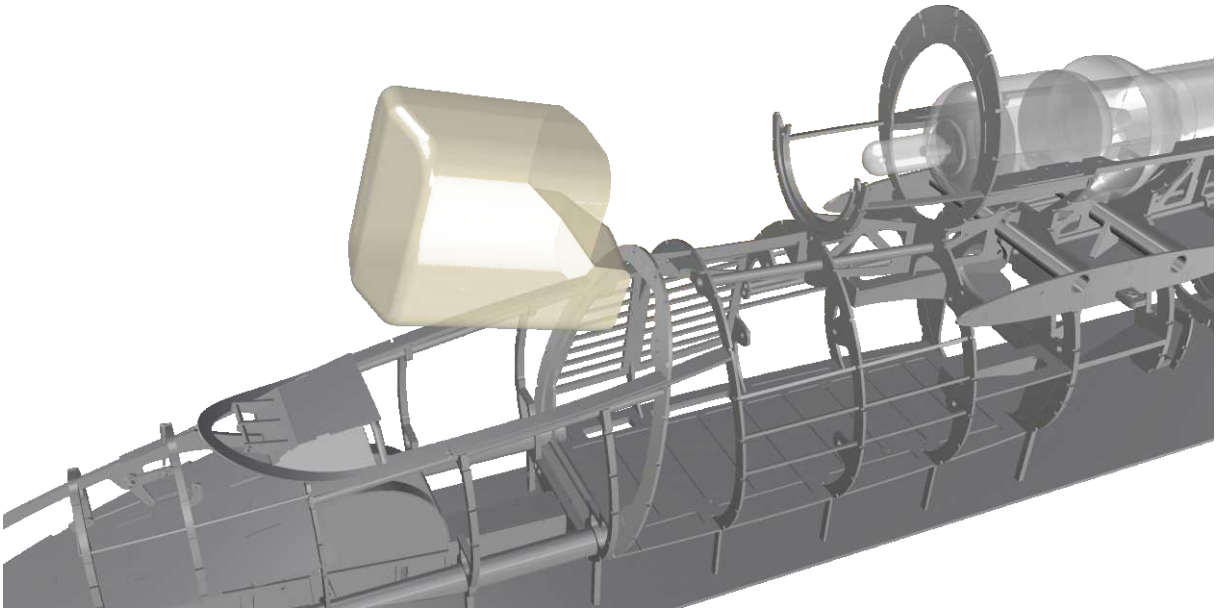

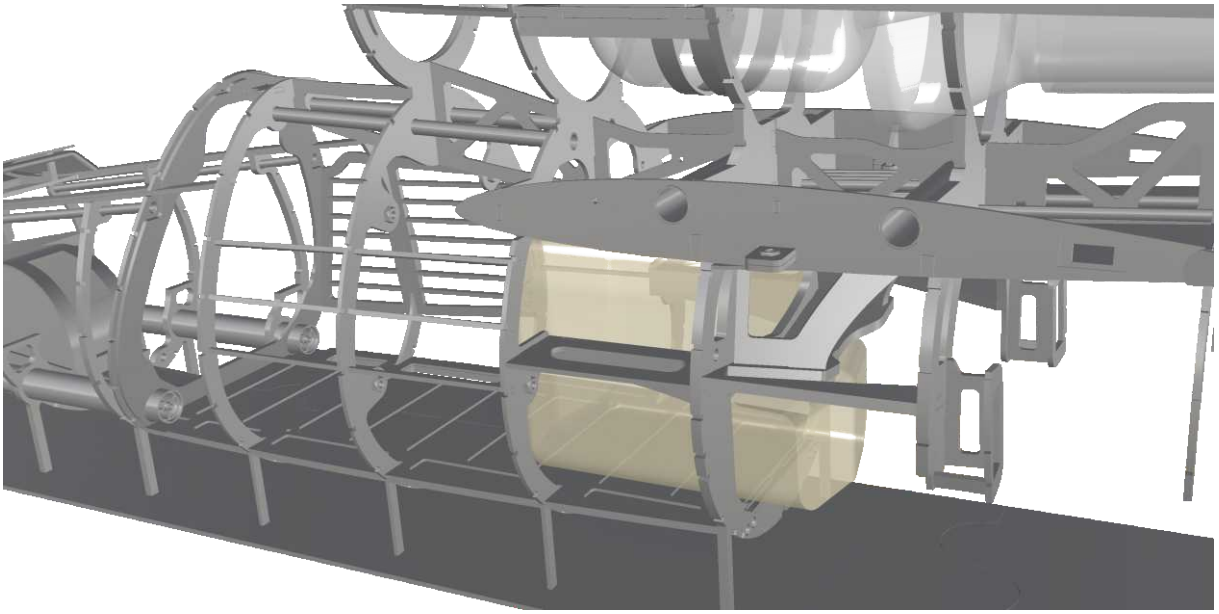

• JET • JET • JET • JET • JET • JET • JET • JET • JET • JET •

• JET • JET • JET • JET • JET • JET • JET • JET • JET • JET •

CHRISTOPH GLATT • BAUERNSTR. 77 • 86462 LANGWEID
INFO@GLATTCAD.DE • WWW.GLATTCAD.DE

glattCAD FLUGMODELLE

Main Fuel Tank\ Grasp

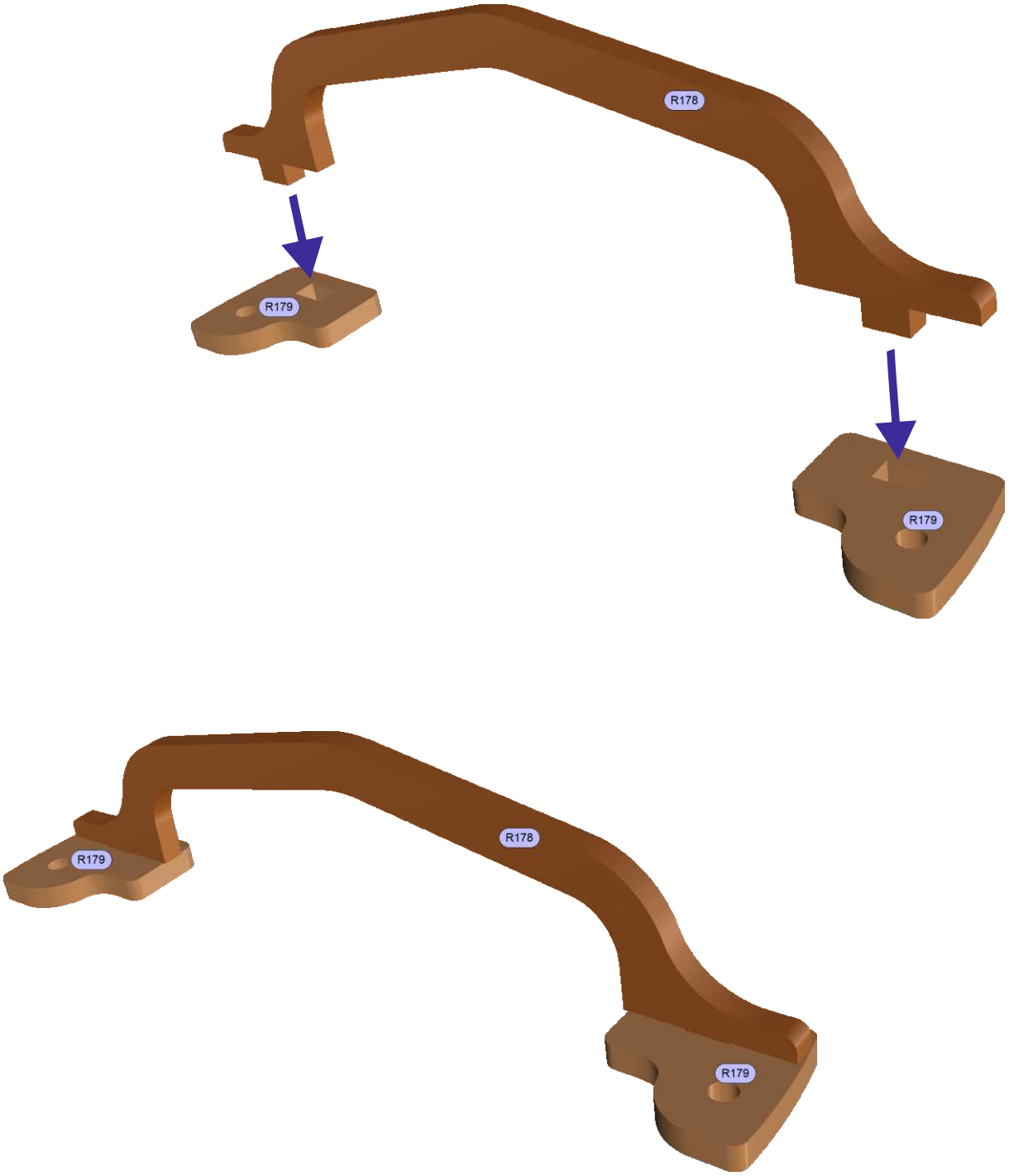

• JET • JET • JET • JET • JET • JET • JET • JET • JET • JET •

• JET • JET • JET • JET • JET • JET • JET • JET • JET • JET •

CHRISTOPH GLATT • BAUERNSTR. 77 • 86462 LANGWEID
INFO@glattCAD.DE • WWW.glattCAD.DE

glattCAD FLUGMODELLE

• JET • JET • JET • JET • JET • JET • JET • JET • JET • JET • JET •

• JET • JET • JET • JET • JET • JET • JET • JET • JET • JET • JET •

CHRISTOPH GLATT • BAUERNSTR. 77 • 86462 LANGWEID
INFO@GLATTCAD.DE • WWW.GLATTCAD.DE

glattCAD FLUGMODELLE

• JET • JET • JET • JET • JET • JET • JET • JET • JET • JET • JET •

• JET • JET • JET • JET • JET • JET • JET • JET • JET • JET • JET •

CHRISTOPH GLATT • BAUERNSTR. 77 • 86462 LANGWEID
INFO@GLATTCAD.DE • WWW.GLATTCAD.DE

glattCAD FLUGMODELLE

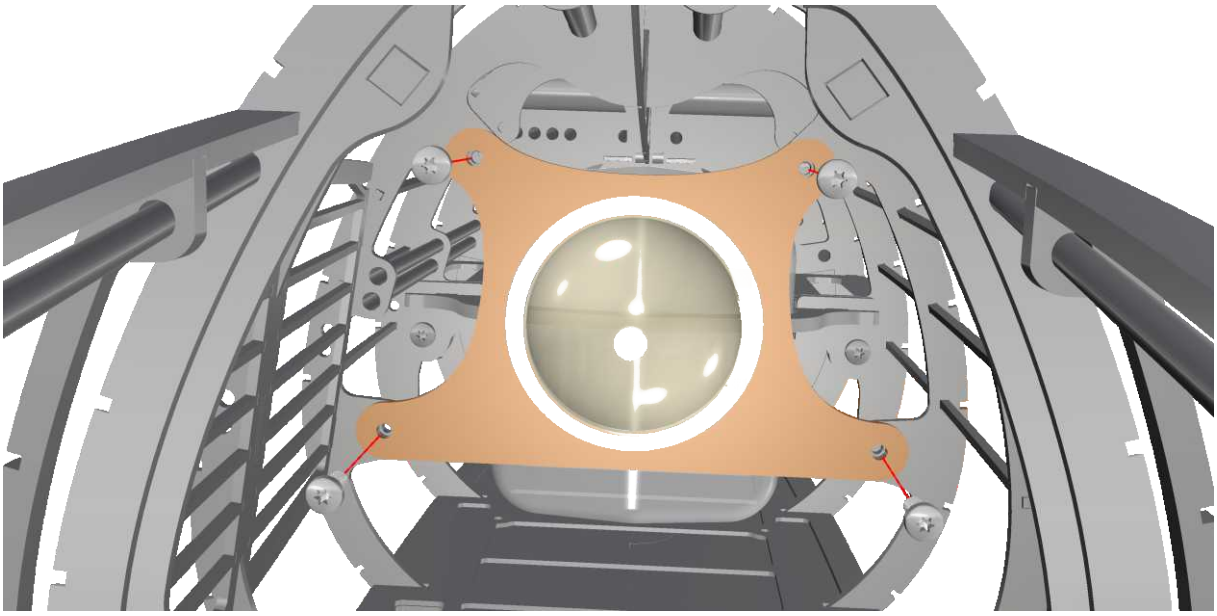

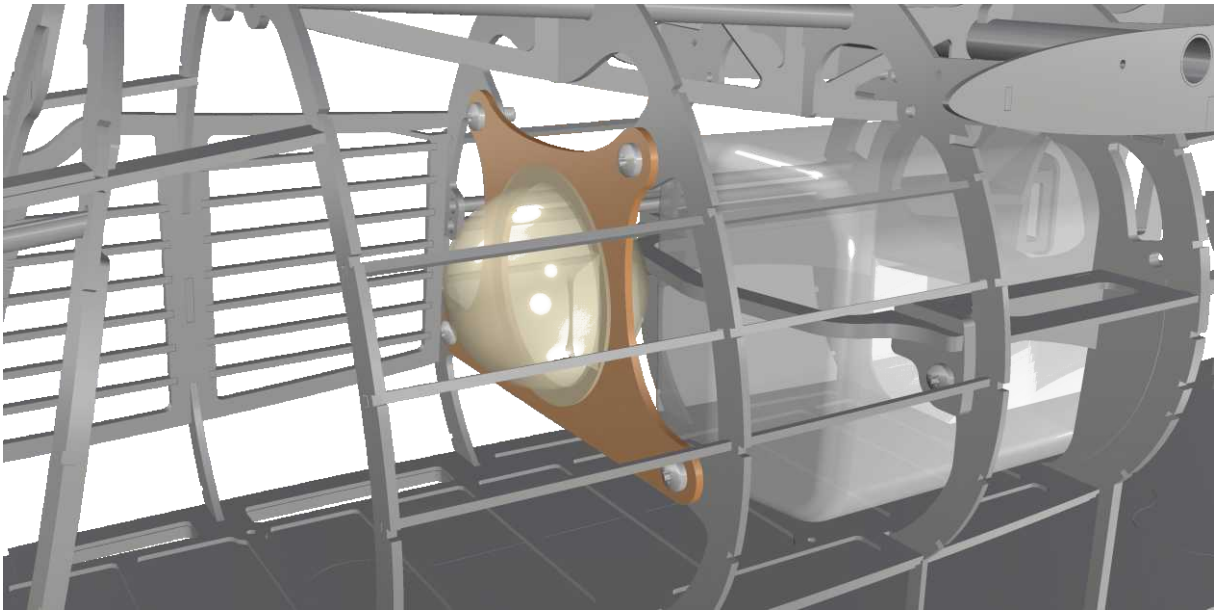

• JET • JET • JET • JET • JET • JET • JET • JET • JET • JET •

• JET • JET • JET • JET • JET • JET • JET • JET • JET • JET •

CHRISTOPH GLATT • BAUERNSTR. 77 • 86462 LANGWEID
INFO@GLATTCAD.DE • WWW.GLATTCAD.DE

glattCAD FLUGMODELLE

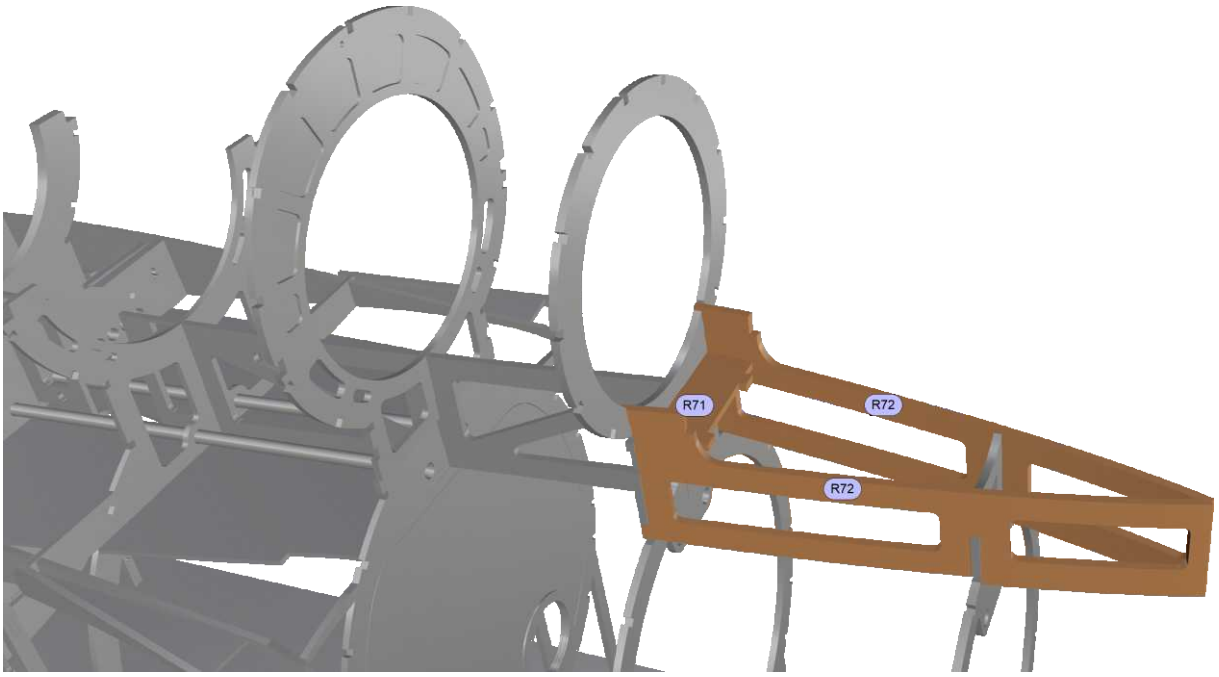

CHRISTOPH GLATT • BAUERNSTR. 77 • 86462 LANGWEID
INFO@GLATTCAD.DE • WWW.GLATTCAD.DE

glattCAD FLUGMODELLE

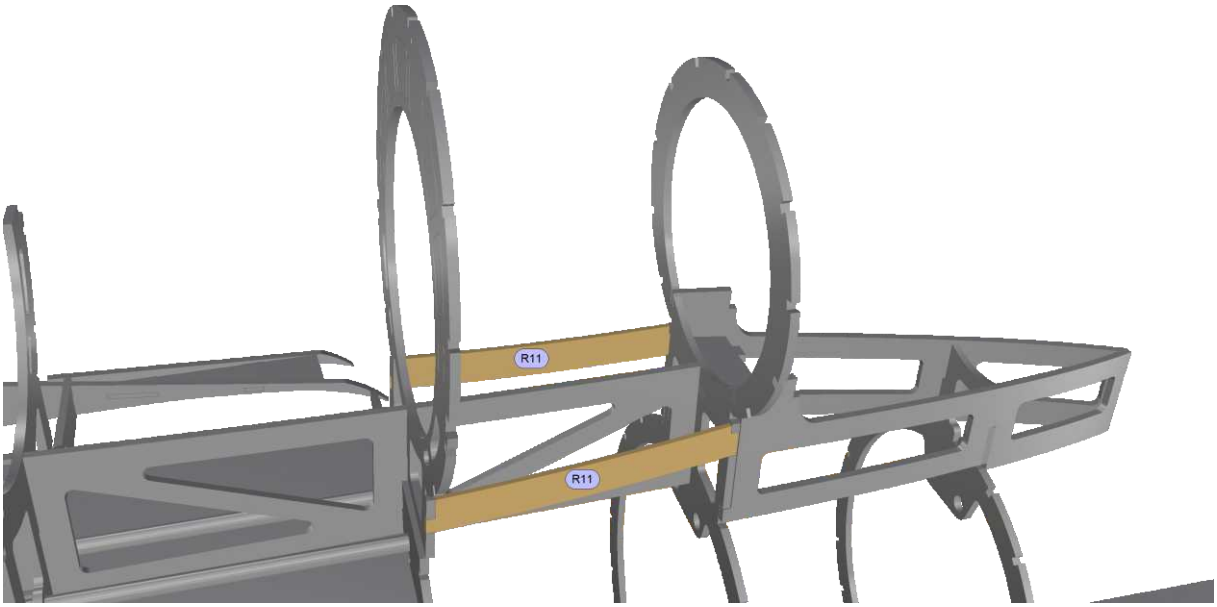

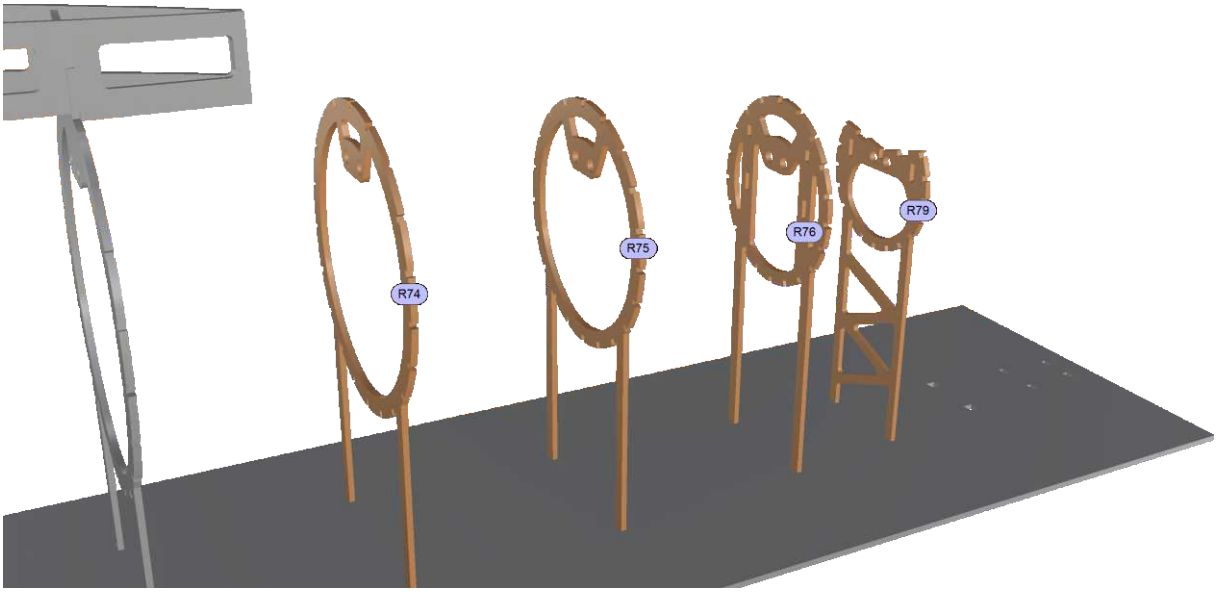

CHRISTOPH GLATT • BAUERNSTR. 77 • 86462 LANGWEID
INFO@GLATTCAD.DE • WWW.GLATTCAD.DE

glattCAD
FLUGMODELLE

Tail Section\
Secure System f. Removable Empennage

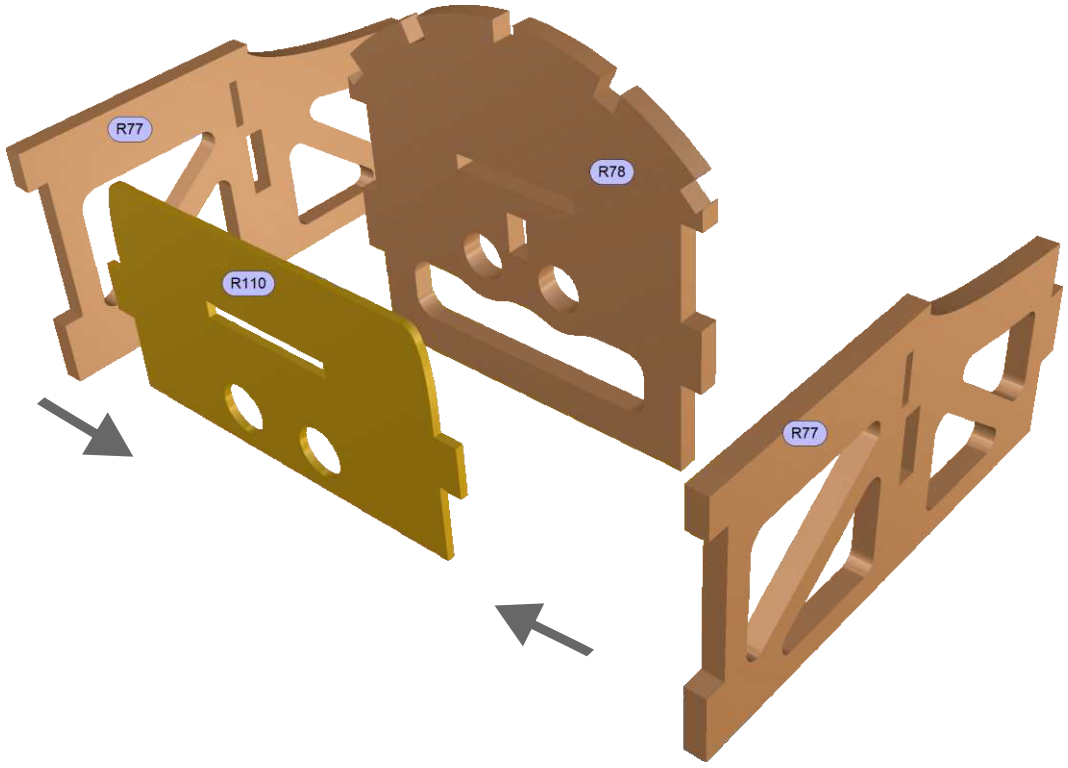

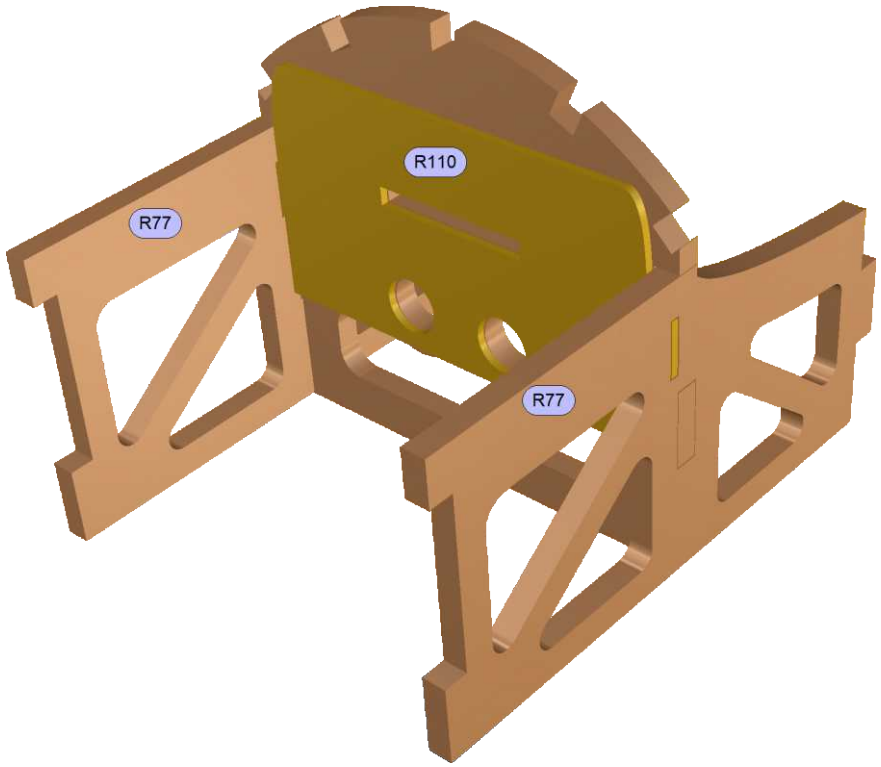

Christoph Glatt • Bauernstr. 77 • 86462 Langweid
info@glattCAD.de • www.glattCAD.de

glattCAD Flugmodelle

Tail Section\
Secure System f. Removable Empennage,
Electric Installation\Tubes

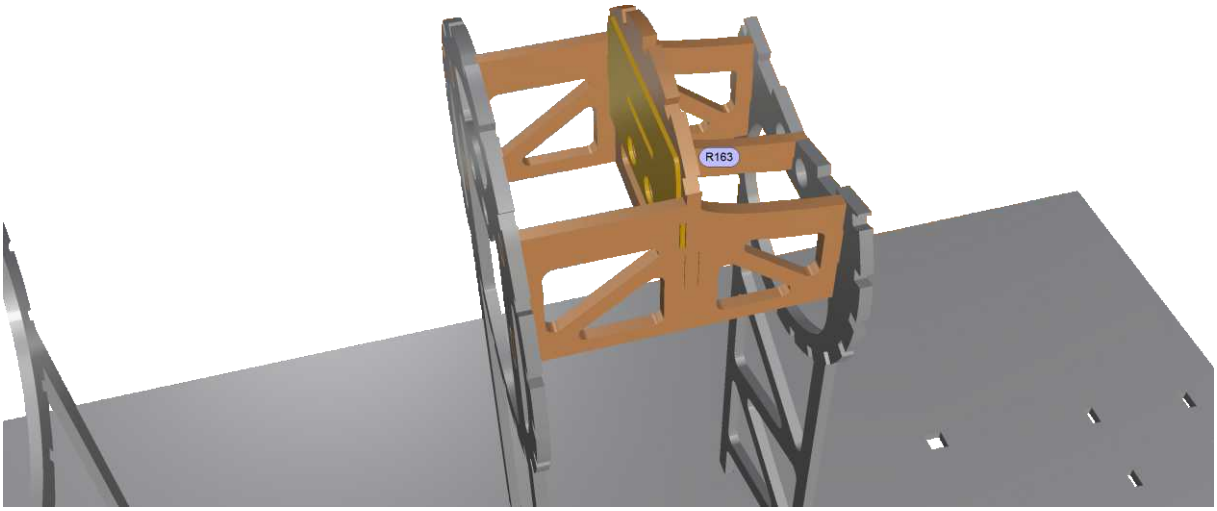

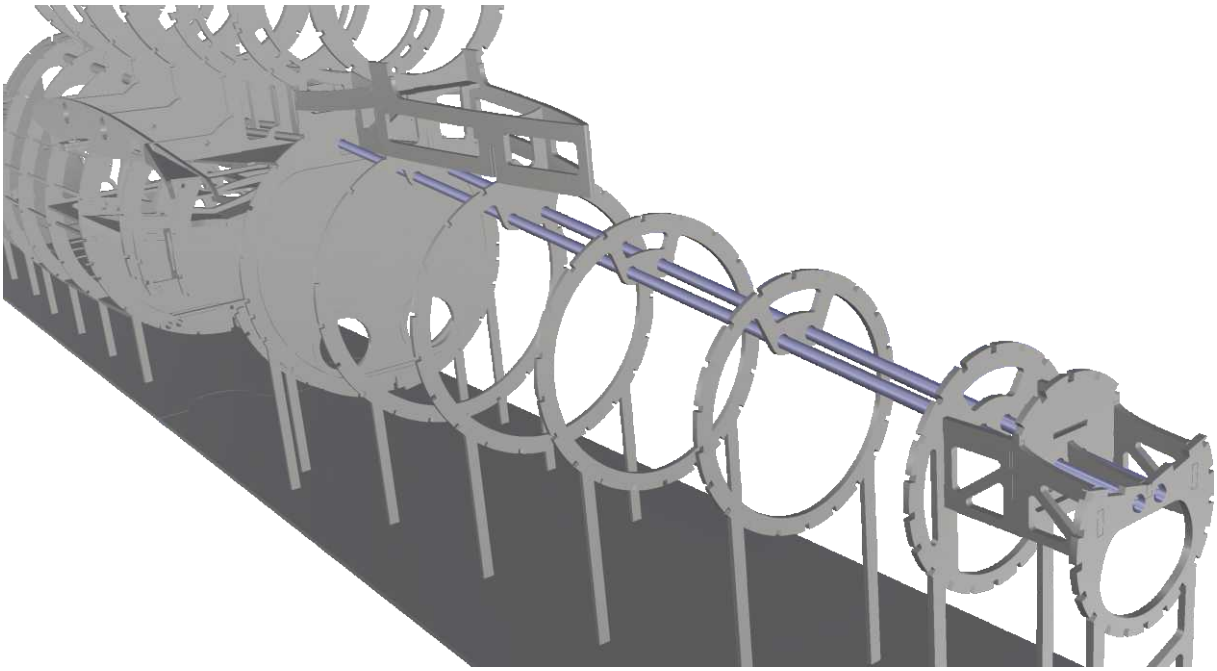

Christoph Glatt • Bauernstr. 77 • 86462 Langweid
info@glattCAD.de • www.glattCAD.de

glattCAD Flugmodelle

TAIL SECTION\
SECURE SYSTEM F. REMOVABLE EMPENNAGE

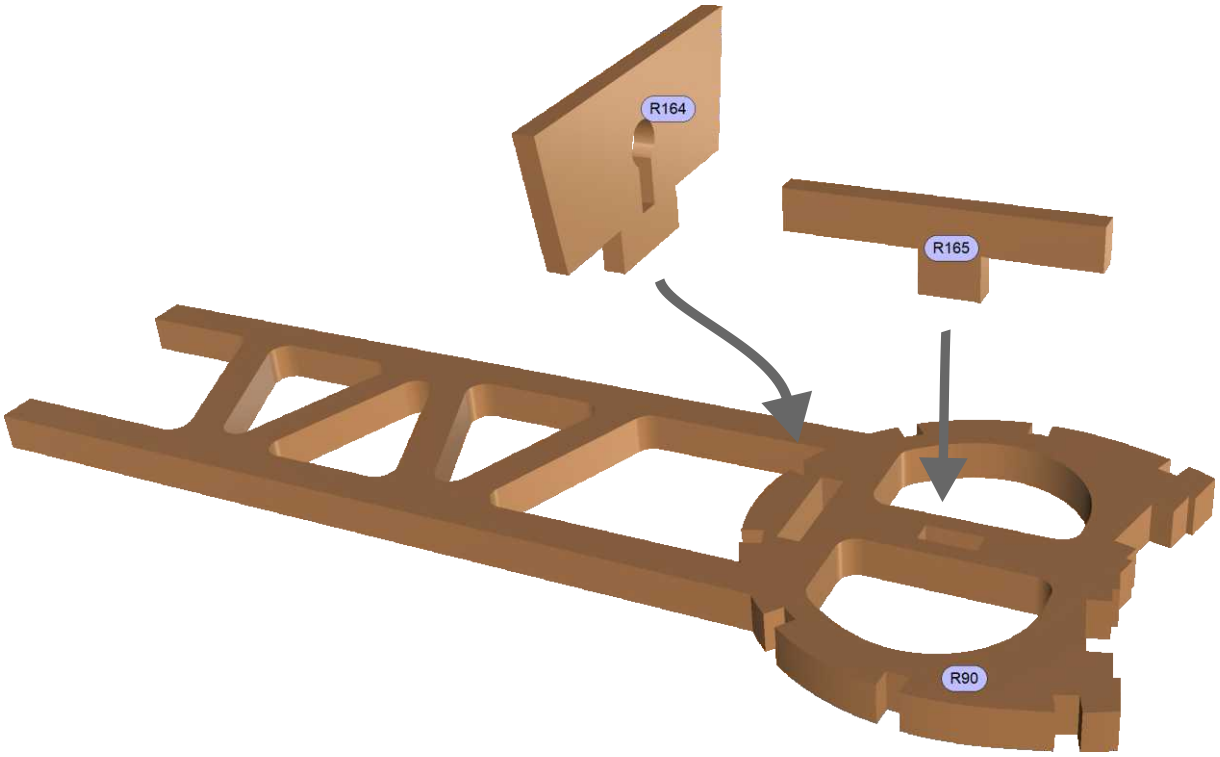

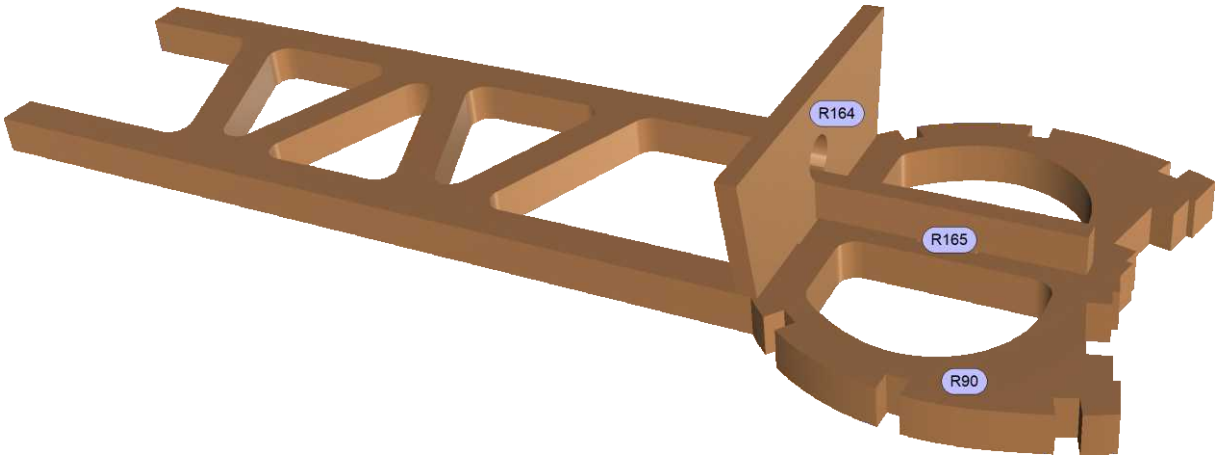

CHRISTOPH GLATT • BAUERNSTR. 77 • 86462 LANGWEID
INFO@GLATTCAD.DE • WWW.GLATTCAD.DE

glattCAD FLUGMODELLE

TAIL SECTION\
SECURE SYSTEM F. REMOVABLE EMPENNAGE

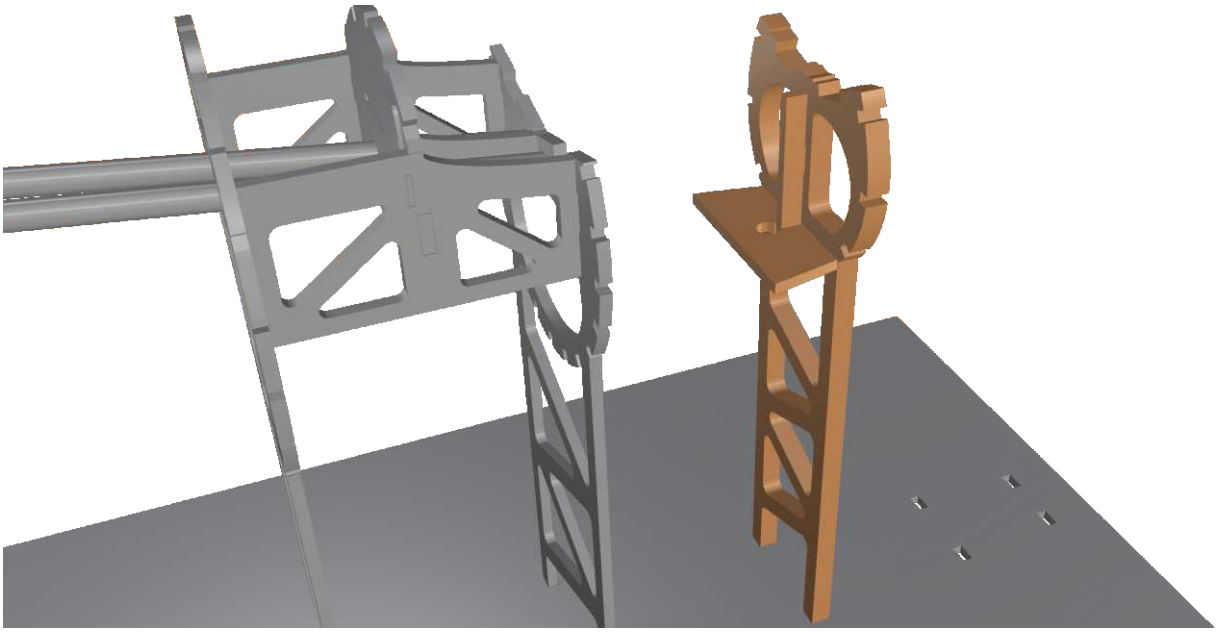

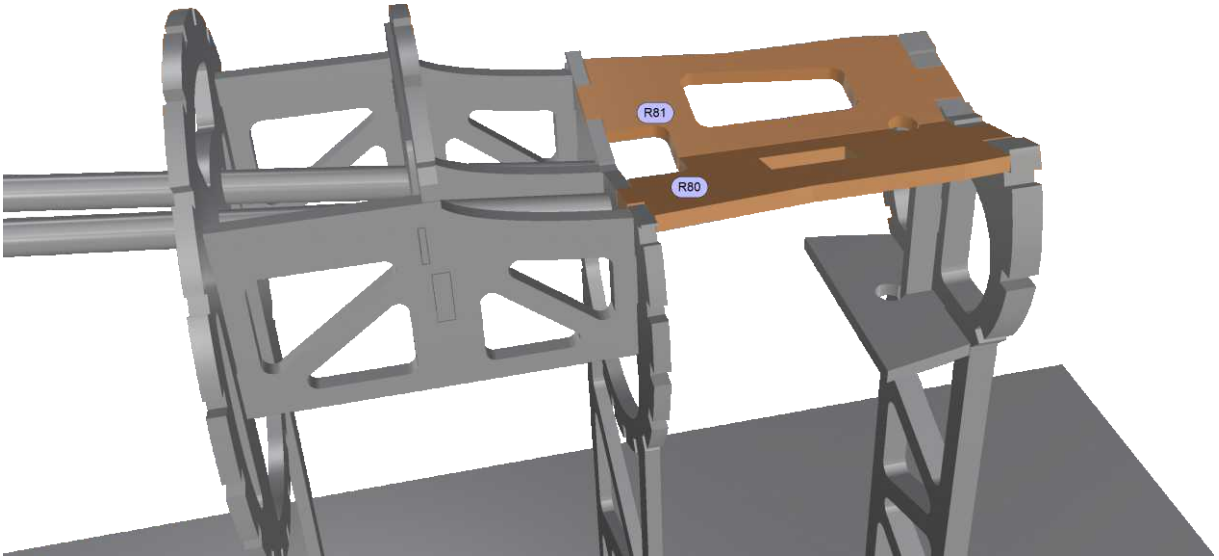

CHRISTOPH GLATT • BAUERNSTR. 77 • 86462 LANGWEID
INFO@GLATTCAD.DE • WWW.GLATTCAD.DE

glattCAD FLUGMODELLE

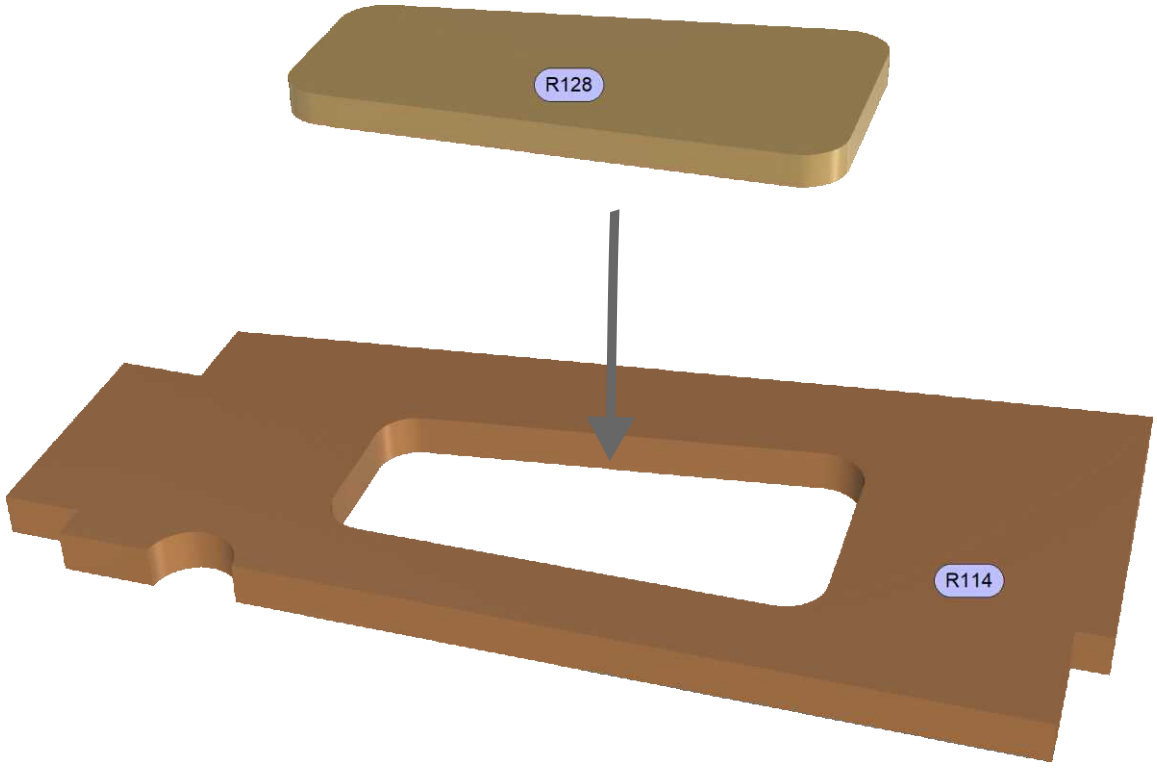

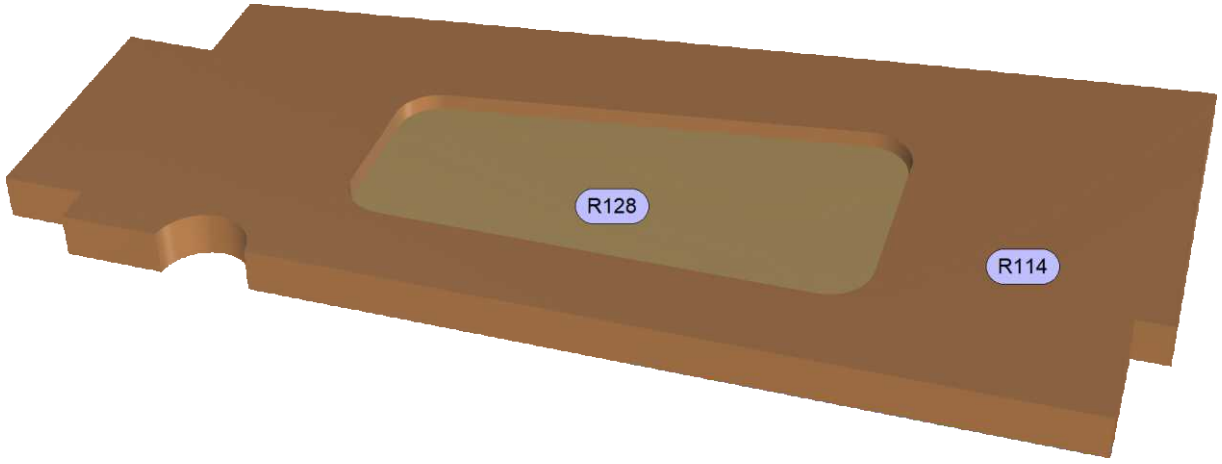

Christoph Glatt • Bauernstr. 77 • 86462 Langweid
info@glattCAD.de • www.glattCAD.de

glattCAD Flugmodelle

Tail Section\
Secure System f. Removable Empennage

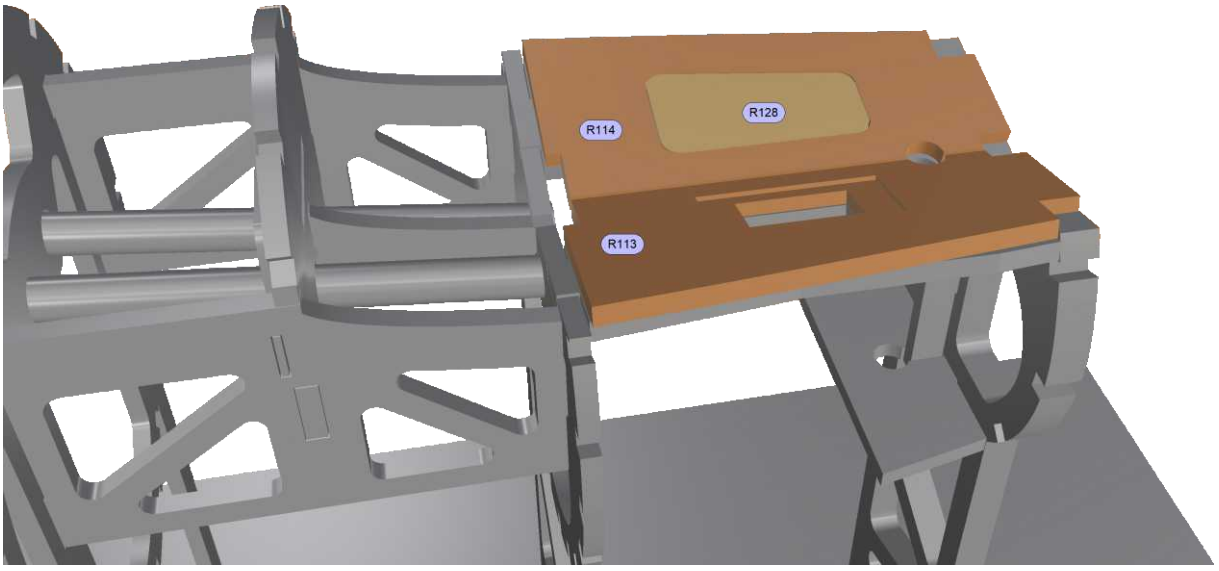

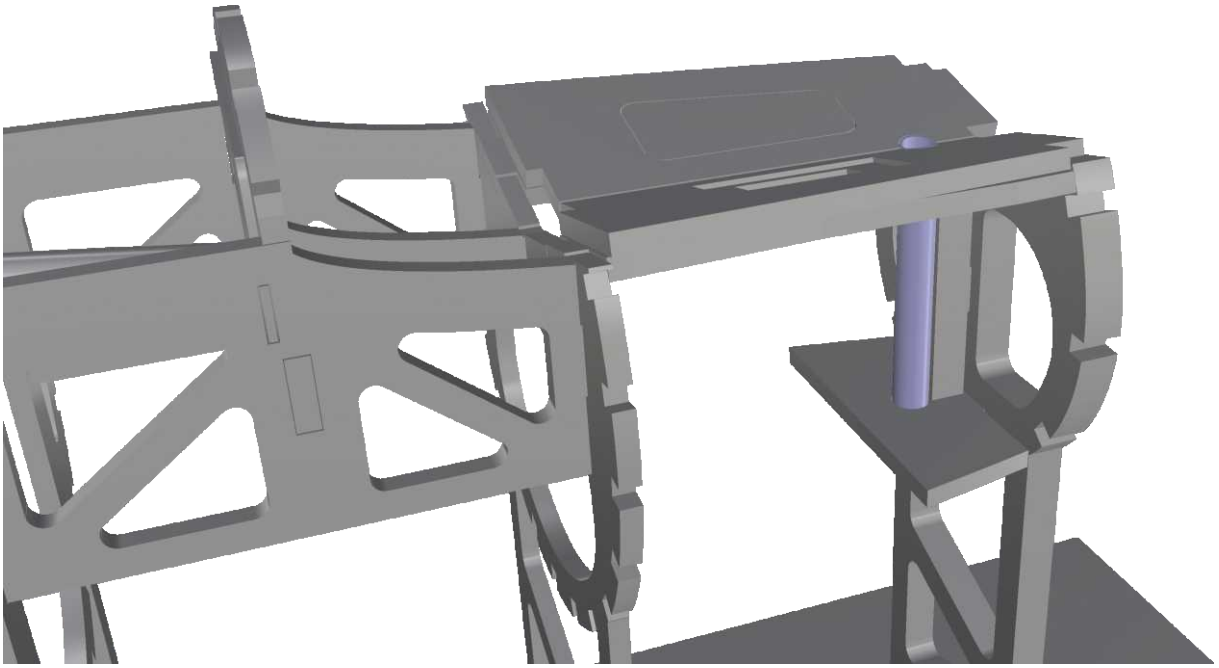

Christoph Glatt • Bauernstr. 77 • 86462 Langweid
info@glattCAD.de • www.glattCAD.de

glattCAD Flugmodelle

71

Manual

Tail Section\
Secure System f. Removable Empennage

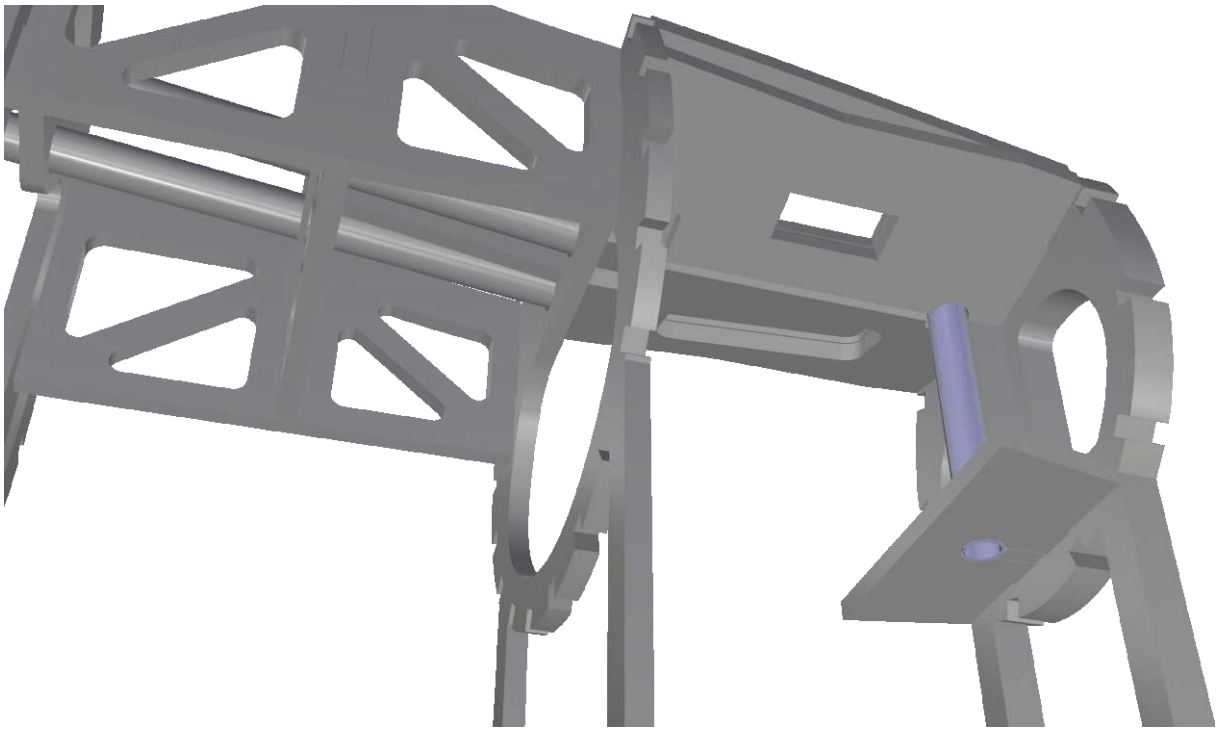

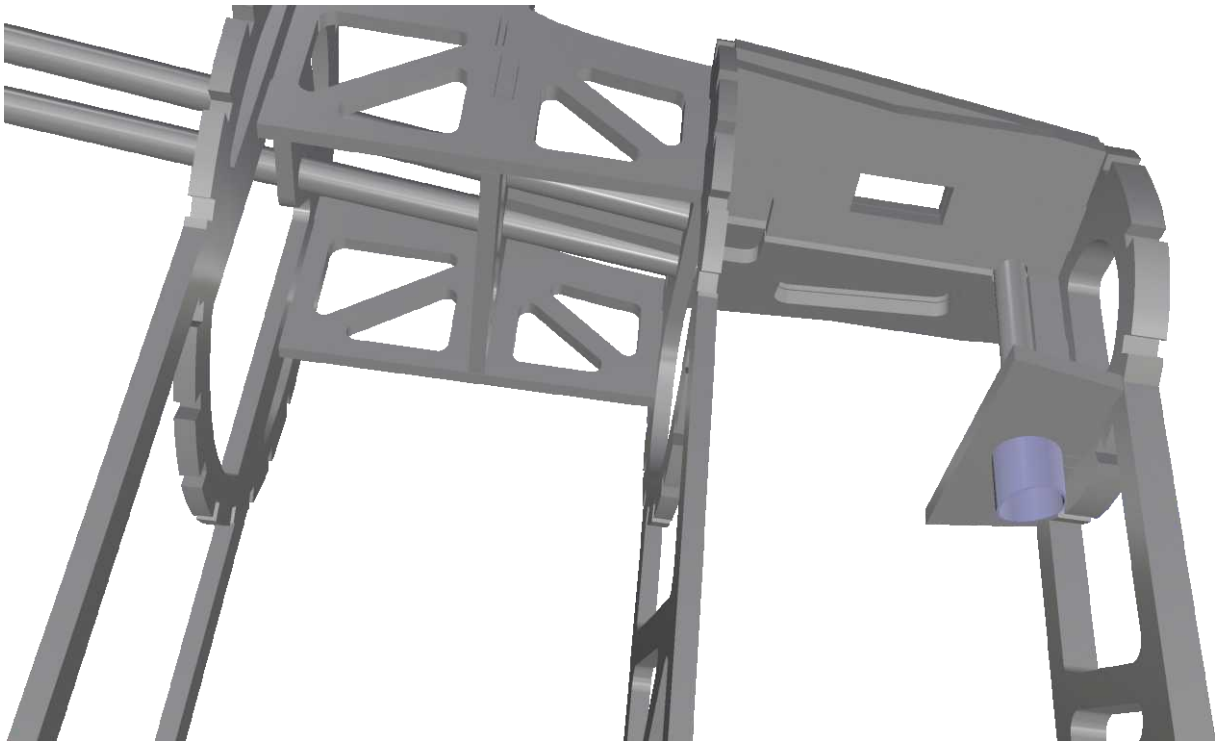

christoph glatt • bauernstr. 77 • 86462 langweid
info@glattCAD.de • www.glattCAD.de

glattCAD Flugmodelle

He162.26.02_Teil1.01 - apr 2020

He-162 Salamander • 25%

Frames,
Tail Section\
Secure System f. Removable Empennage

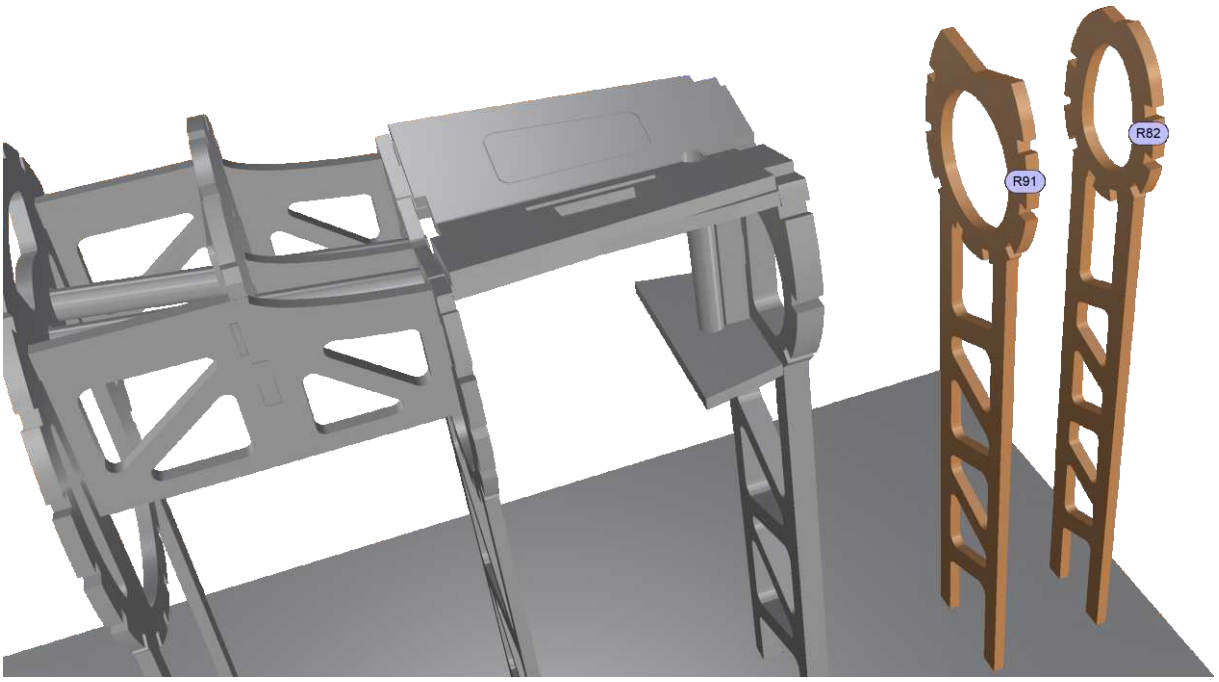

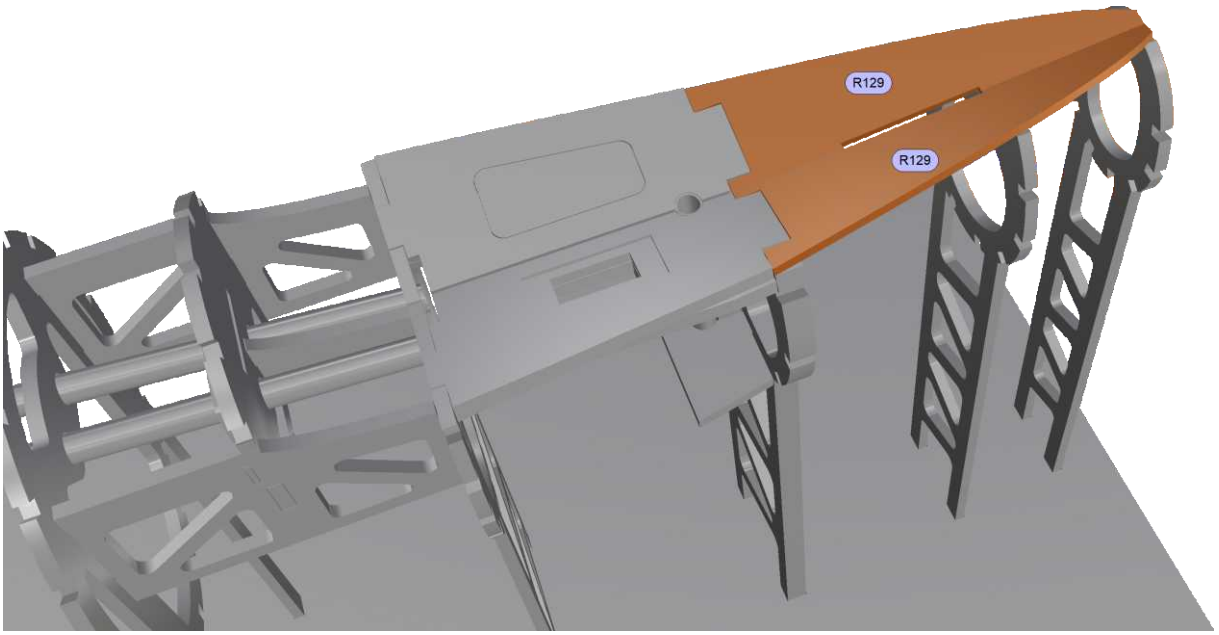

Christoph Glatt • Bauernstr. 77 • 86462 Langweid
info@glattCAD.de • www.glattCAD.de

glattCAD Flugmodelle

73

Manual

Tail Section\
Secure System f. Removable Empennage

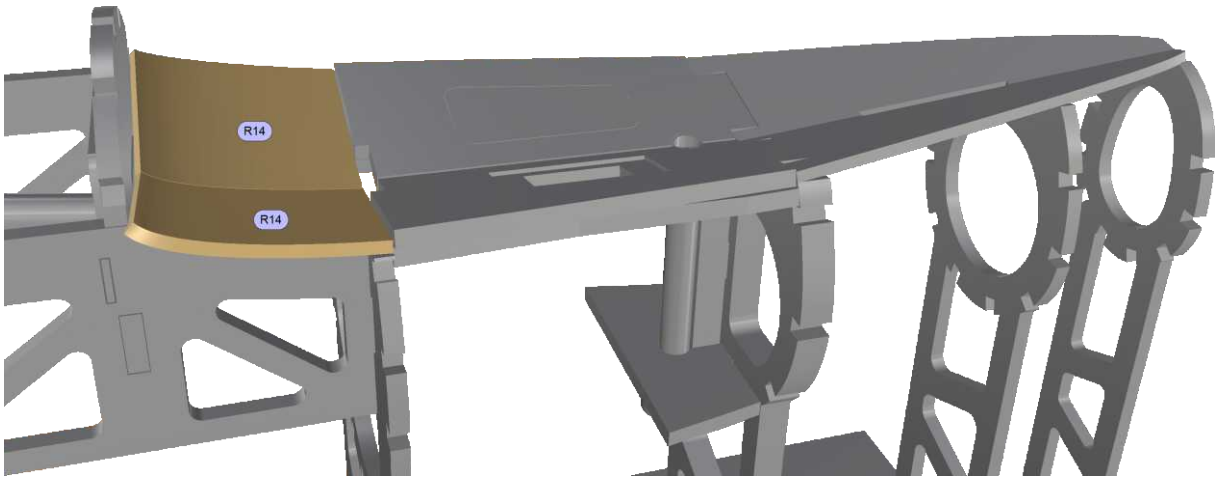

Christoph Glatt • Bauernstr. 77 • 86462 Langweid
info@glattCAD.de • www.glattCAD.de

glattCAD Flugmodelle

HE162.26.02_Teil1.01 - Apr 2020

HE-162 Salamander • 25%

CABIN\
CANOPY SECURE SYSTEM

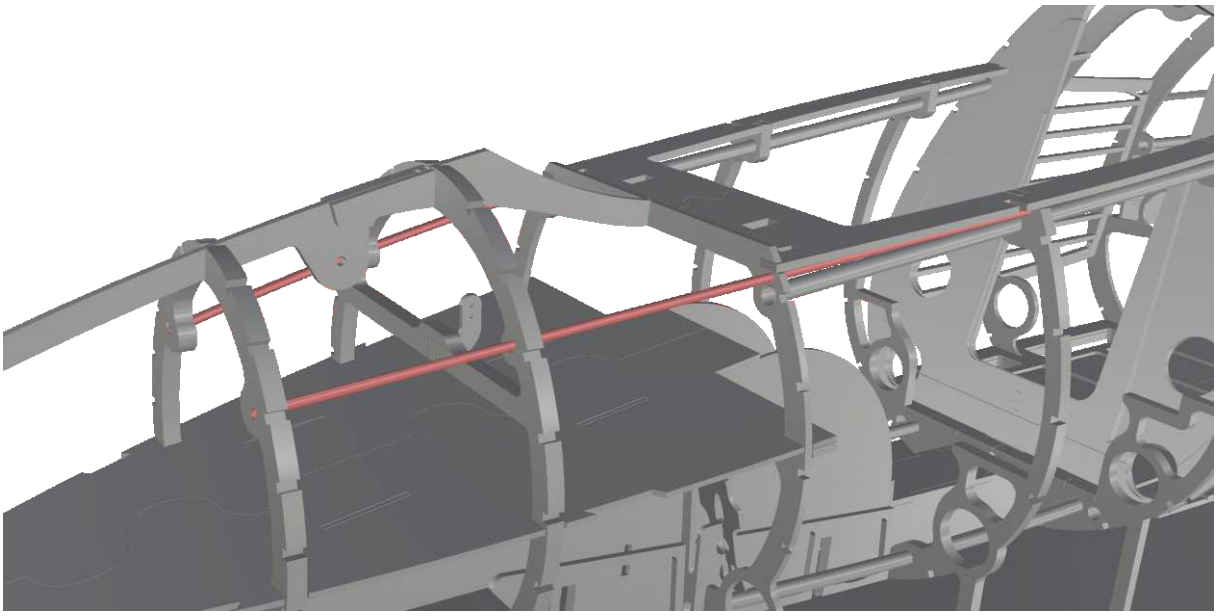

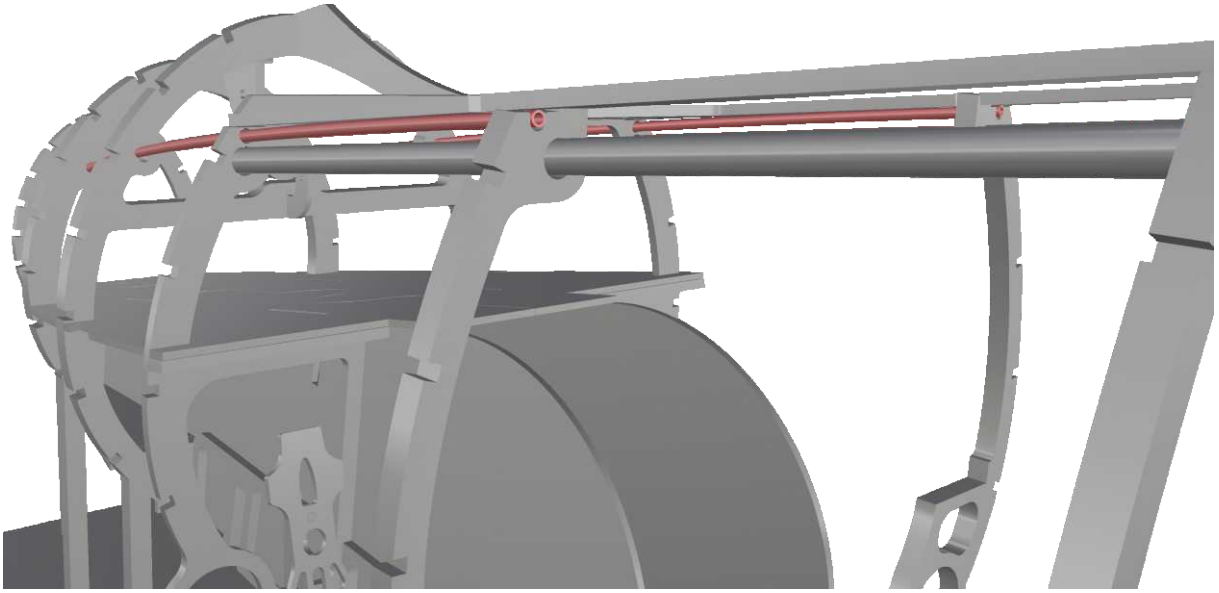

CHRISTOPH GLATT • BAUERNSTR. 77 • 86462 LANGWEID
INFO@GLATTCAD.DE • WWW.GLATTCAD.DE

glattCAD FLUGMODELLE

CABIN\
CANOPY SECURE SYSTEM

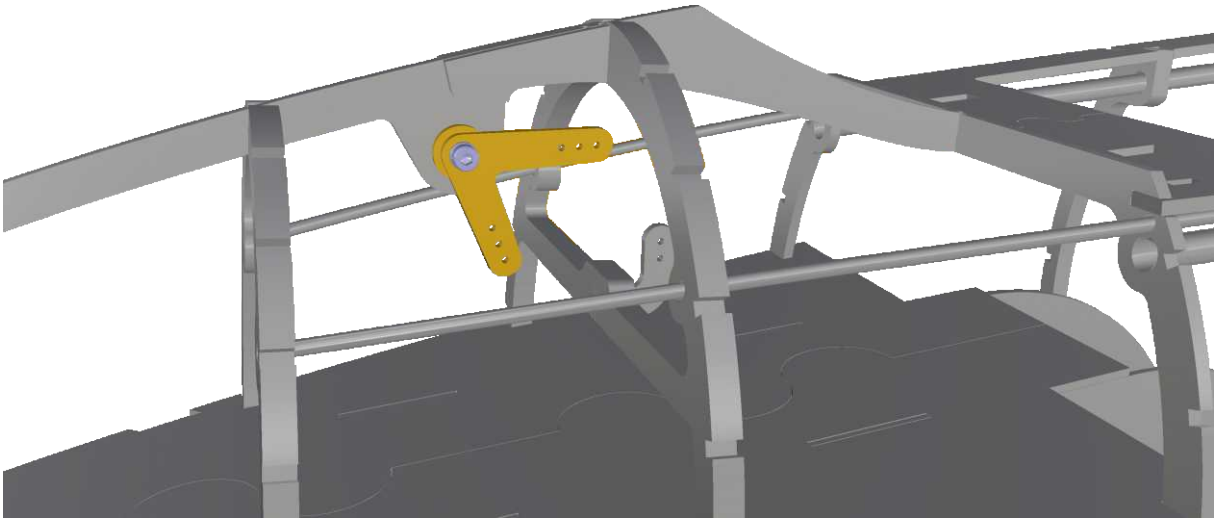

CHRISTOPH GLATT • BAUERNSTR. 77 • 86462 LANGWEID
INFO@GLATTCAD.DE • WWW.GLATTCAD.DE

glattCAD FLUGMODELLE

CABIN\
CANOPY SECURE SYSTEM

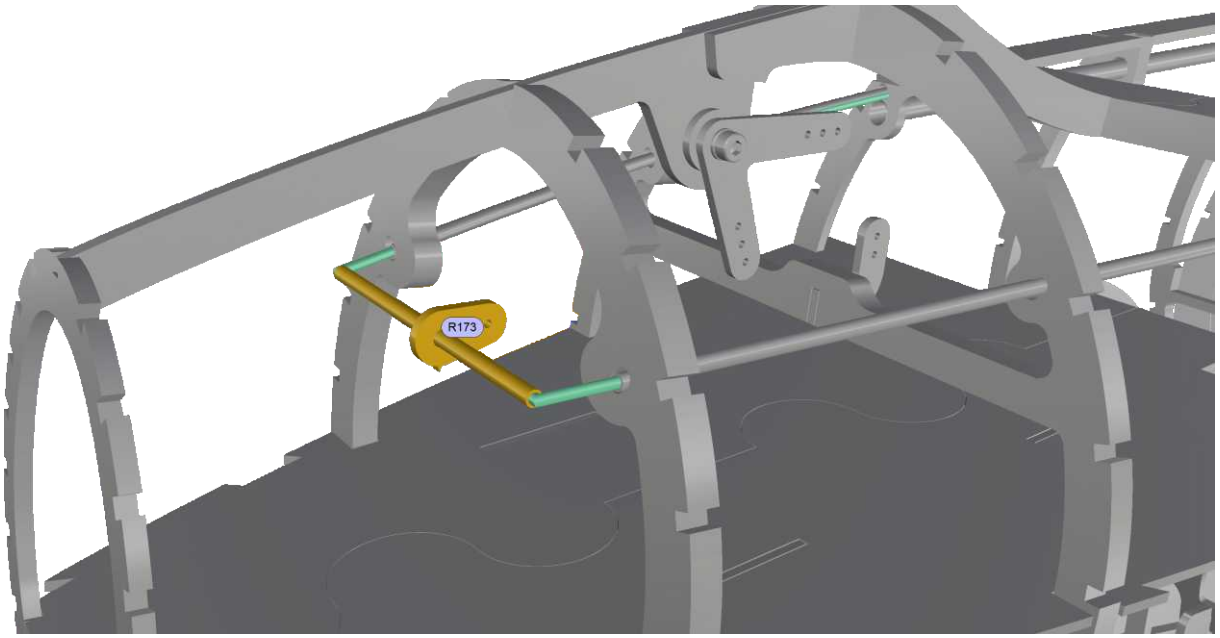

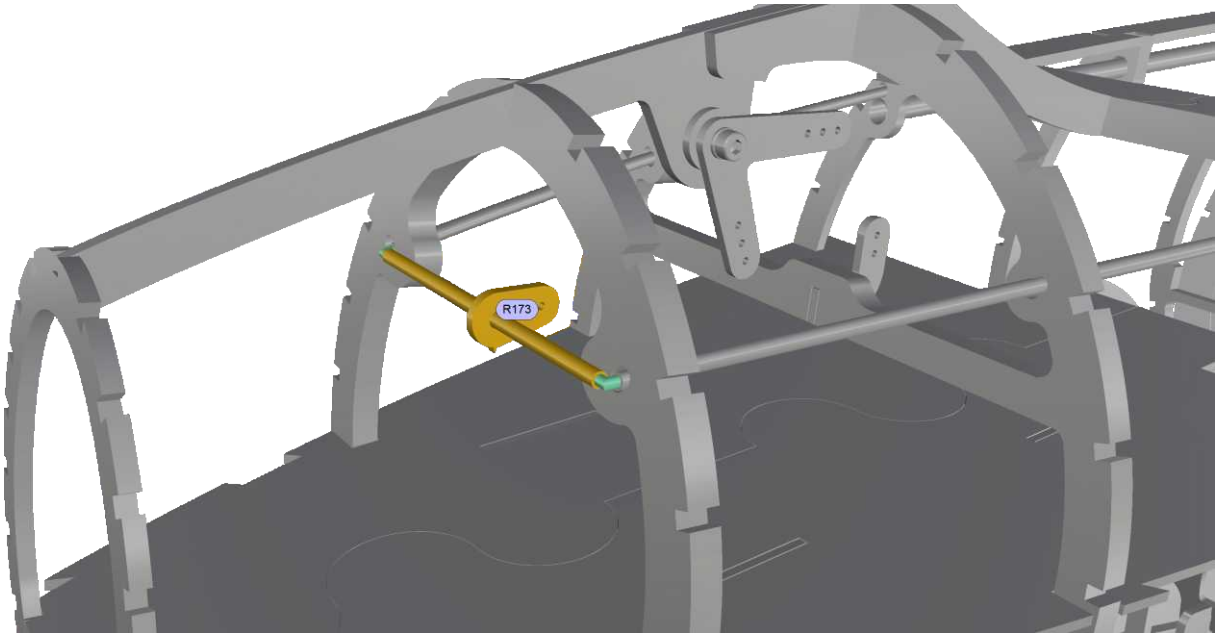

CHRISTOPH GLATT • BAUERNSTR. 77 • 86462 LANGWEID
INFO@GLATTCAD.DE • WWW.GLATTCAD.DE

glattCAD FLUGMODELLE

77

Manual

Cabin\Canopy Secure System, Engine Piggyback\Air Inlet

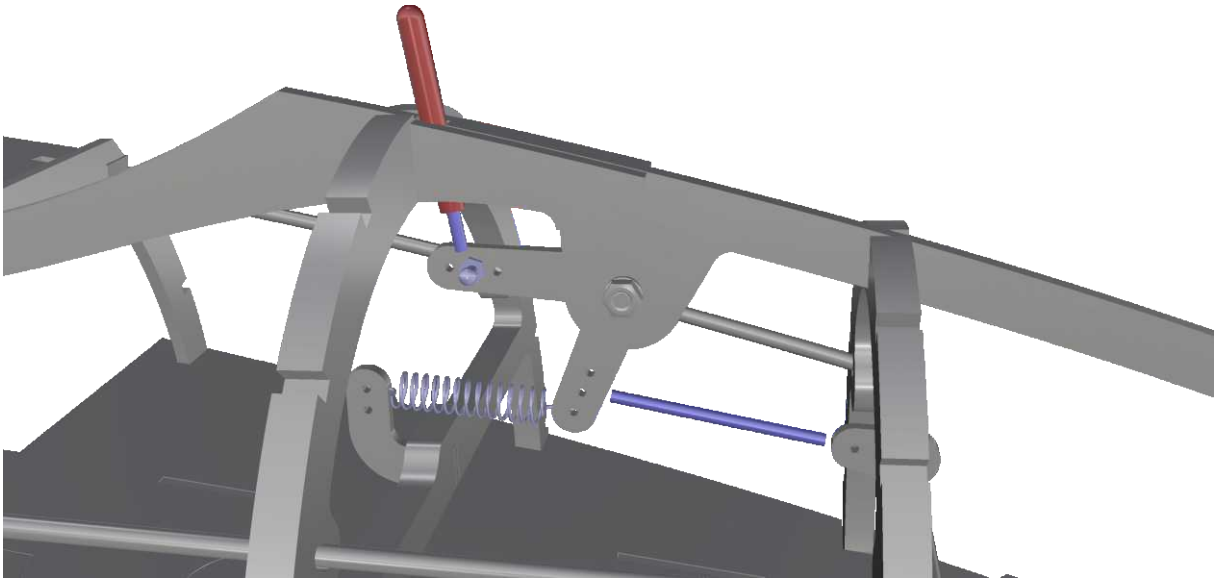

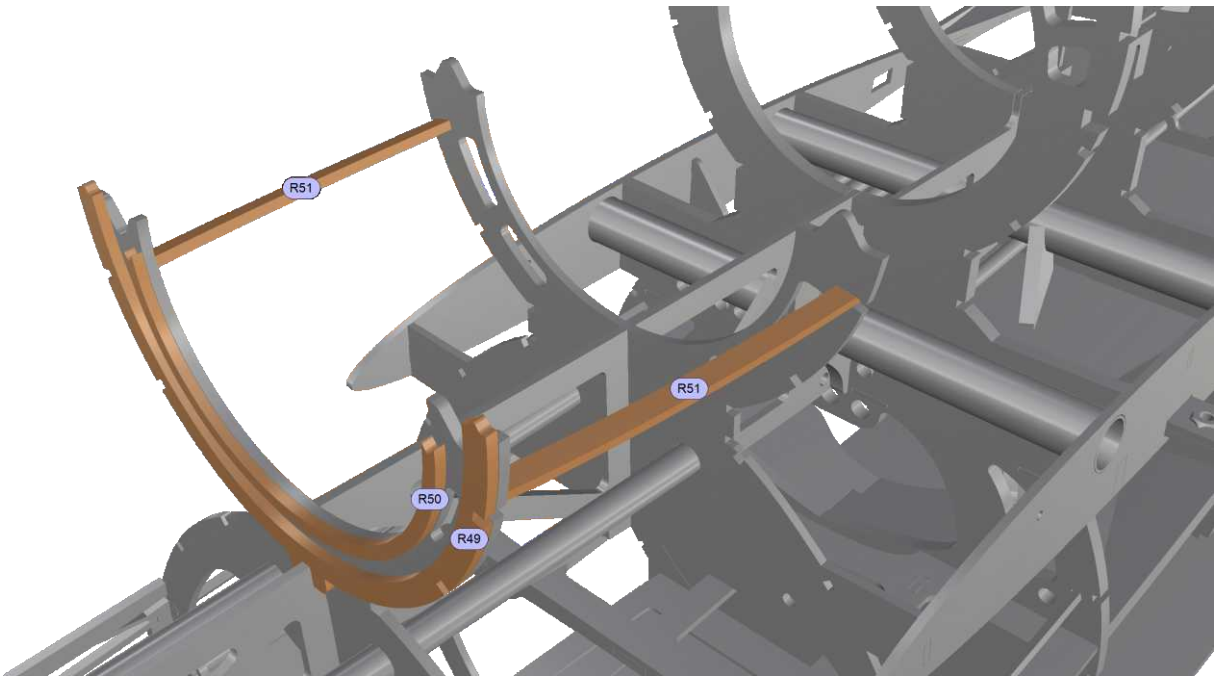

christoph glatt • bauernstr. 77 • 86462 langweid
info@glattCAD.de • www.glattCAD.de

glattCAD Flugmodelle

ENGINE PIGGYBACK\FRAME, ~\EDF MOUNT

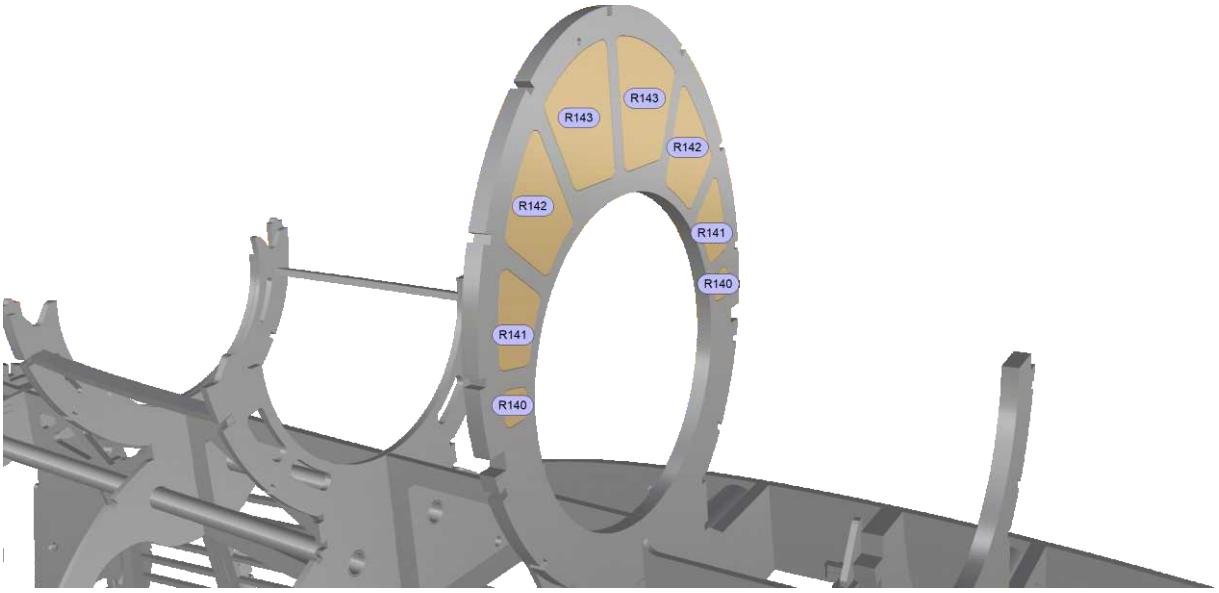

Glue the balsa parts succinctly to the backside of the former (frame) R88.

If necessary adjust shape and size of R138 to the requirements of your EDF. Keep the 2.4° downward angle give nby the design to fit the ducting (to be installed later).

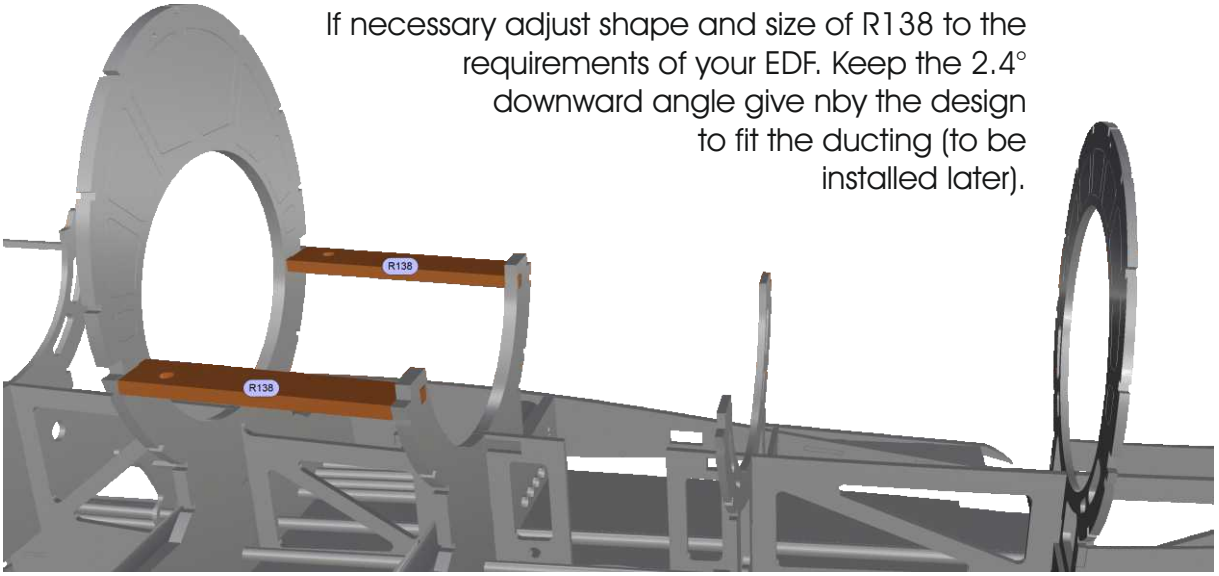

• EDF •

CHRISTOPH GLATT • BAUERNSTR. 77 • 86462 LANGWEID
INFO@GLATTCAD.DE • WWW.GLATTCAD.DE

glattCAD FLUGMODELLE

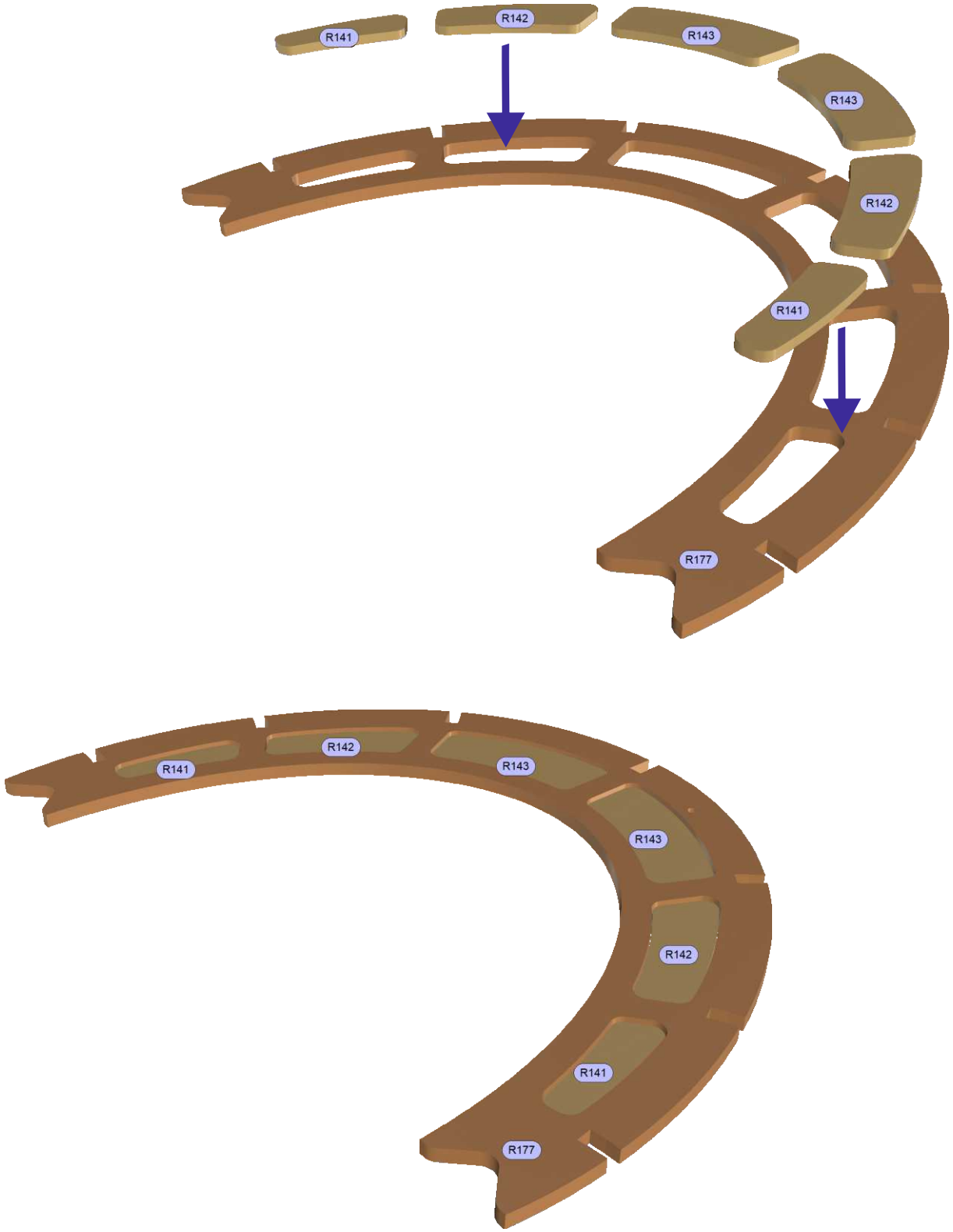

• JET • JET • JET • JET • JET • JET • JET • JET • JET • JET •

• JET • JET • JET • JET • JET • JET • JET • JET • JET • JET •

HE-162 SALAMANDER • 25%

HE162.26.02_TEIL1.01 - APR 2020

CHRISTOPH GLATT • BAUERNSTR. 77 • 86462 LANGWEID
INFO@GLATTCAD.DE • WWW.GLATTCAD.DE

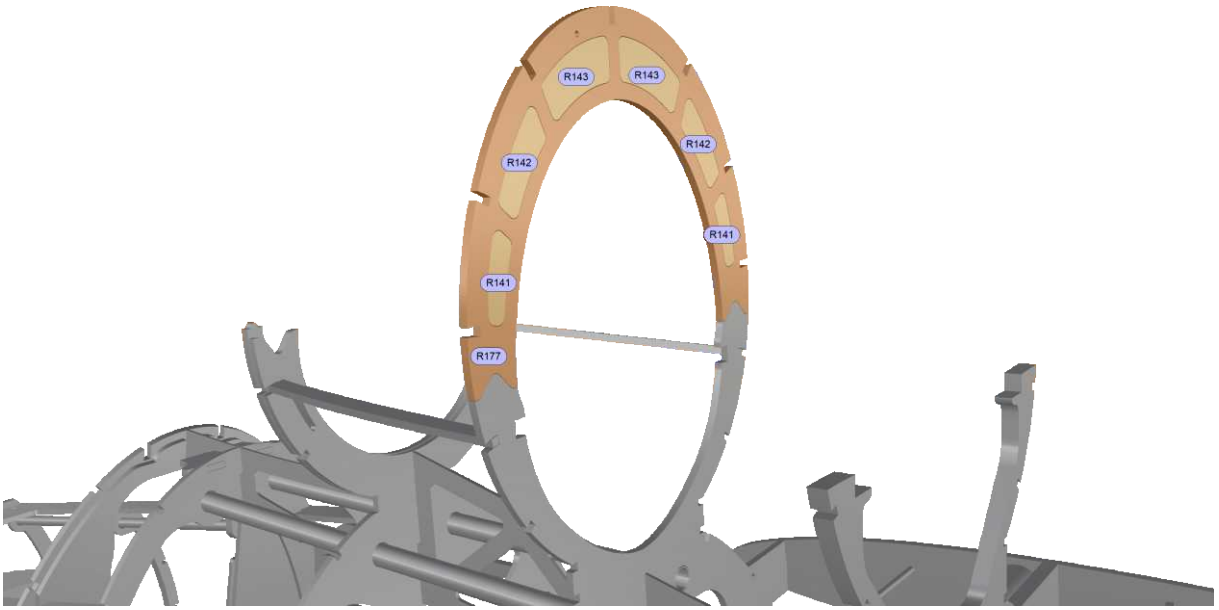

Balsa parts need to be succinctly to the backside of the former (frame) R44.

• JET • JET • JET • JET • JET • JET • JET • JET • JET • JET • JET •

• JET • JET • JET • JET • JET • JET • JET • JET • JET • JET • JET •

CHRISTOPH GLATT • BAUERNSTR. 77 • 86462 LANGWEID
INFO@GLATTCAD.DE • WWW.GLATTCAD.DE

glattCAD FLUGMODELLE

ENGINE PIGGYBACK\JET ENGINE MOUNT

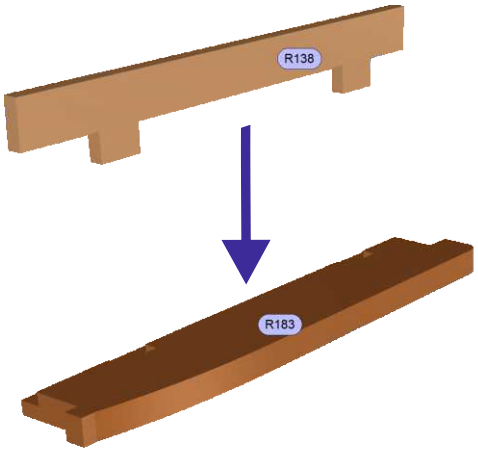

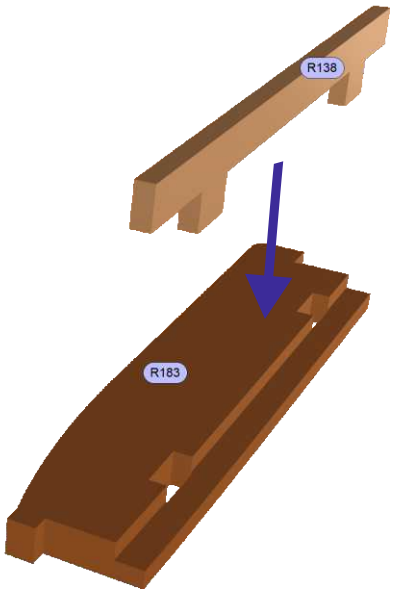

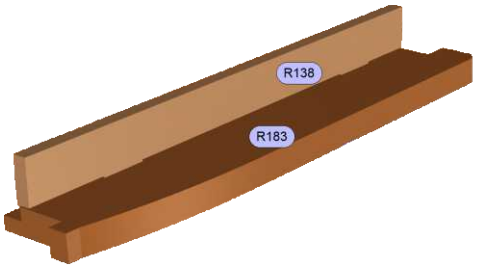

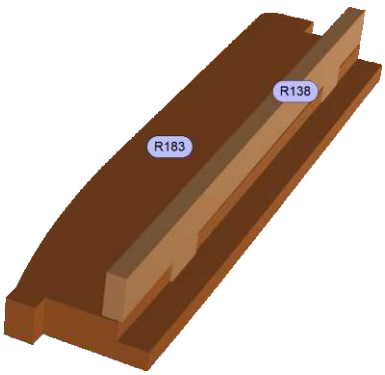

• JET • JET • JET • JET • JET • JET • JET • JET • JET • JET • JET •

• JET • JET • JET • JET • JET • JET • JET • JET • JET • JET • JET •

CHRISTOPH GLATT • BAUERNSTR. 77 • 86462 LANGWEID
INFO@GLATTCAD.DE • WWW.GLATTCAD.DE

glattCAD FLUGMODELLE

ENGINE PIGGYBACK\JET ENGINE MOUNT, HOPPER & FUEL TANK SECURE SYSTEM

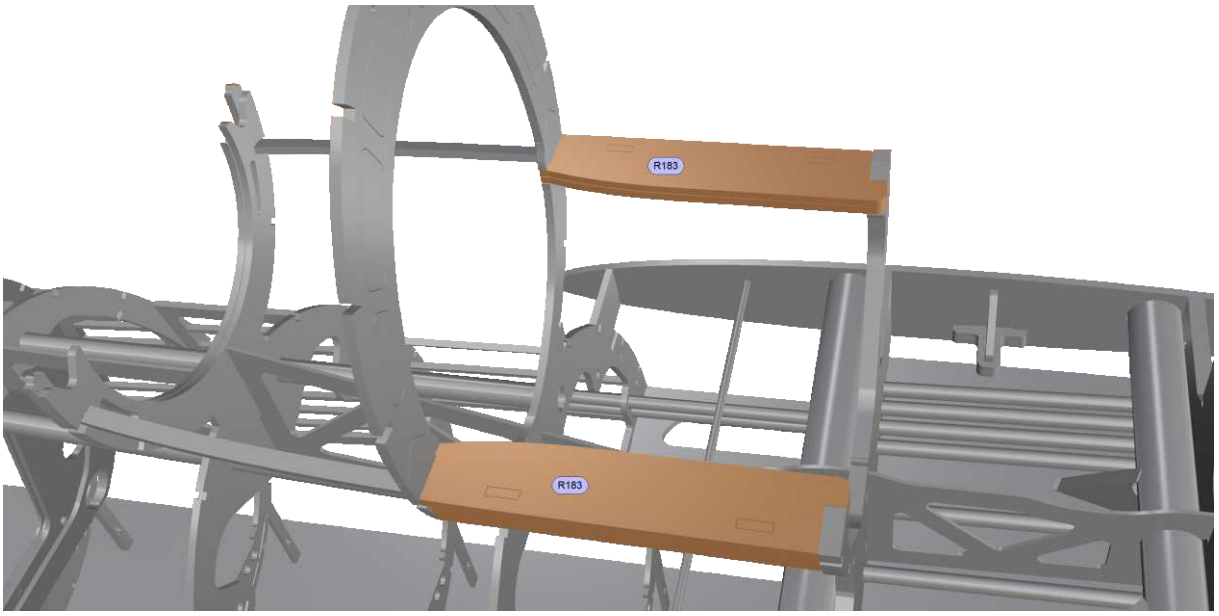

If necessary adjust shape and size of R183 to the requirements of your jet engine. Keep the 1.5° downward angle given by the design.

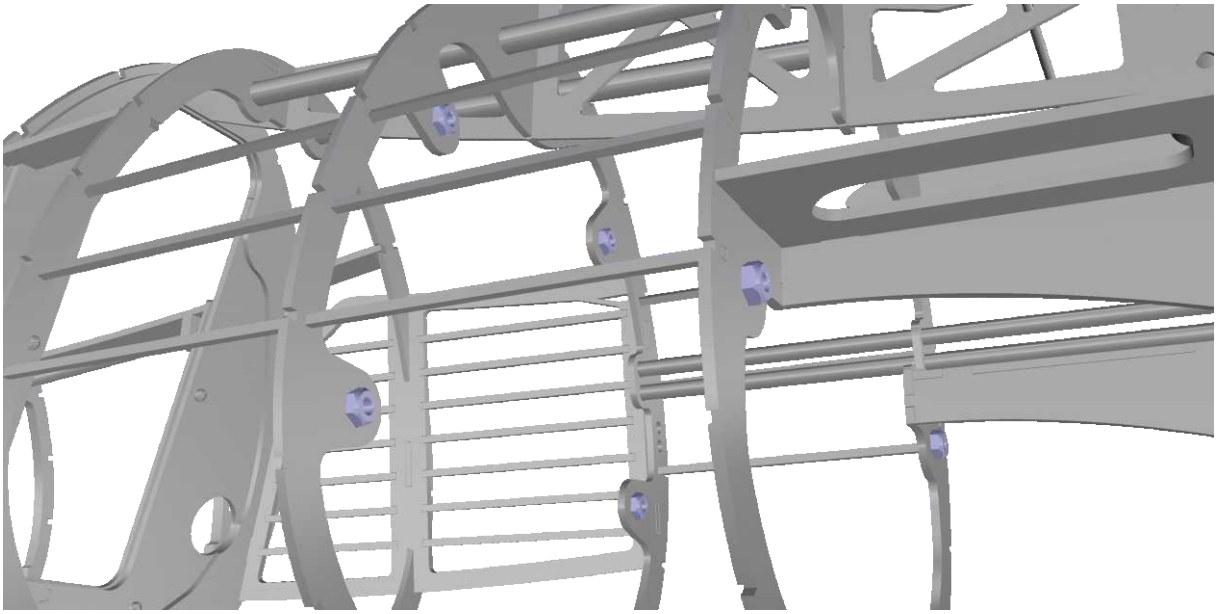

• JET • JET • JET • JET • JET • JET • JET • JET • JET • JET •

• JET • JET • JET • JET • JET • JET • JET • JET • JET • JET •

CHRISTOPH GLATT • BAUERNSTR. 77 • 86462 LANGWEID
INFO@GLATTCAD.DE • WWW.GLATTCAD.DE

glattCAD FLUGMODELLE

ENGINE PIGGYBACK\
MAINTENANCE CAP BASIS

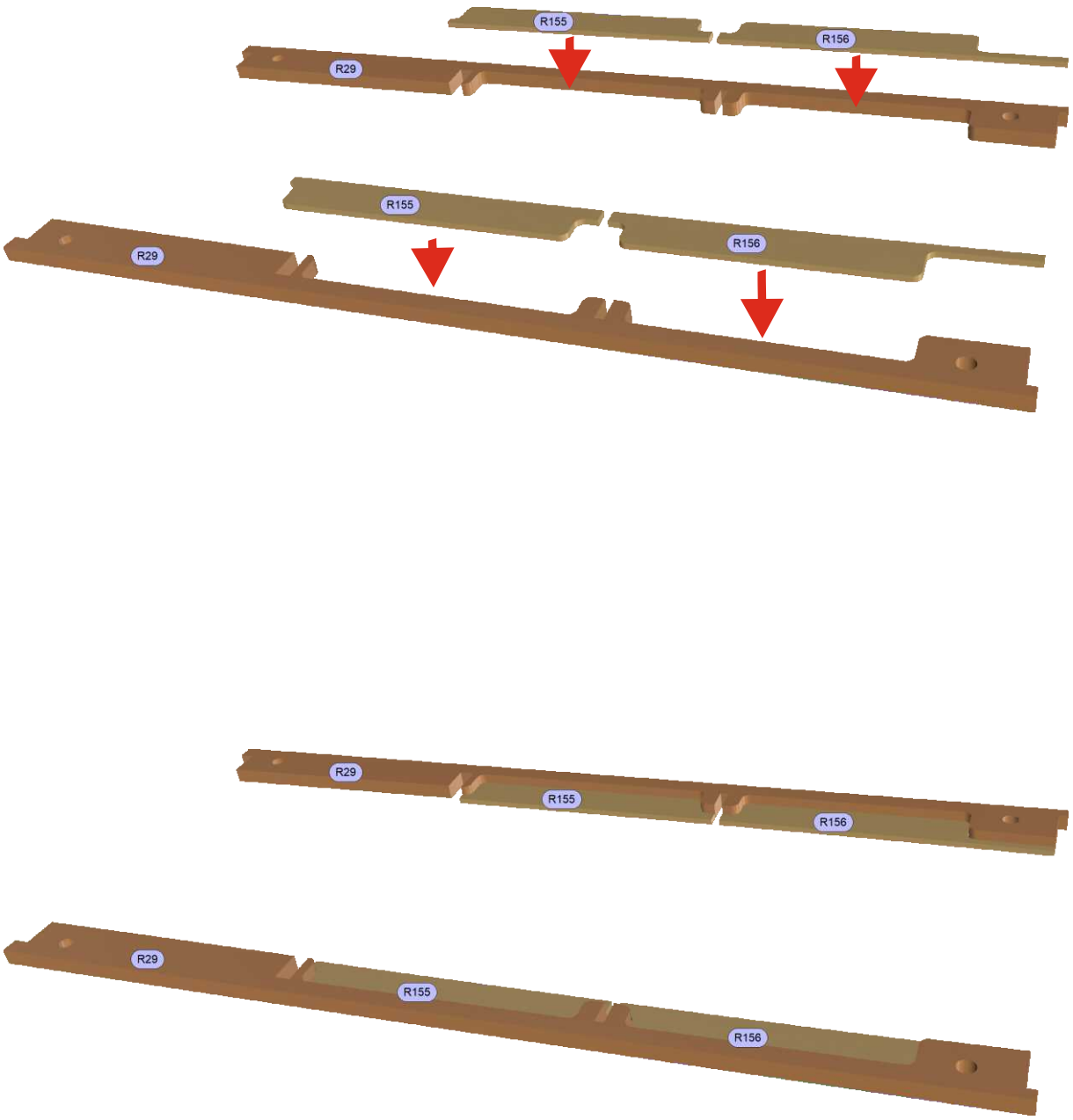

• EDF • EDF • EDF • EDF • EDF • EDF • EDF • EDF • EDF •

• EDF • EDF • EDF • EDF • EDF • EDF • EDF • EDF • EDF •

CHRISTOPH GLATT • BAUERNSTR. 77 • 86462 LANGWEID
INFO@GLATTCAD.DE • WWW.GLATTCAD.DE

glattCAD FLUGMODELLE

ENGINE PIGGYBACK\
MAINTENANCE CAP BASIS

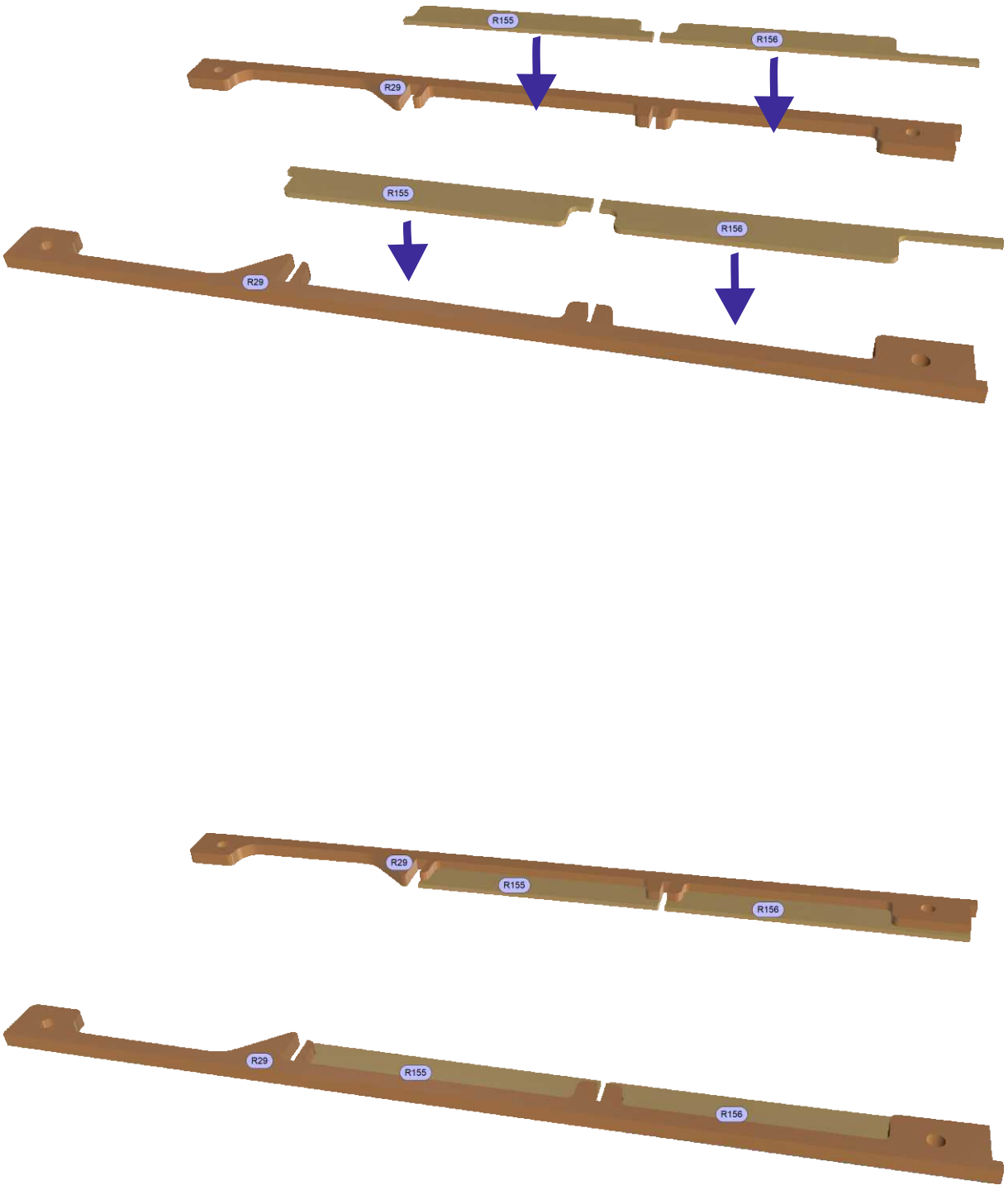

• JET • JET • JET • JET • JET • JET • JET • JET • JET • JET • JET •

• JET • JET • JET • JET • JET • JET • JET • JET • JET • JET • JET •

CHRISTOPH GLATT • BAUERNSTR. 77 • 86462 LANGWEID
INFO@GLATTCAD.DE • WWW.GLATTCAD.DE

glattCAD FLUGMODELLE

ENGINE PIGGYBACK\
MAINTENANCE CAP BASIS

• EDF • EDF • EDF • EDF • EDF • EDF •

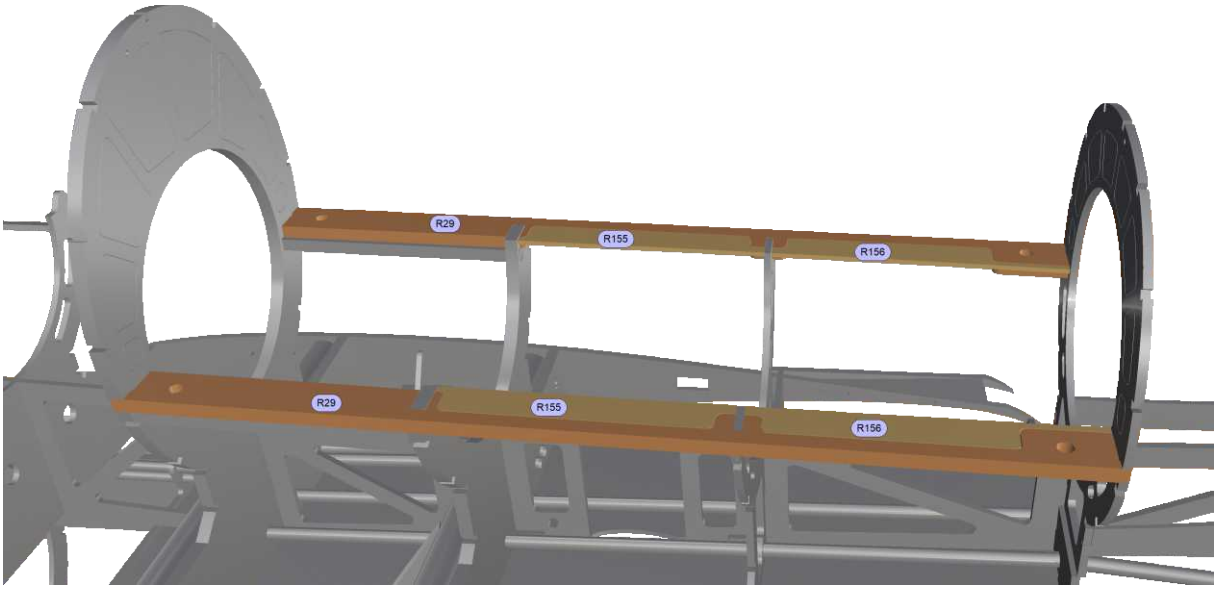

• JET • JET • JET • JET • JET • JET •

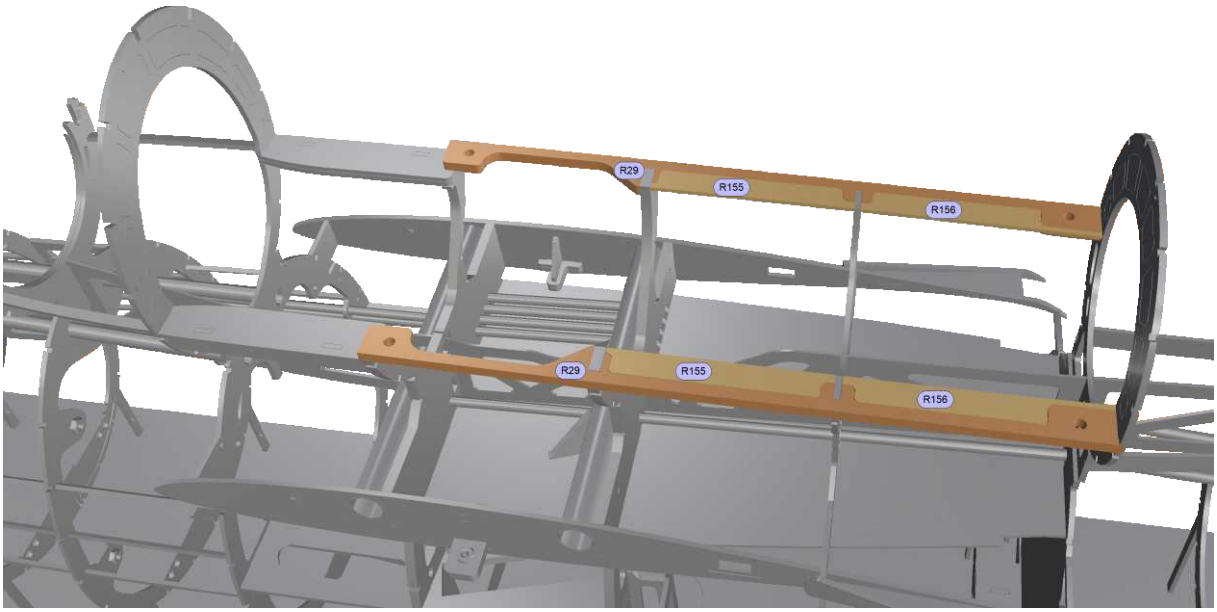

• EDF • EDF • EDF • EDF • EDF • EDF •

• JET • JET • JET • JET • JET • JET •

HE-162 SALAMANDER • 25%

CHRISTOPH GLATT • BAUERNSTR. 77 • 86462 LANGWEID
INFO@GLATTCAD.DE • WWW.GLATTCAD.DE

glattCAD FLUGMODELLE

Outlet (Nozzle)

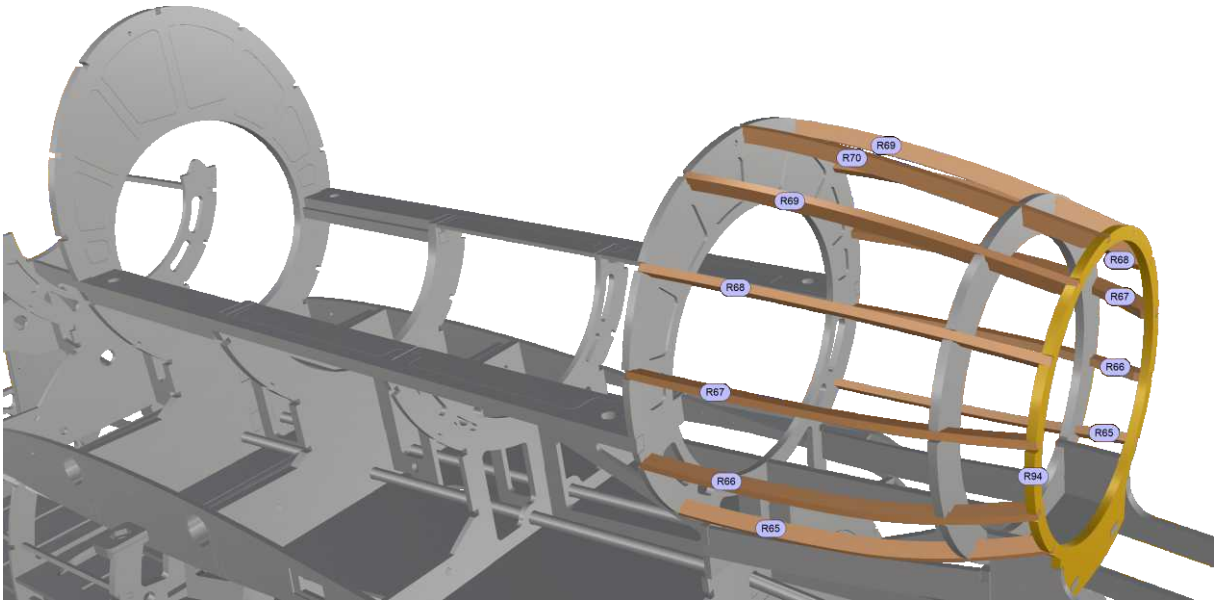

christoph glatt • bauernstr. 77 • 86462 langweid
info@glattCAD.de • www.glattCAD.de

glattCAD Flugmodelle

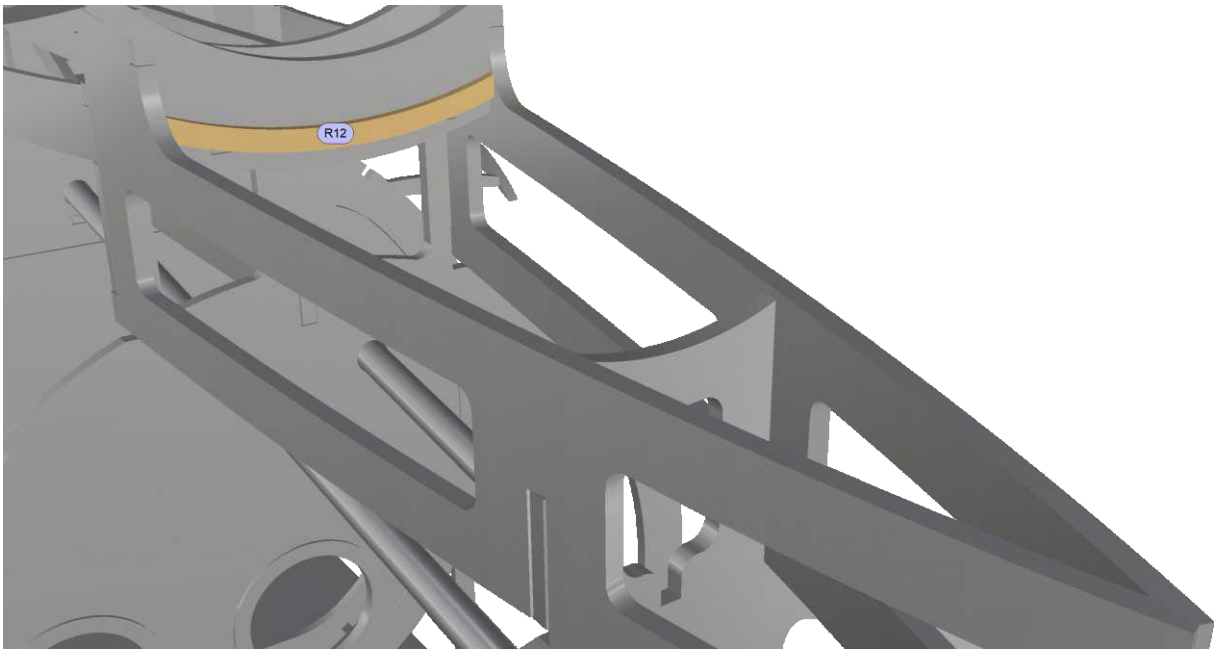

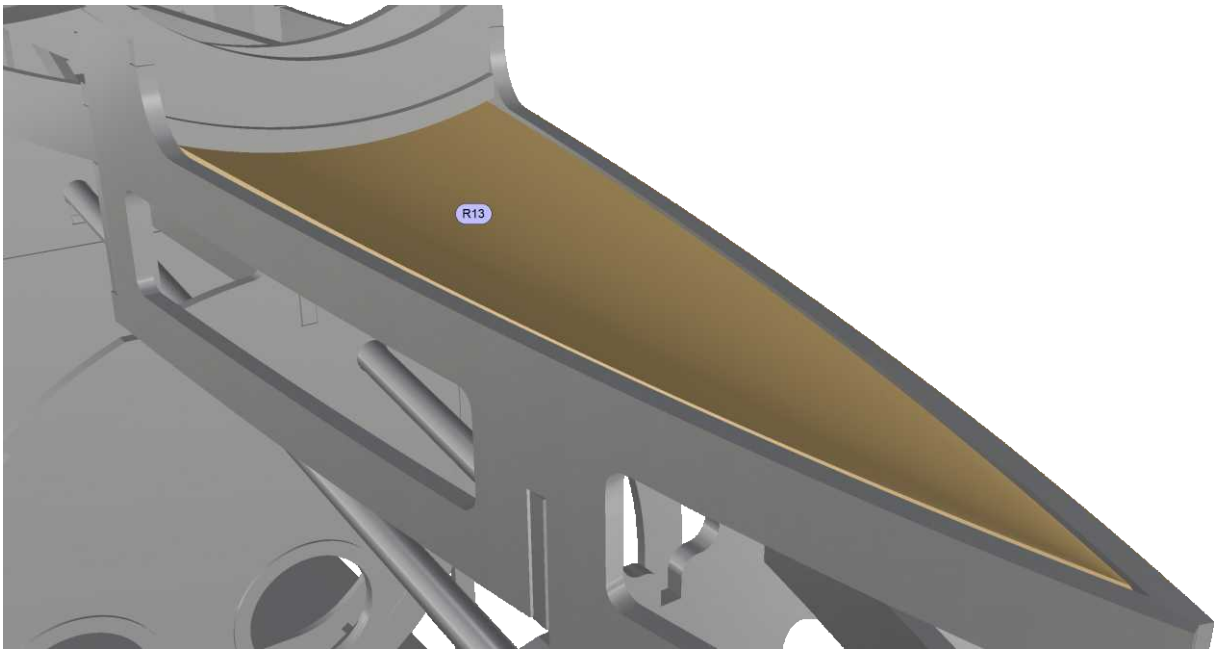

CHRISTOPH GLATT • BAUERNSTR. 77 • 86462 LANGWEID
INFO@GLATTCAD.DE • WWW.GLATTCAD.DE

glattCAD FLUGMODELLE

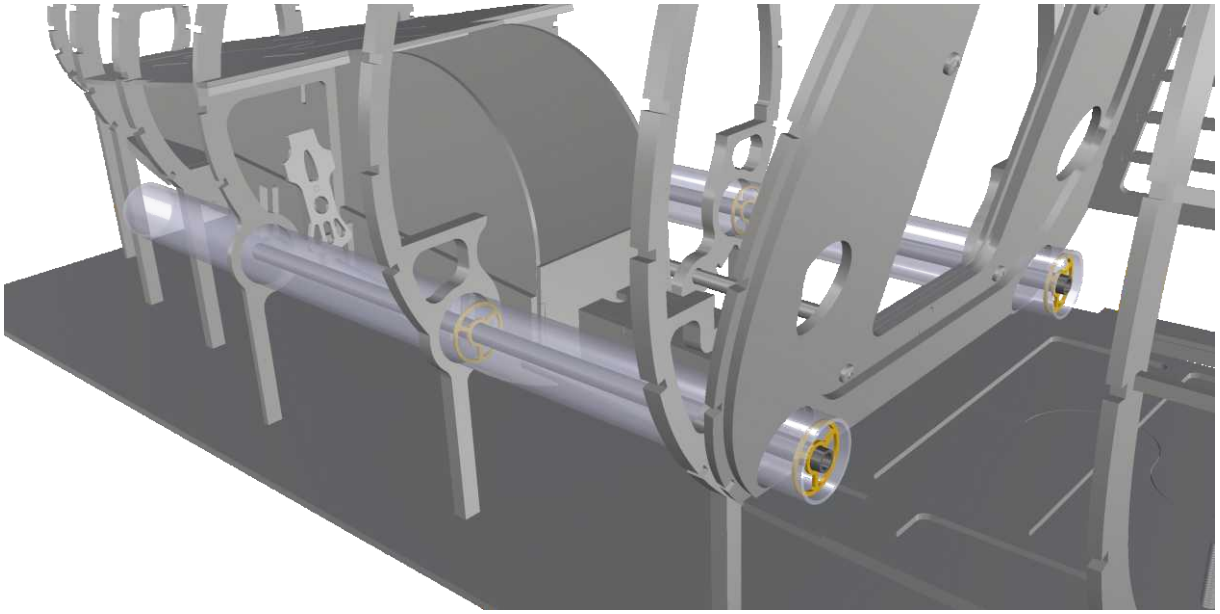

CHRISTOPH GLATT • BAUERNSTR. 77 • 86462 LANGWEID
INFO@GLATTCAD.DE • WWW.GLATTCAD.DE

glattCAD FLUGMODELLE

CABIN\FRONT GEAR BAY CONTROL WINDOW

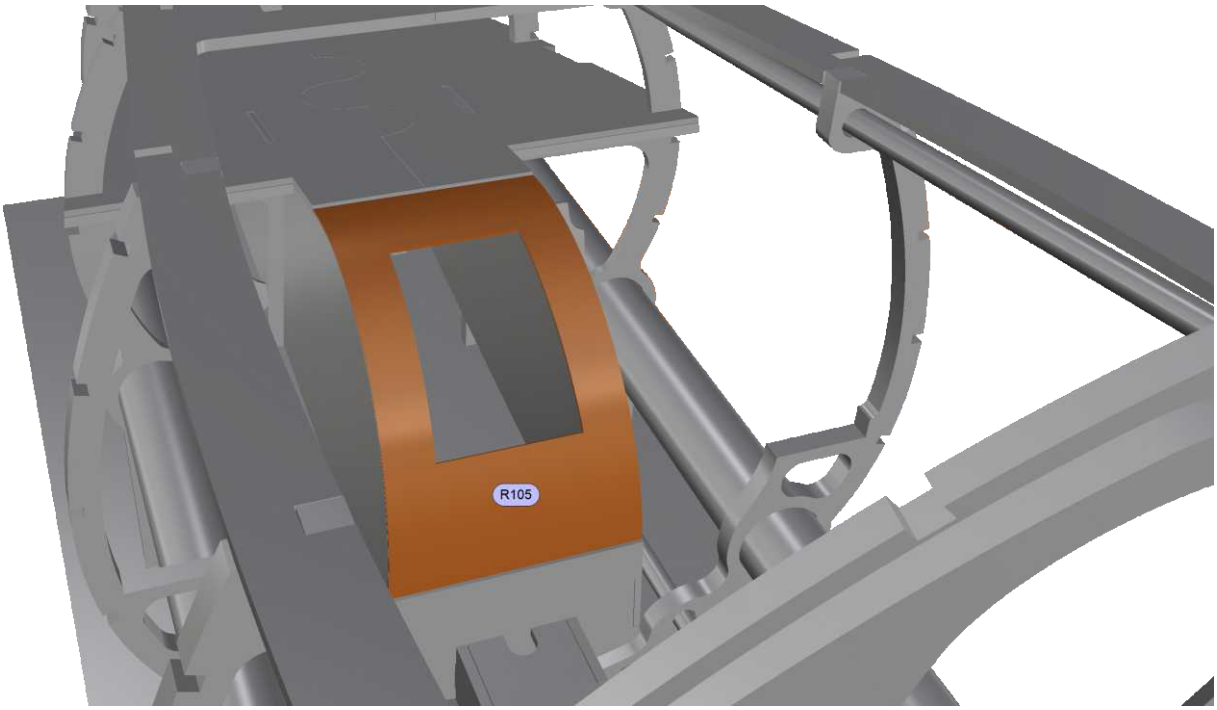

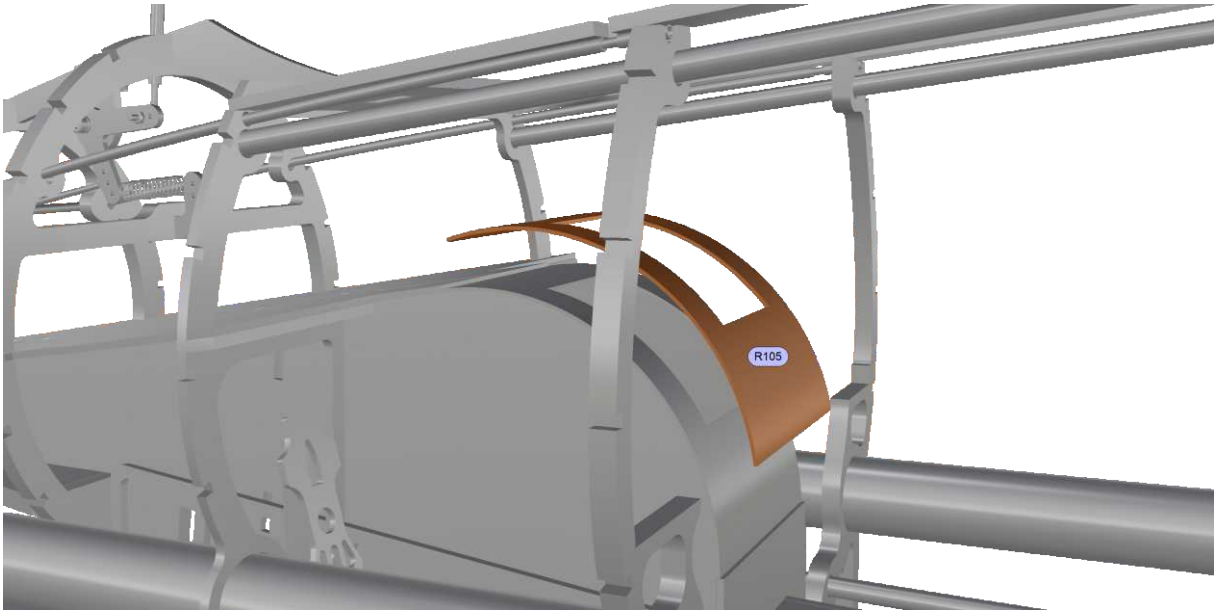

CHRISTOPH GLATT • BAUERNSTR. 77 • 86462 LANGWEID
INFO@GLATTCAD.DE • WWW.GLATTCAD.DE

glattCAD FLUGMODELLE

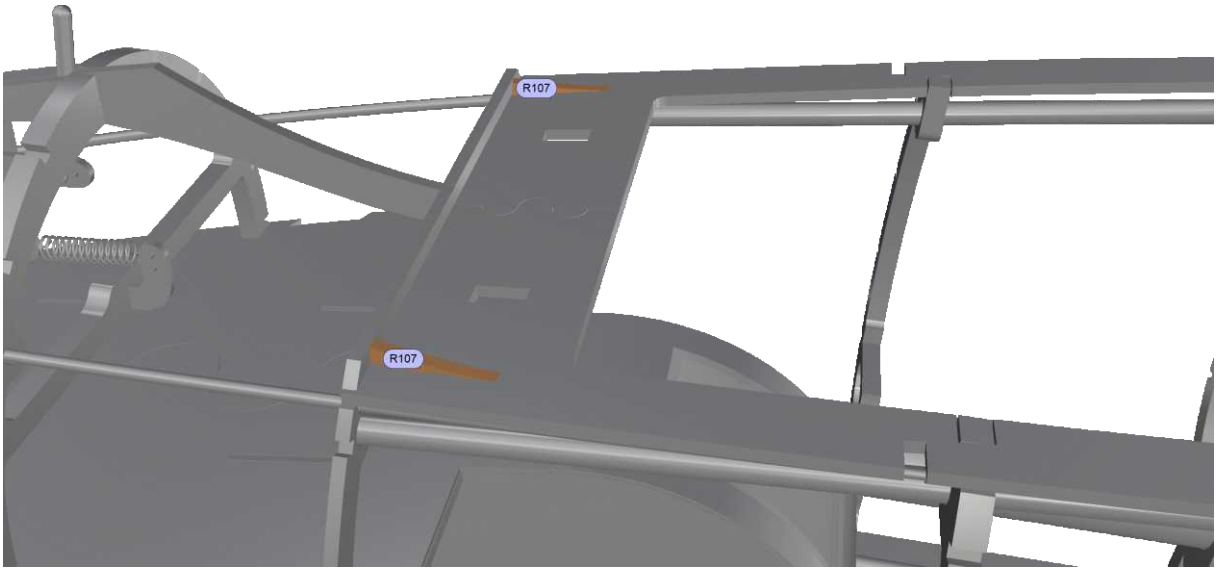

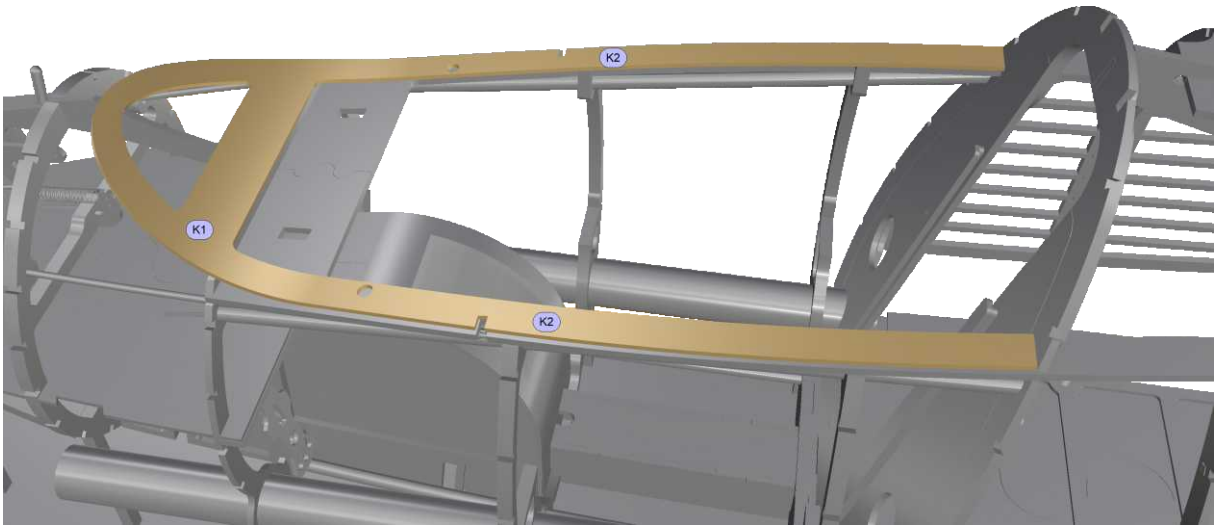

CHRISTOPH GLATT • BAUERNSTR. 77 • 86462 LANGWEID
INFO@GLATTCAD.DE • WWW.GLATTCAD.DE

glattCAD FLUGMODELLE

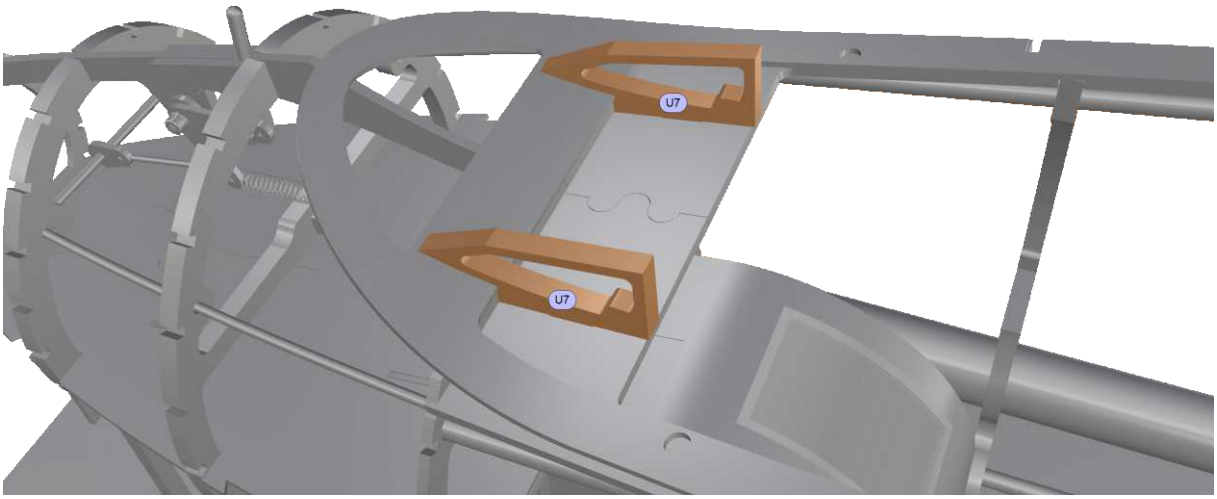

There are alternative possibilities to attach sockpit parts regarding access to the space in the nose.
So you can arrange glare shield, handle and instruments panel as one module to be removable as one part. Or you just remove the instruments panel.
Have a look at the steps concerning the instruments panel later in this manual, too.

CHRISTOPH GLATT • BAUERNSTR. 77 • 86462 LANGWEID
INFO@GLATTCAD.DE • WWW.GLATTCAD.DE

glattCAD FLUGMODELLE

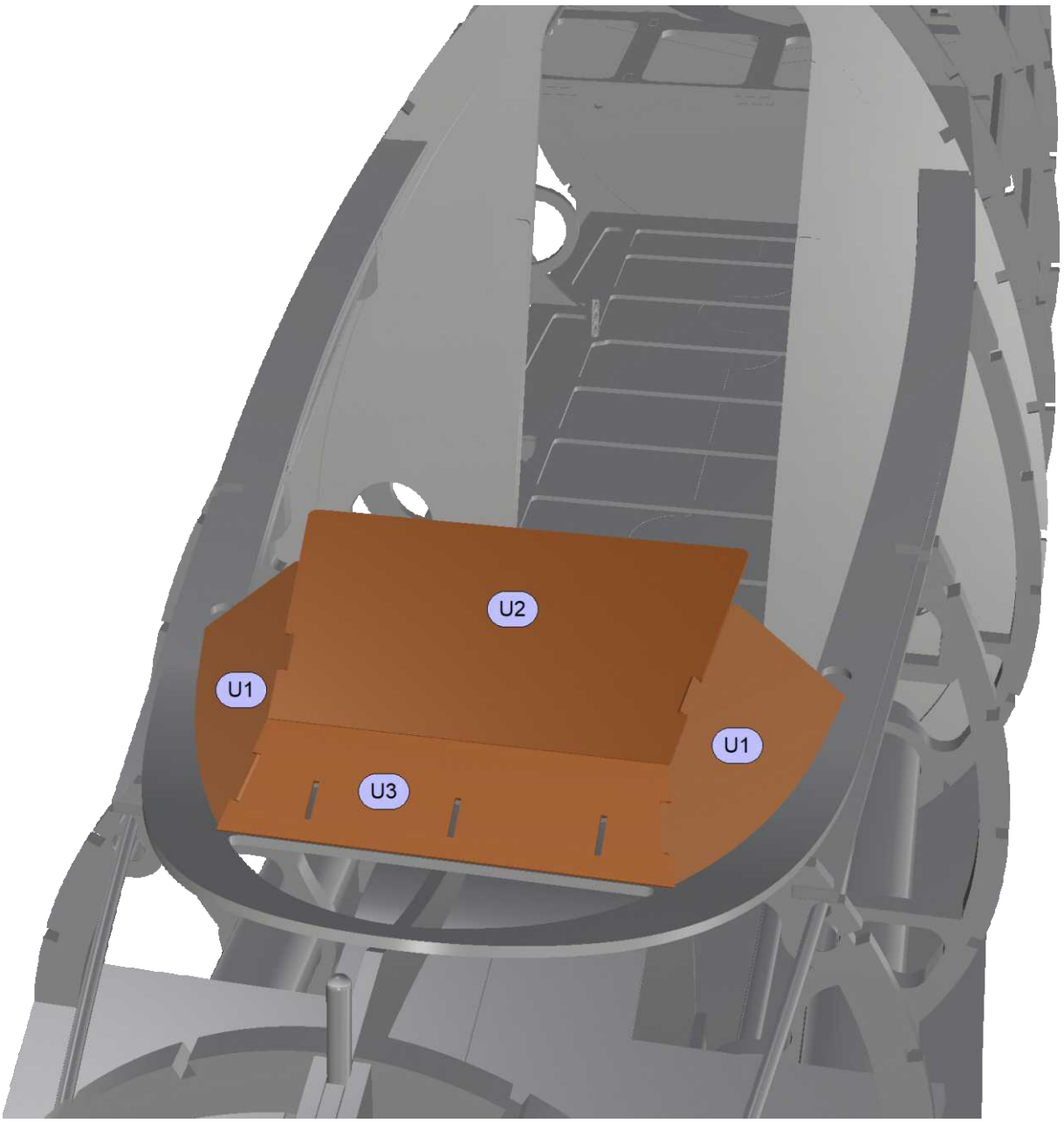

CHRISTOPH GLATT • BAUERNSTR. 77 • 86462 LANGWEID
INFO@GLATTCAD.DE • WWW.GLATTCAD.DE

glattCAD FLUGMODELLE

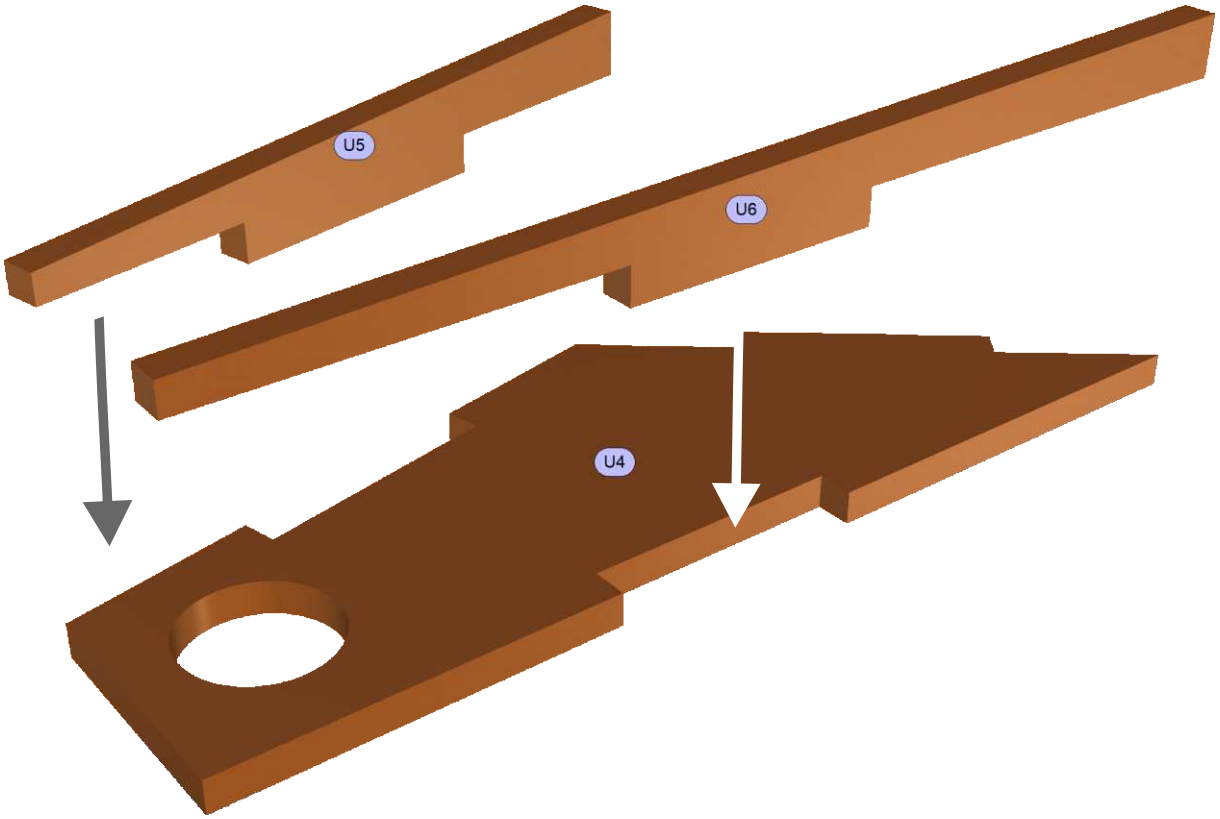

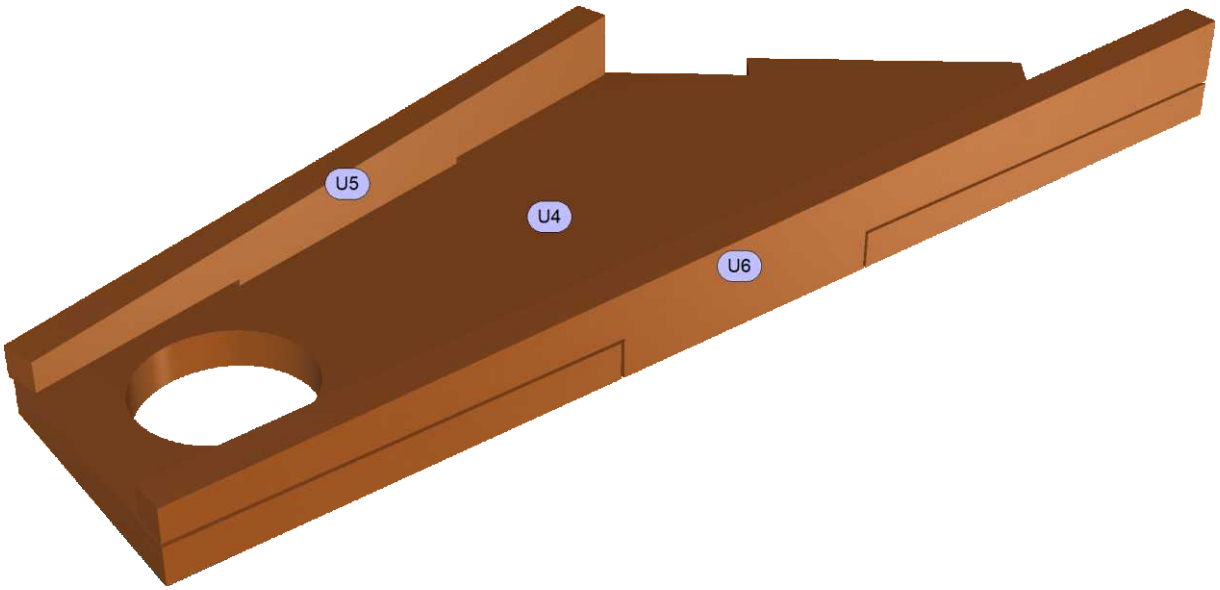

CHRISTOPH GLATT • BAUERNSTR. 77 • 86462 LANGWEID
INFO@GLATTCAD.DE • WWW.GLATTCAD.DE

glattCAD FLUGMODELLE

Cabin\Front Gear Hinge (Dummy), \Handle

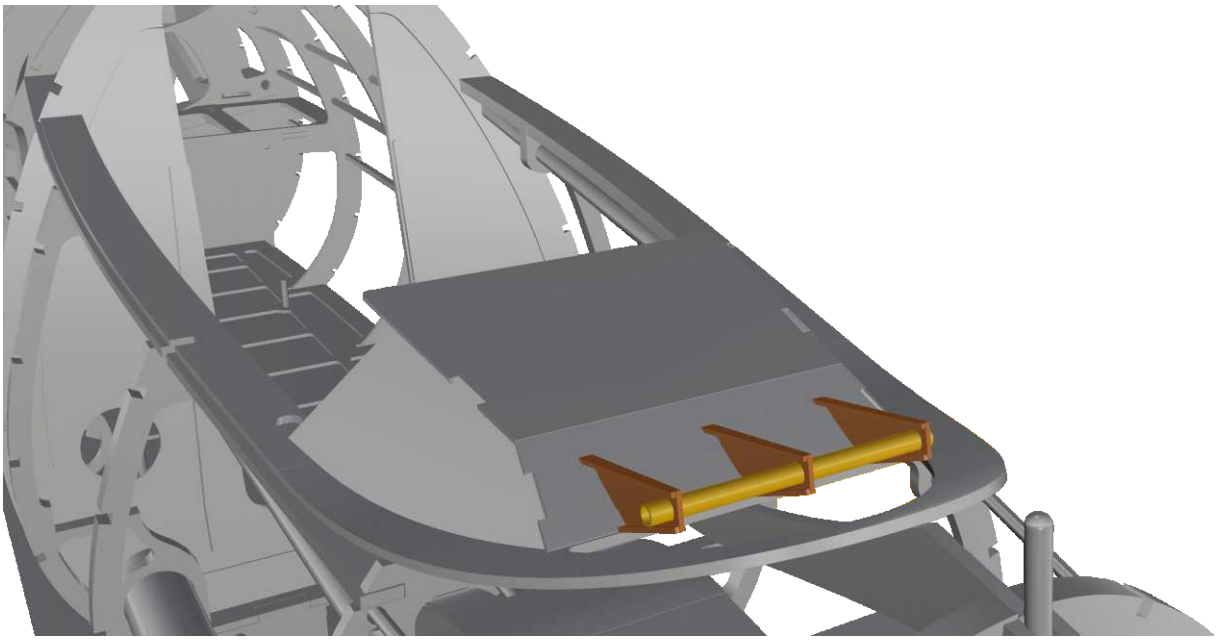

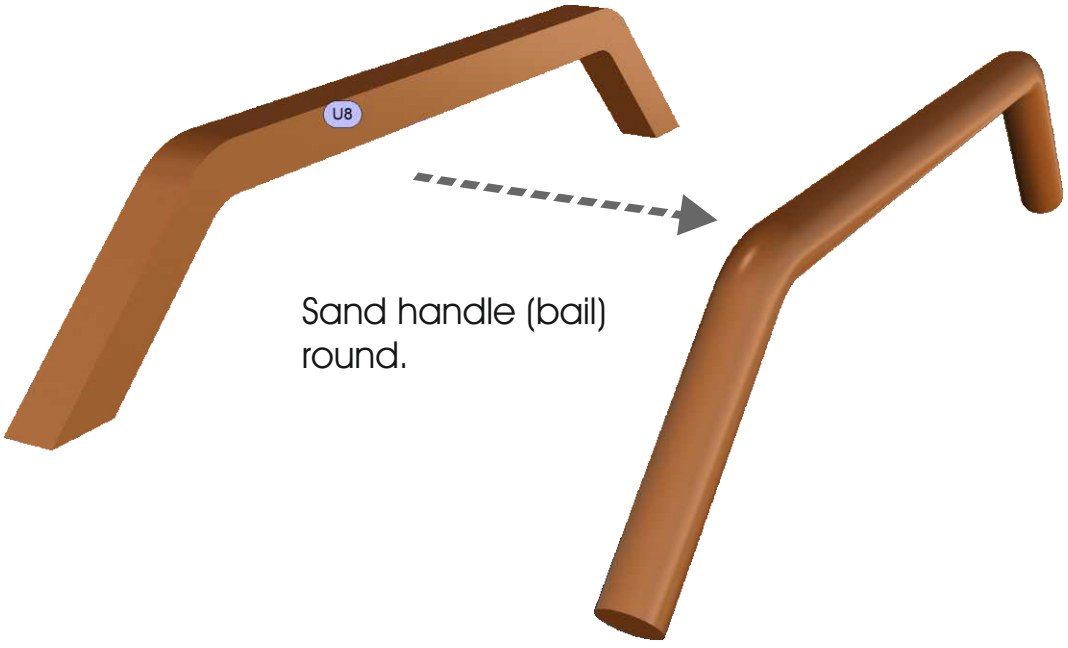

CHRISTOPH GLATT • BAUERNSTR. 77 • 86462 LANGWEID
INFO@GLATTCAD.DE • WWW.GLATTCAD.DE

glattCAD FLUGMODELLE

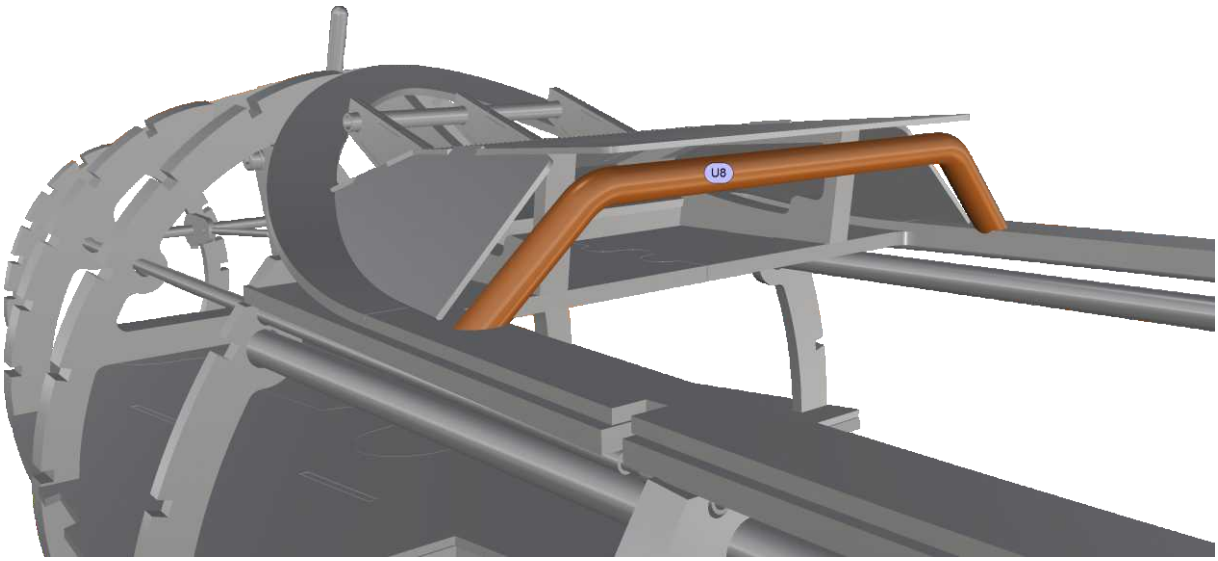

CHRISTOPH GLATT • BAUERNSTR. 77 • 86462 LANGWEID
INFO@GLATTCAD.DE • WWW.GLATTCAD.DE

glattCAD FLUGMODELLE

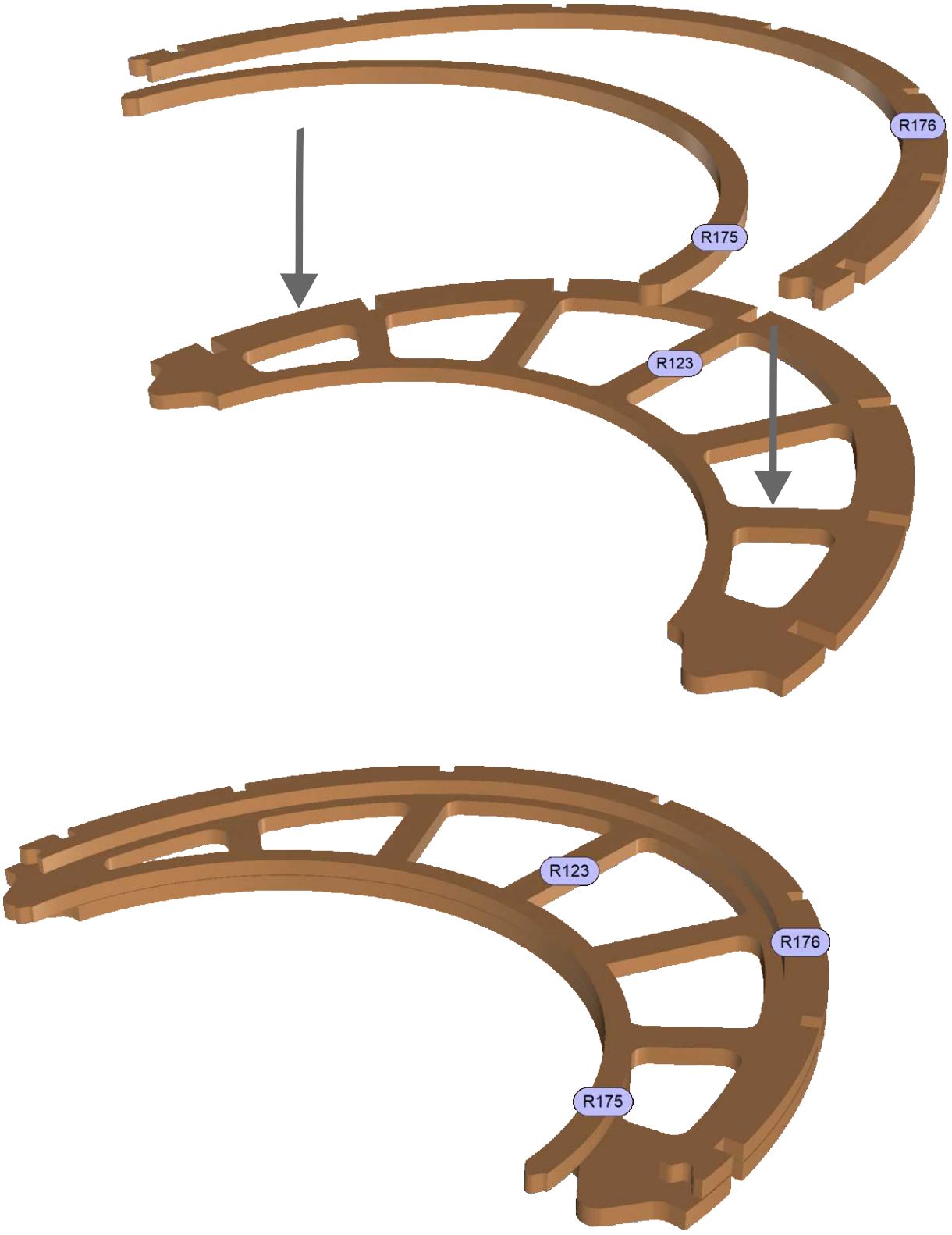

CHRISTOPH GLATT • BAUERNSTR. 77 • 86462 LANGWEID
INFO@GLATTCAD.DE • WWW.GLATTCAD.DE

glattCAD FLUGMODELLE

Piggyback\
Rear Ducting Opening for Motor

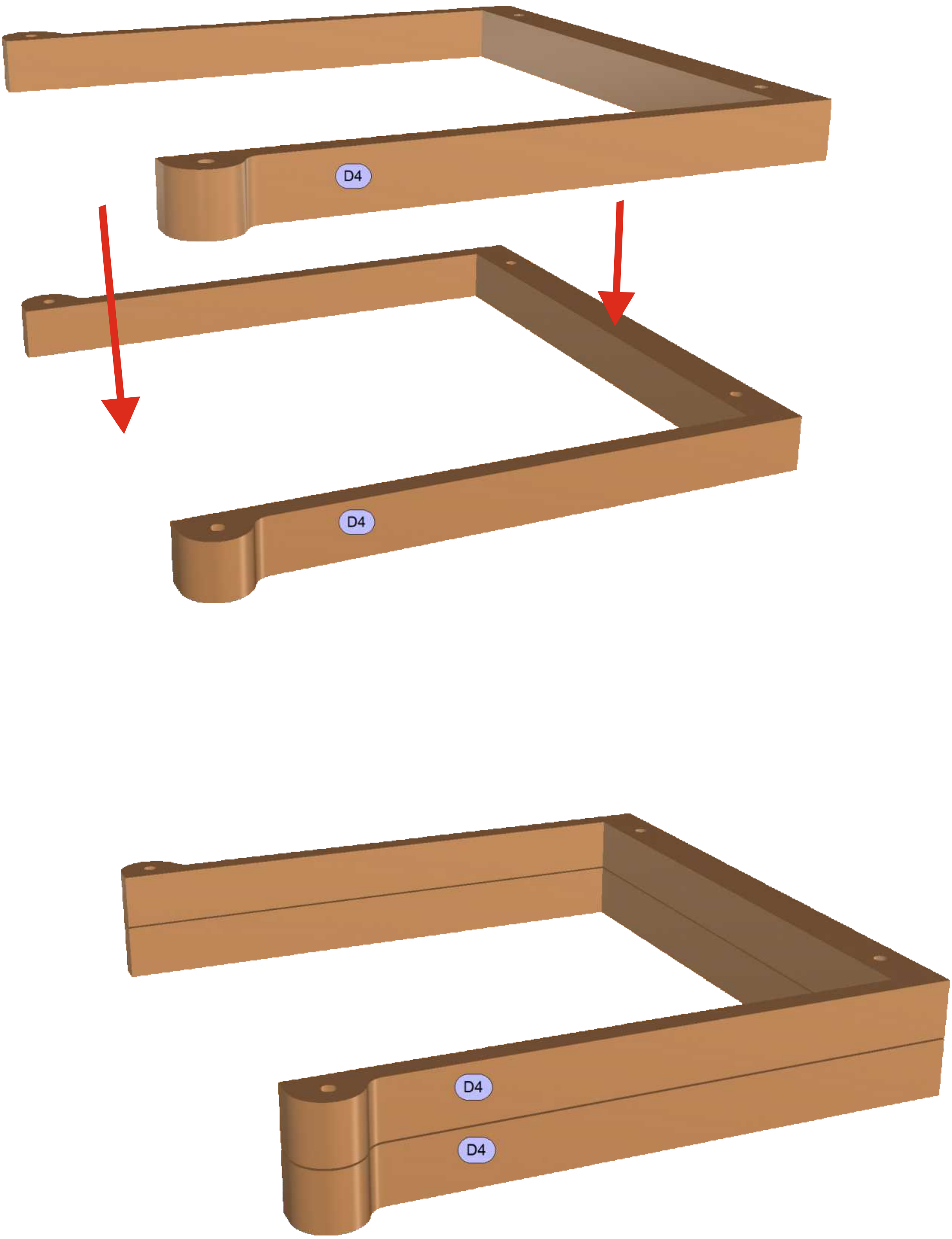

Christoph Glatt • Bauernstr. 77 • 86462 Langweid
info@glattCAD.de • www.glattCAD.de

PIGGYBACK\
REAR DUCTING OPENING FOR MOTOR

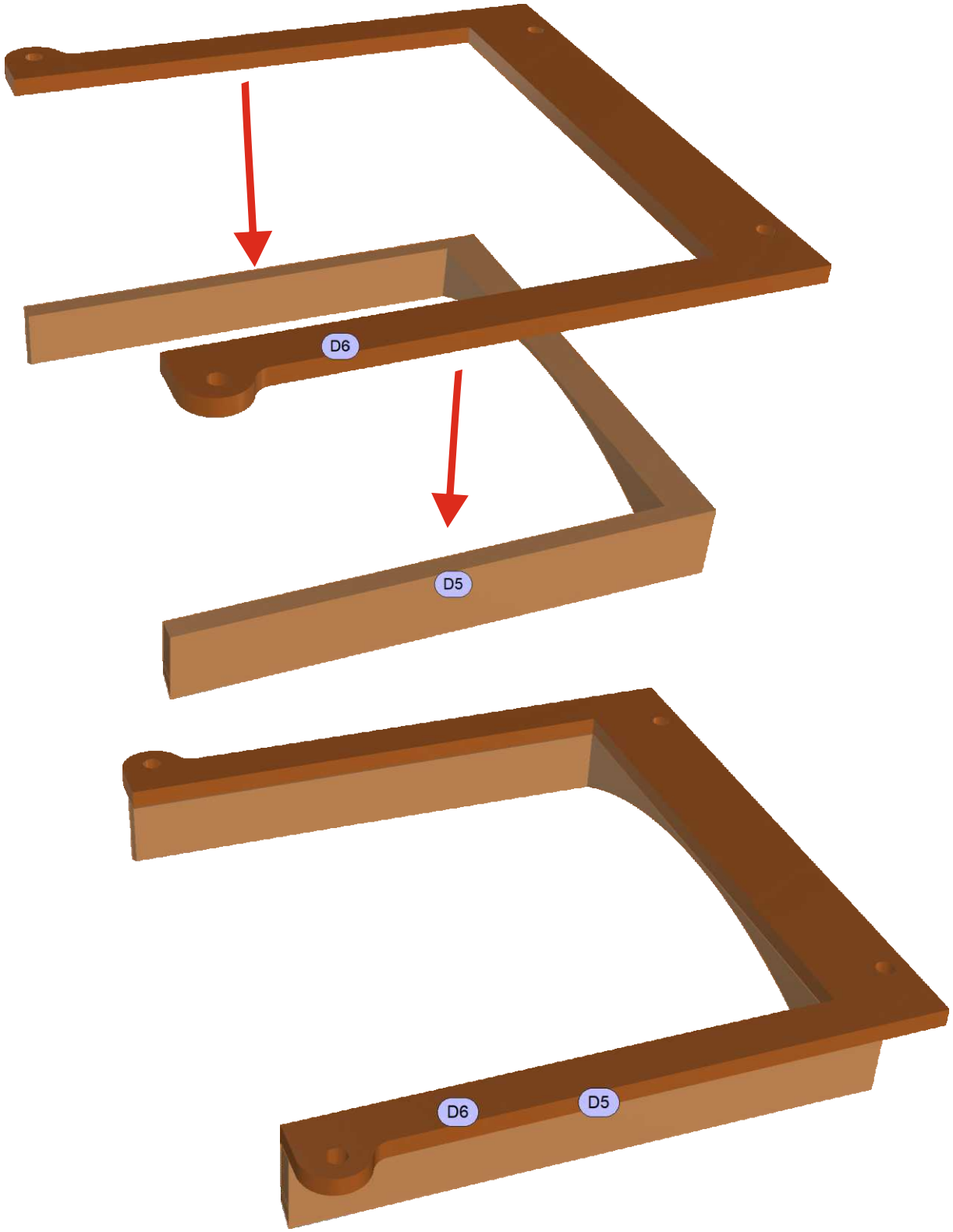

• EDF • EDF • EDF • EDF • EDF • EDF • EDF • EDF • EDF •

• EDF • EDF • EDF • EDF • EDF • EDF • EDF • EDF • EDF •

CHRISTOPH GLATT • BAUERNSTR. 77 • 86462 LANGWEID
INFO@GLATTCAD.DE • WWW.GLATTCAD.DE

glattCAD FLUGMODELLE

PIGGYBACK\
FRONT DUCTING OPENING FOR SPINNER

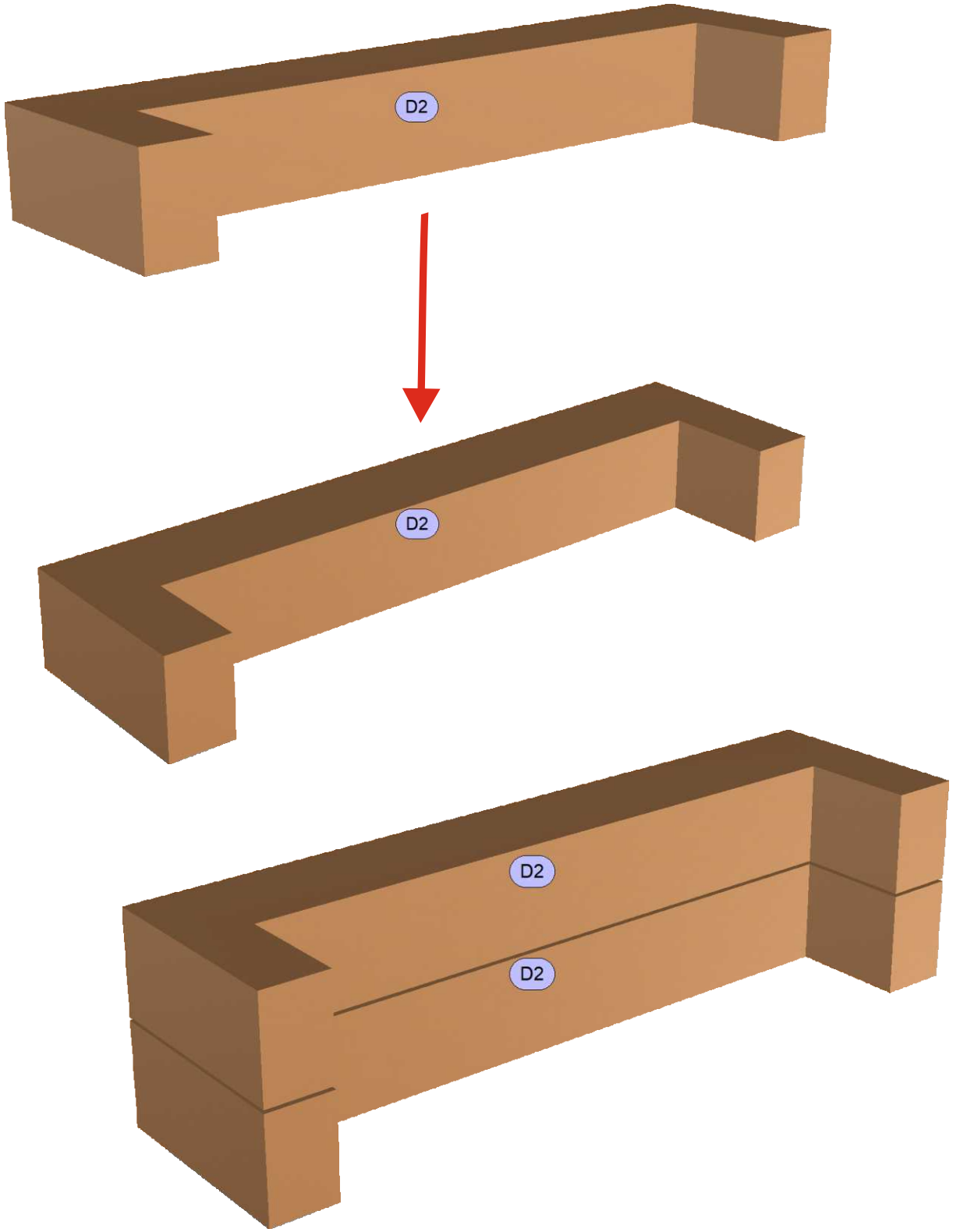

• EDF • EDF • EDF • EDF • EDF • EDF • EDF • EDF • EDF • EDF •

• EDF • EDF • EDF • EDF • EDF • EDF • EDF • EDF • EDF • EDF •

CHRISTOPH GLATT • BAUERNSTR. 77 • 86462 LANGWEID
INFO@GLATTCAD.DE • WWW.GLATTCAD.DE

glattCAD FLUGMODELLE

PIGGYBACK\
FRONT DUCTING OPENING FOR SPINNER

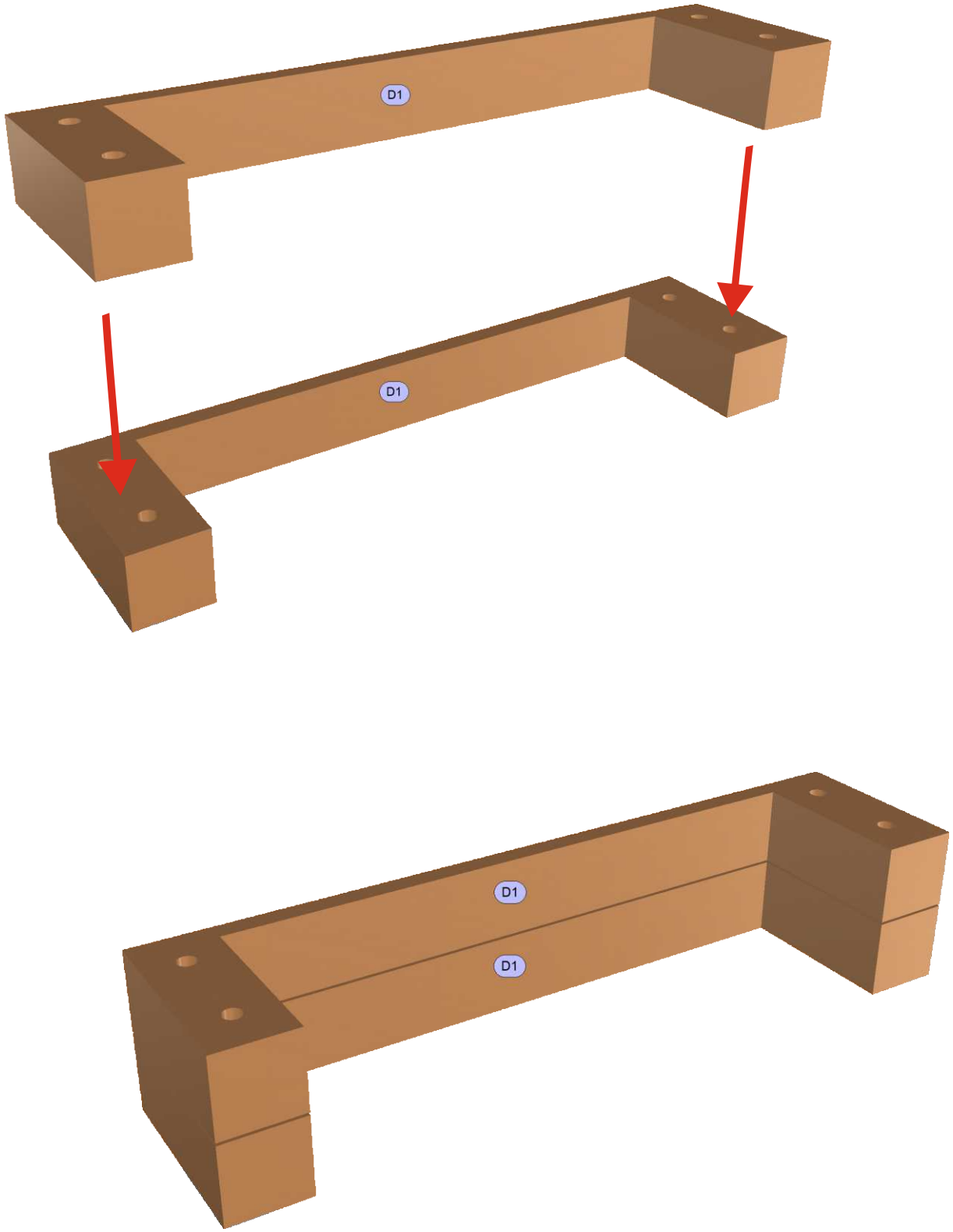

• EDF • EDF • EDF • EDF • EDF • EDF • EDF • EDF • EDF • EDF •
• EDF • EDF • EDF • EDF • EDF • EDF • EDF • EDF • EDF • EDF •

CHRISTOPH GLATT • BAUERNSTR. 77 • 86462 LANGWEID
INFO@GLATTCAD.DE • WWW.GLATTCAD.DE

glattCAD FLUGMODELLE

• EDF • EDF • EDF • EDF • EDF • EDF • EDF • EDF • EDF •

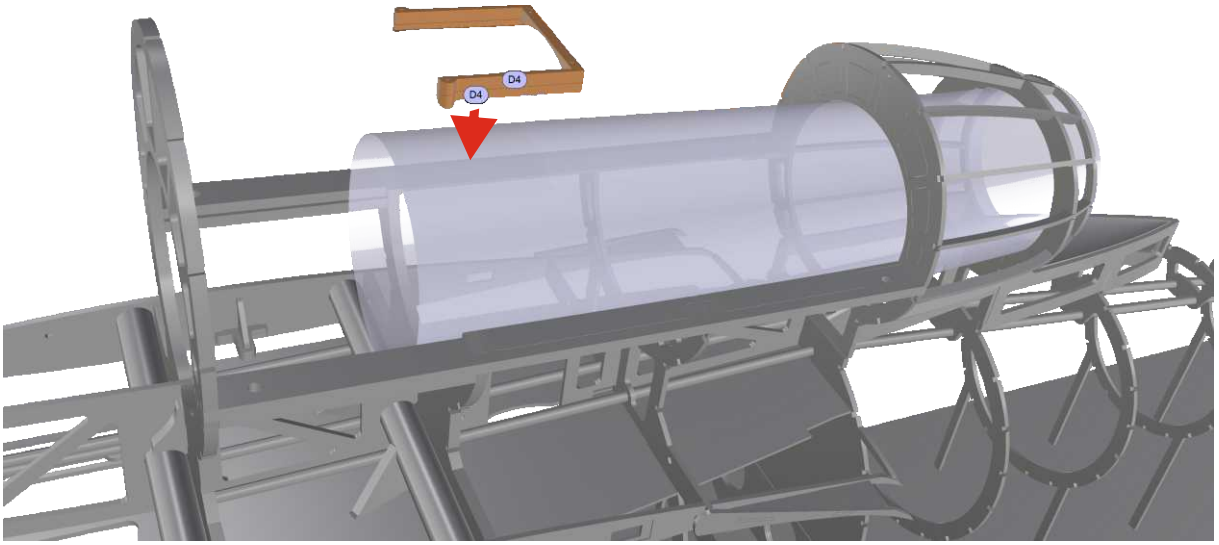

Glue frame D4/D4 onto the ducting.

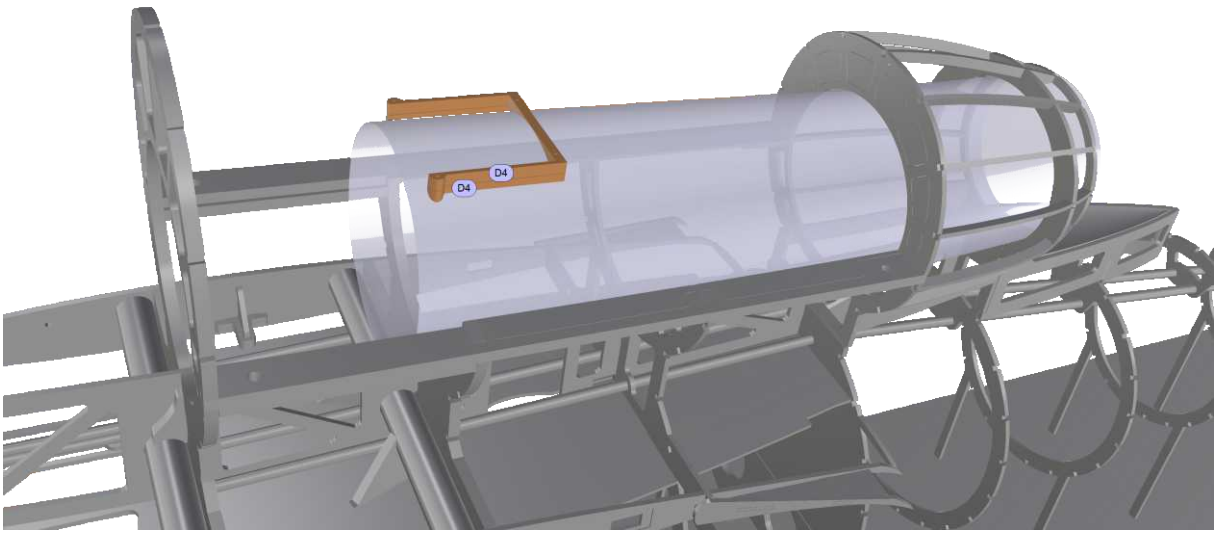

• EDF • EDF • EDF • EDF • EDF • EDF • EDF • EDF • EDF •

CHRISTOPH GLATT • BAUERNSTR. 77 • 86462 LANGWEID
INFO@GLATTCAD.DE • WWW.GLATTCAD.DE

glattCAD FLUGMODELLE

PIGGYBACK\
REAR DUCTING OPENING FOR MOTOR

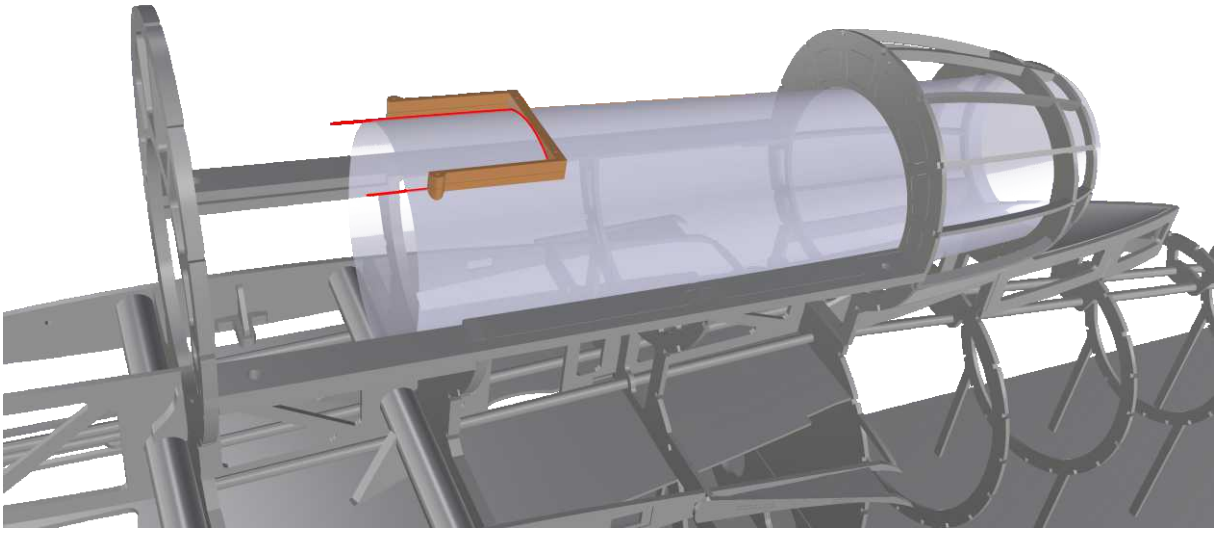

Cut out piece of ducting.

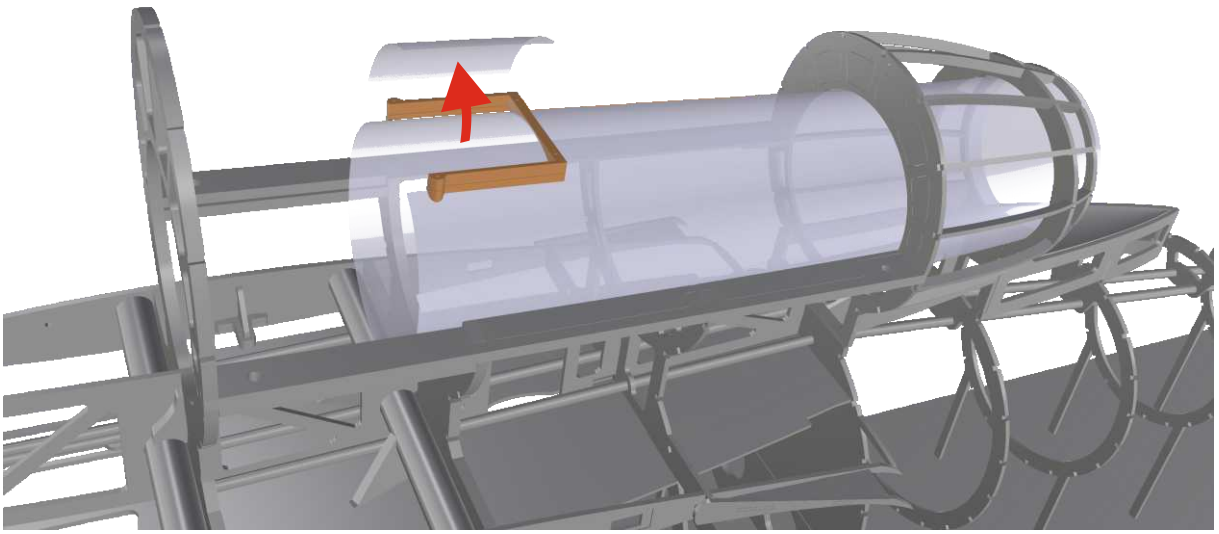

• EDF • EDF • EDF • EDF • EDF • EDF • EDF • EDF • EDF •

CHRISTOPH GLATT • BAUERNSTR. 77 • 86462 LANGWEID
INFO@GLATTCAD.DE • WWW.GLATTCAD.DE

• EDF • EDF • EDF • EDF • EDF • EDF • EDF • EDF • EDF •

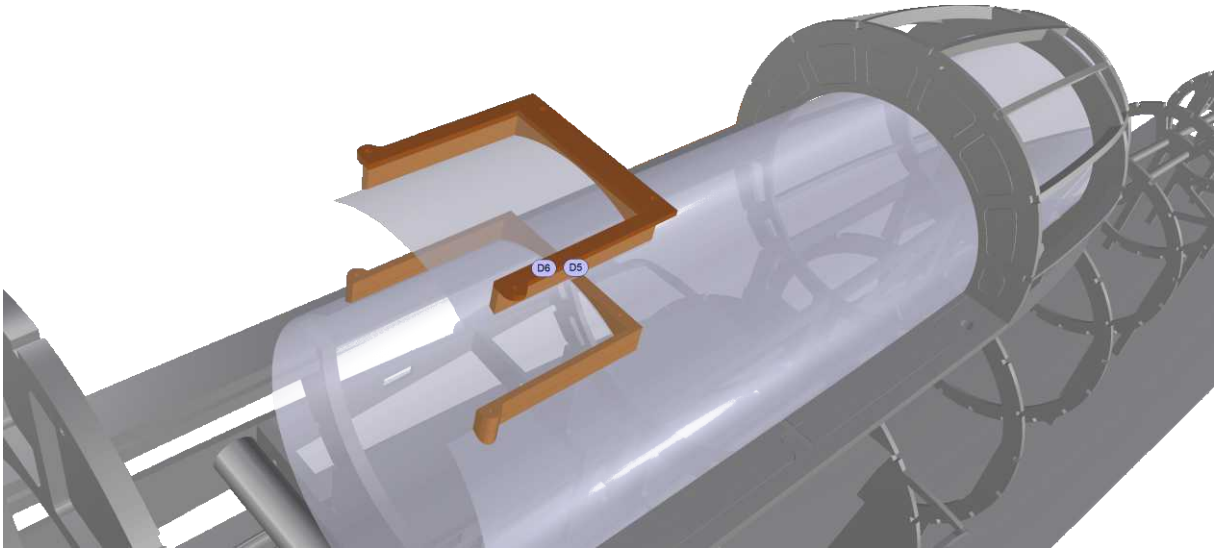

Glue D5/D6 frame on cut-out piece of ducting.

Screw the components together.

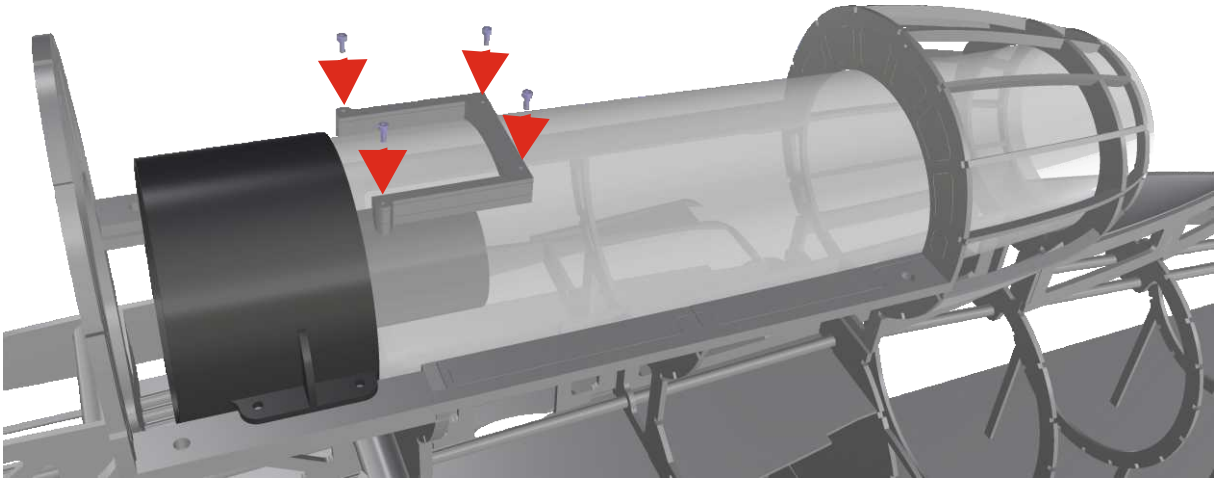

• EDF • EDF • EDF • EDF • EDF • EDF • EDF • EDF • EDF •

CHRISTOPH GLATT • BAUERNSTR. 77 • 86462 LANGWEID
INFO@GLATTCAD.DE • WWW.GLATTCAD.DE

glattCAD FLUGMODELLE

PIGGYBACK\
REAR DUCTING OPENING F. MOTOR,
\FLOW-OFF CONE

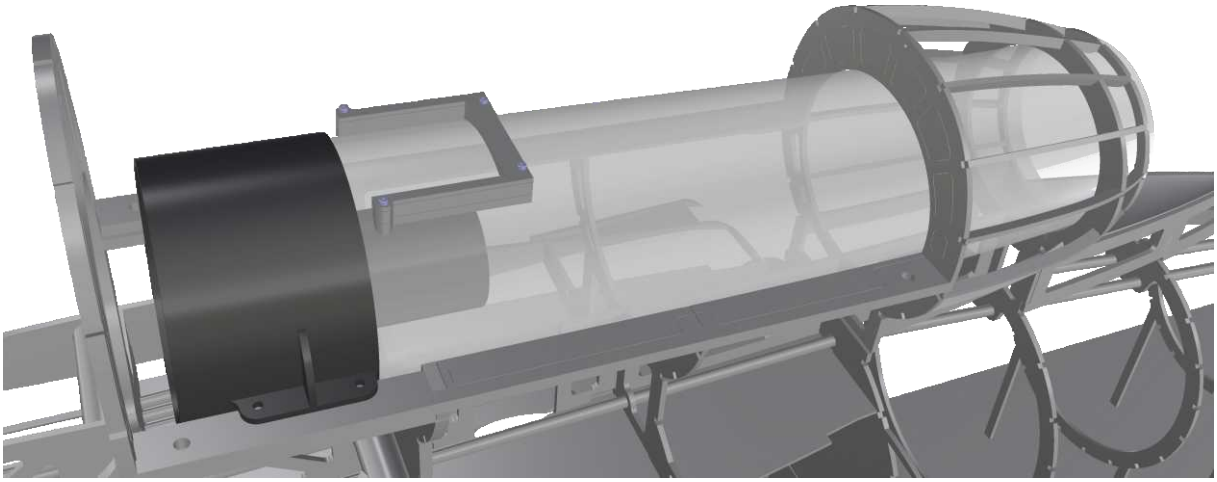

This step is to insert the flow-off cone into the rear ducting. Poplar wood part L33 is an auxiliary piece to center the cone precisely. It must be broken out after installing the cone.

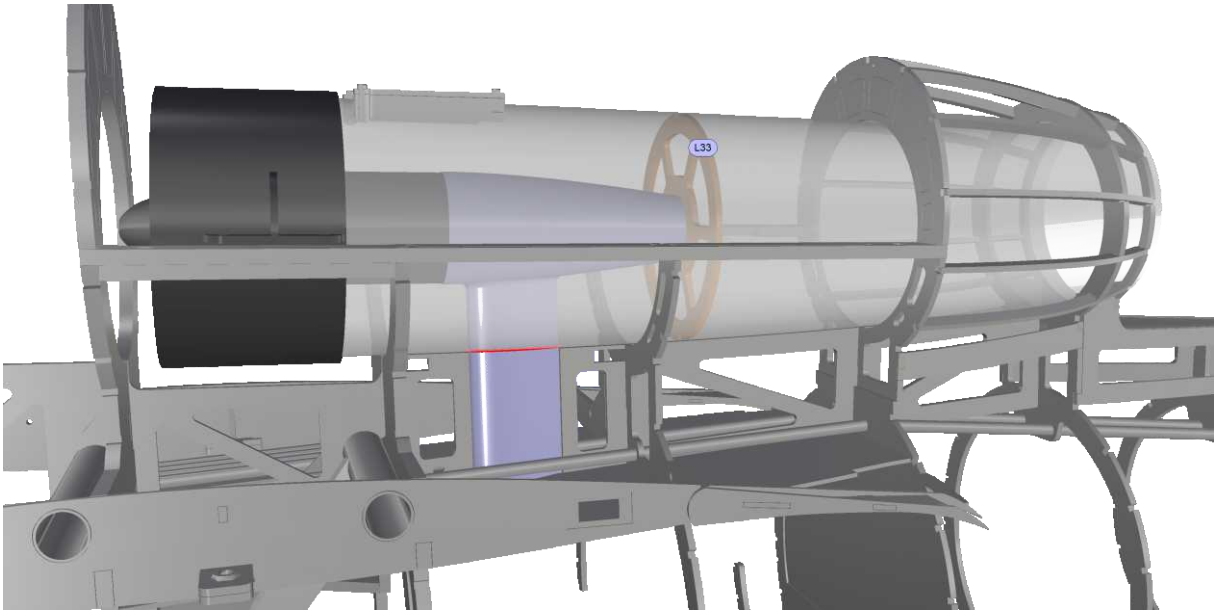

• EDF • EDF • EDF • EDF • EDF • EDF • EDF • EDF • EDF •

• EDF • EDF • EDF • EDF • EDF • EDF • EDF • EDF • EDF •

CHRISTOPH GLATT • BAUERNSTR. 77 • 86462 LANGWEID
INFO@GLATTCAD.DE • WWW.GLATTCAD.DE

glattCAD FLUGMODELLE

PIGGYBACK\DUCTING & EDF, \FLOW-OFF CONE

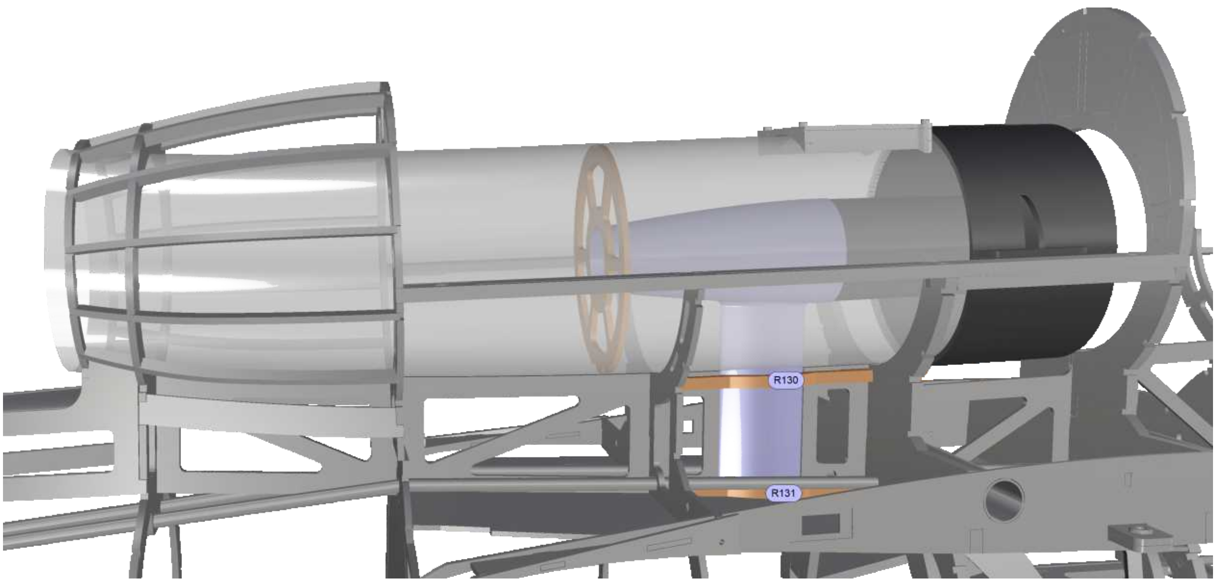

• EDF • EDF • EDF • EDF • EDF • EDF • EDF • EDF • EDF • EDF • EDF •

CHRISTOPH GLATT • BAUERNSTR. 77 • 86462 LANGWEID
INFO@glattCAD.DE • www.glattCAD.DE

glattCAD FLUGMODELLE

PIGGYBACK\
FRONT DUCTING OPENING FOR SPINNER

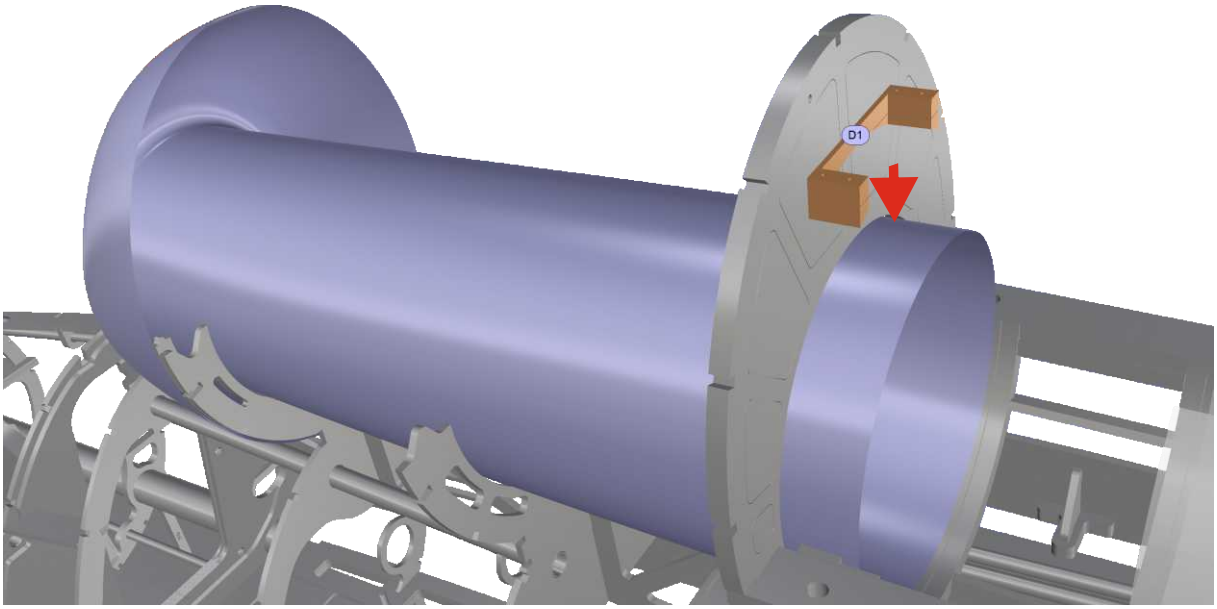

Use D1/D1 as a template to cut out the front ducting.

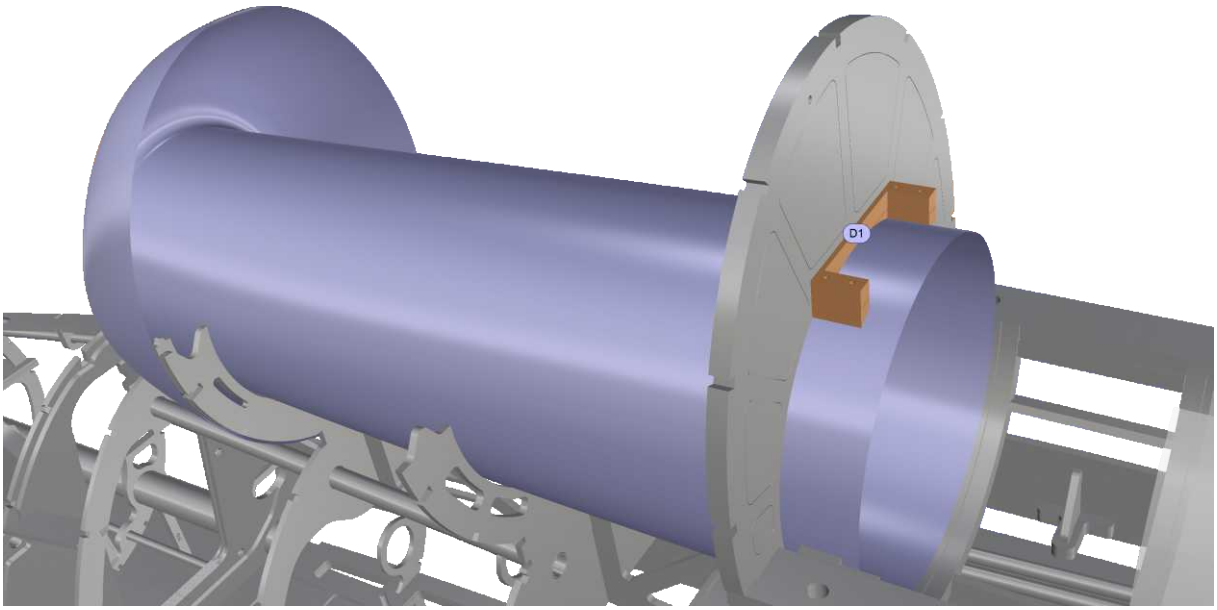

• EDF • EDF • EDF • EDF • EDF • EDF • EDF • EDF • EDF • EDF •

CHRISTOPH GLATT • BAUERNSTR. 77 • 86462 LANGWEID
INFO@GLATTCAD.DE • WWW.GLATTCAD.DE

PIGGYBACK\
FRONT DUCTING OPENING FOR SPINNER

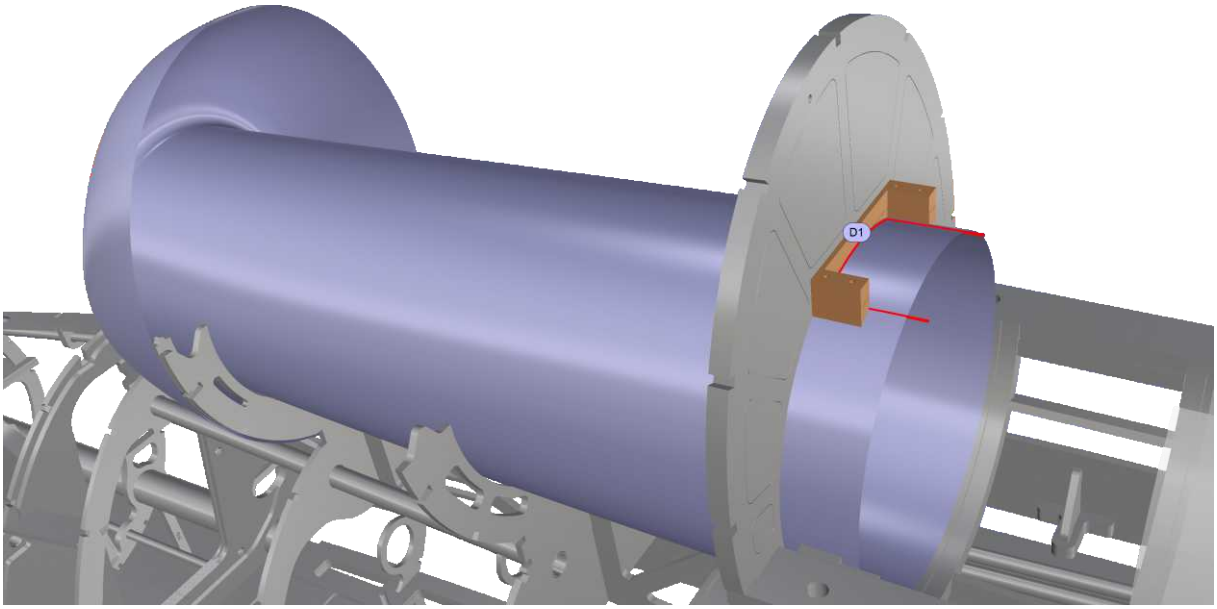

Cut the piece of ducting out as shown here.Use D1/D1 as a template to cut out the front ducting.

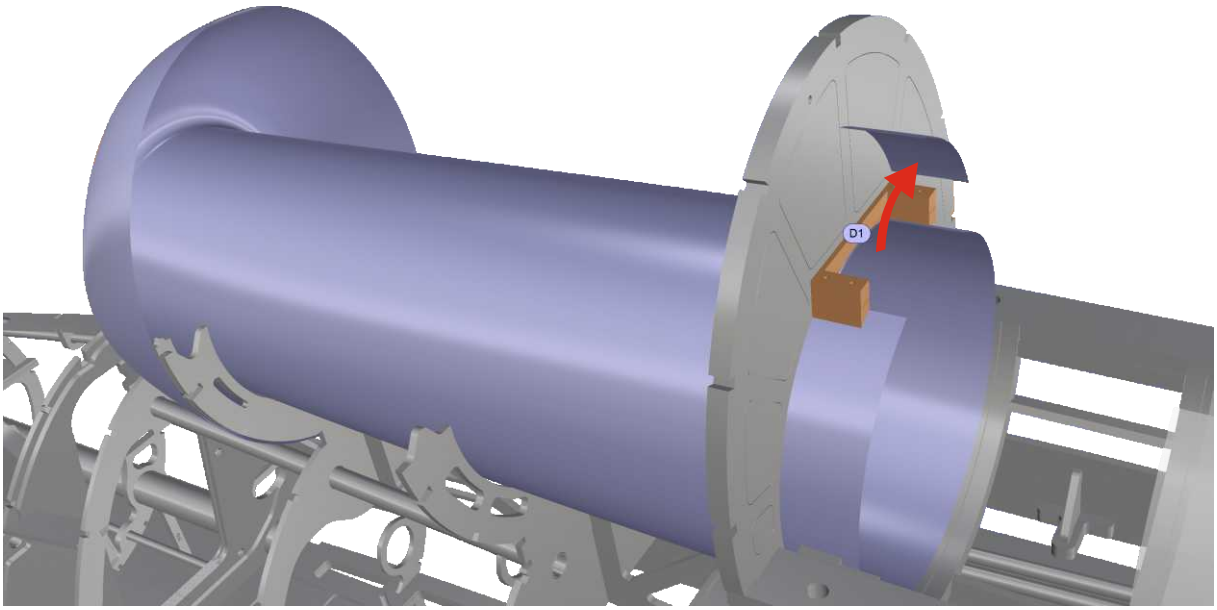

CHRISTOPH GLATT • BAUERNSTR. 77 • 86462 LANGWEID
INFO@glattCAD.DE • WWW.glattCAD.DE

glattCAD FLUGMODELLE

Piggyback\ Front Ducting Opening for Spinner

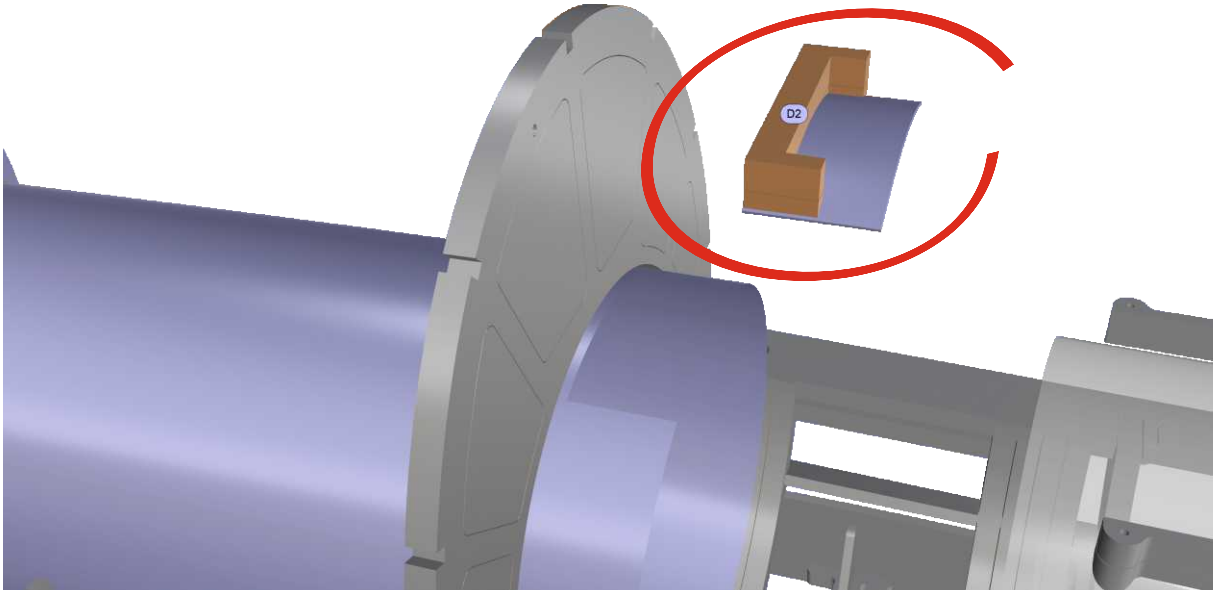

Glue D2/D2 to the cut-out duct piece.

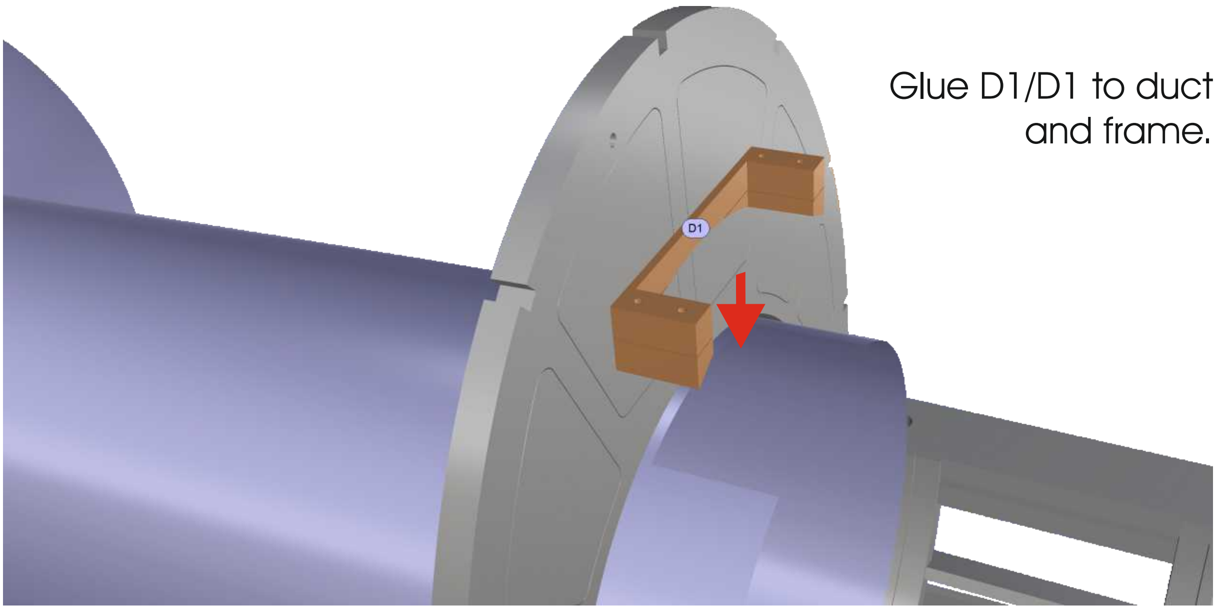

Glue D1/D1 to duct and frame.

Christoph Glatt • Bauernstr. 77 • 86462 Langweid
info@glattCAD.de • www.glattCAD.de

glattCAD Flugmodelle

PIGGYBACK\
FRONT DUCTING OPENING FOR SPINNER,
\FRAMES AND INLET

• EDF • EDF • EDF • EDF • EDF • EDF • EDF • EDF • EDF • EDF •

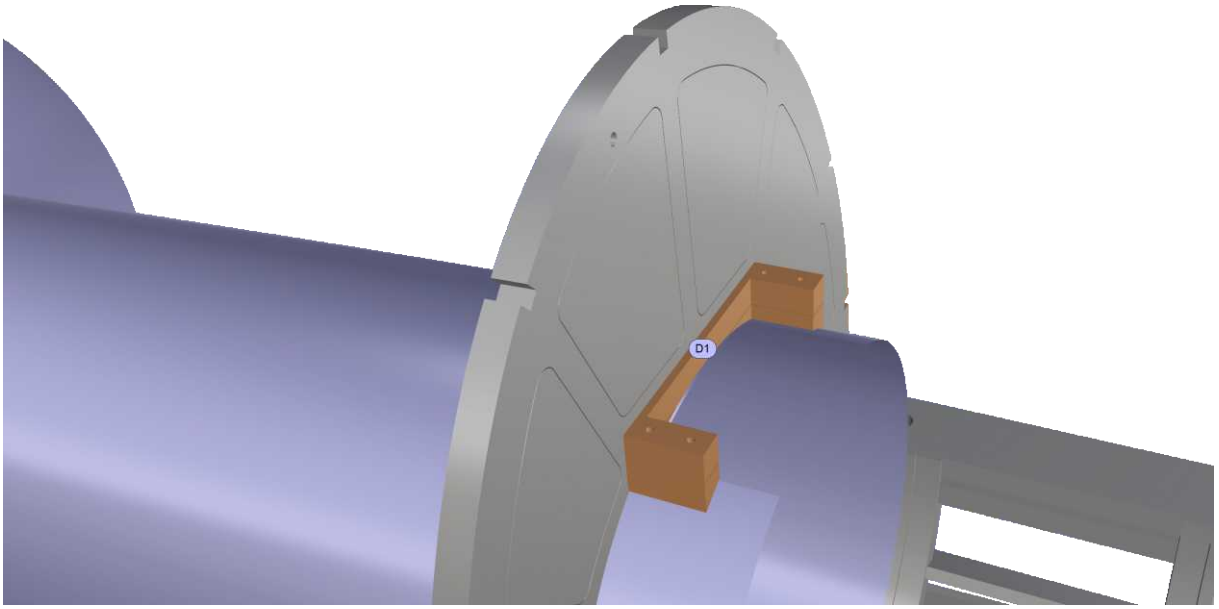

Adjust front duct, formers and composite air inlet.

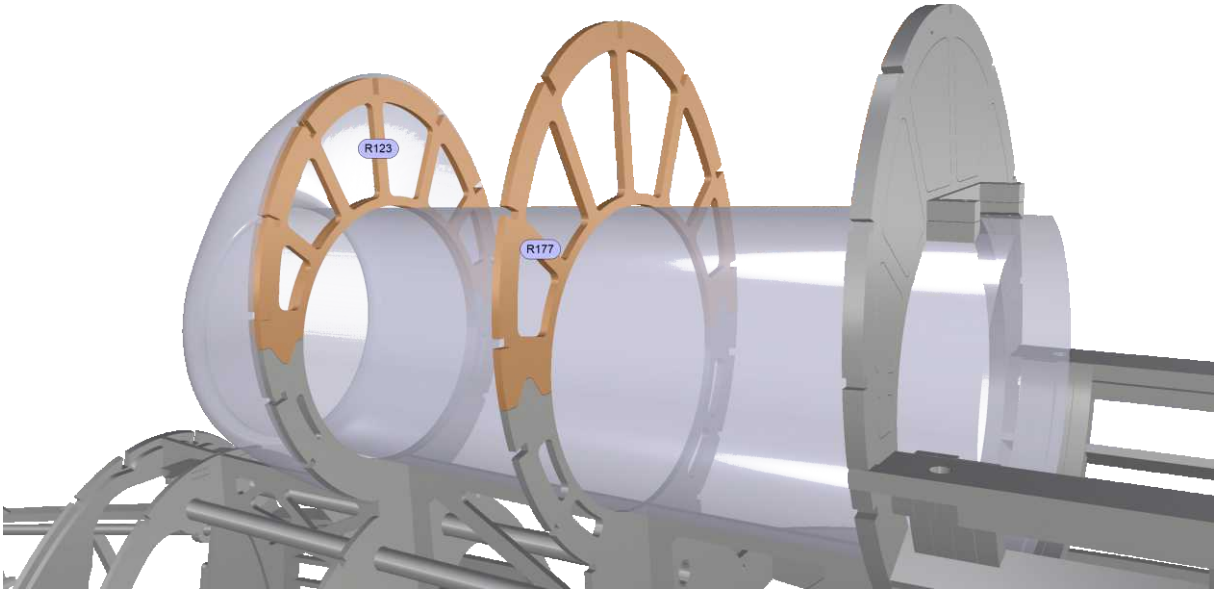

• EDF • EDF • EDF • EDF • EDF • EDF • EDF • EDF • EDF • EDF •

CHRISTOPH GLATT • BAUERNSTR. 77 • 86462 LANGWEID
INFO@GLATTCAD.DE • WWW.GLATTCAD.DE

glattCAD FLUGMODELLE

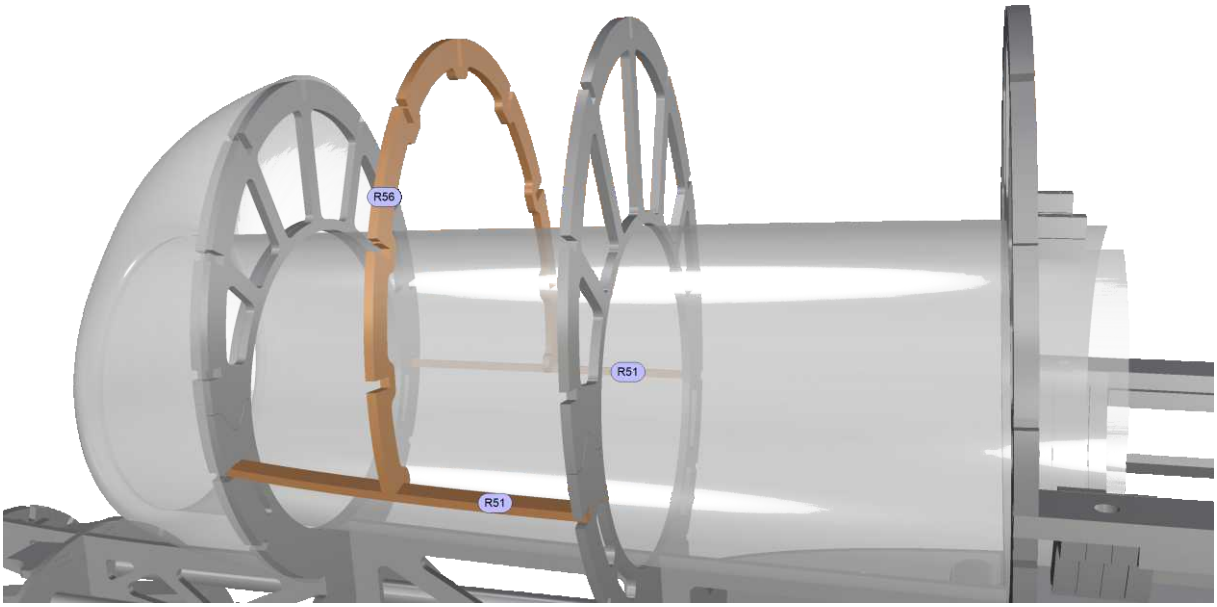

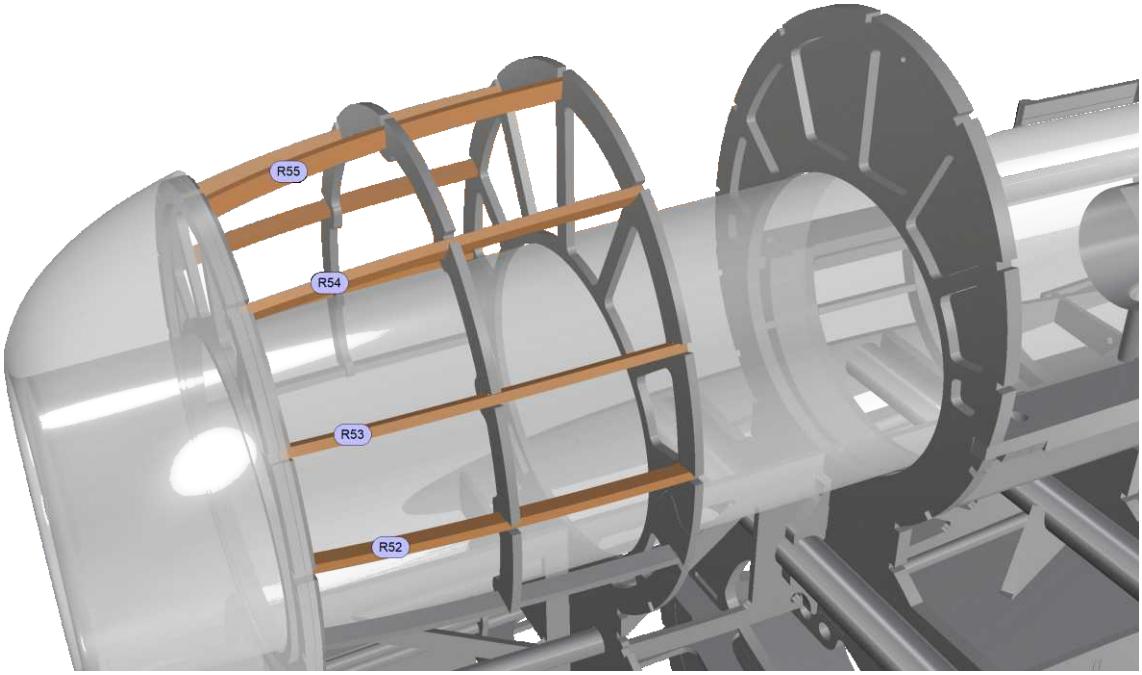

• EDF • EDF • EDF • EDF • EDF • EDF • EDF • EDF • EDF • EDF •

• EDF • EDF • EDF • EDF • EDF • EDF • EDF • EDF • EDF • EDF •

HE-162 SALAMANDER • 25%

HE162.26.02_TEIL1.01 - APR 2020

CHRISTOPH GLATT • BAUERNSTR. 77 • 86462 LANGWEID
INFO@GLATTCAD.DE • WWW.GLATTCAD.DE

glattCAD FLUGMODELLE

PIGGYBACK\
FRONT DUCTING OPENING FOR SPINNER

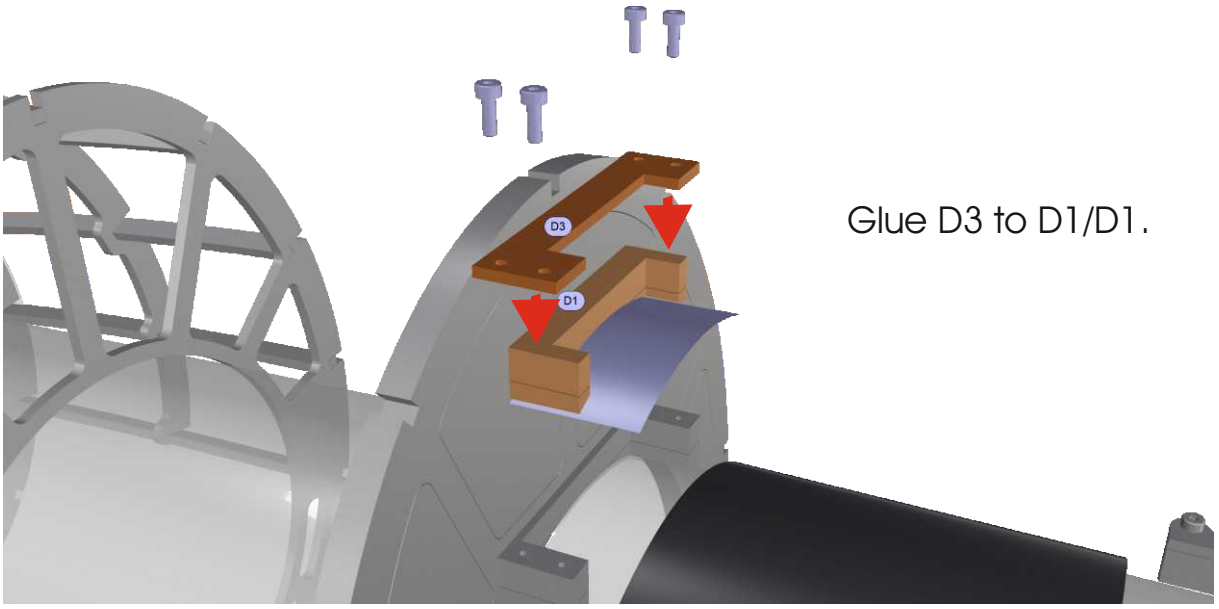

Glue D3 to D1/D1.

Adjust front duct, formers and composite air inlet.

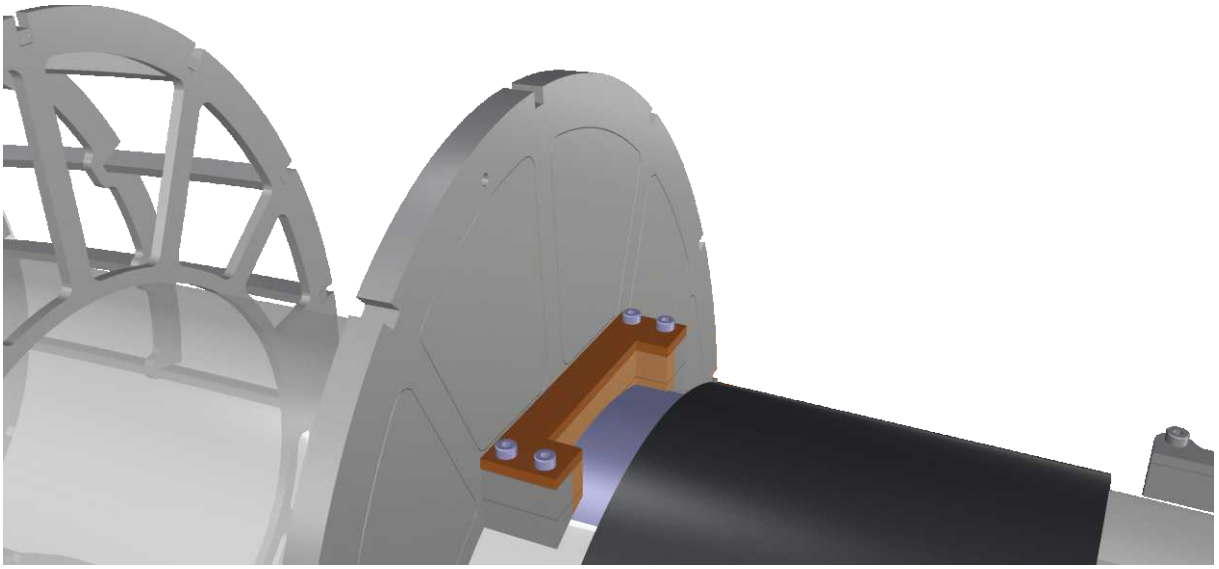

CHRISTOPH GLATT • BAUERNSTR. 77 • 86462 LANGWEID
INFO@GLATTCAD.DE • WWW.GLATTCAD.DE

glattCAD FLUGMODELLE

Piggyback\
Front Ducting Opening for Spinner

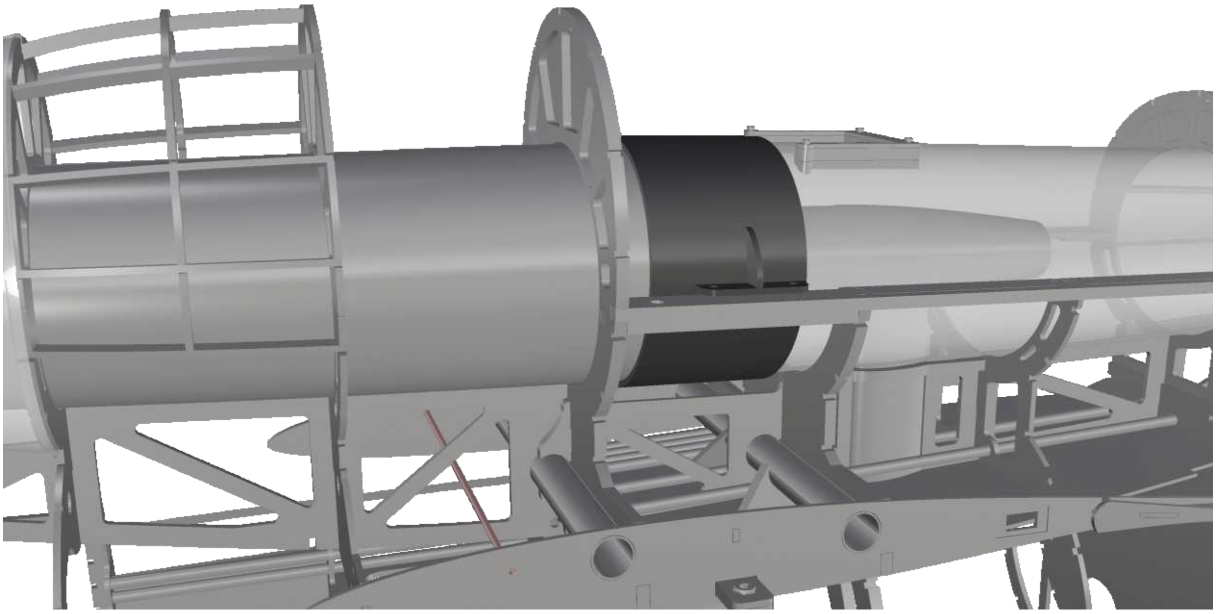

Adapt and test the whole EDF/ducting system for perfect fit and maintenance.

christoph glatt • bauernstr. 77 • 86462 langweid
info@glattCAD.de • www.glattCAD.de

PIGGYBACK\
JET ENGINE & THRUST TUBE

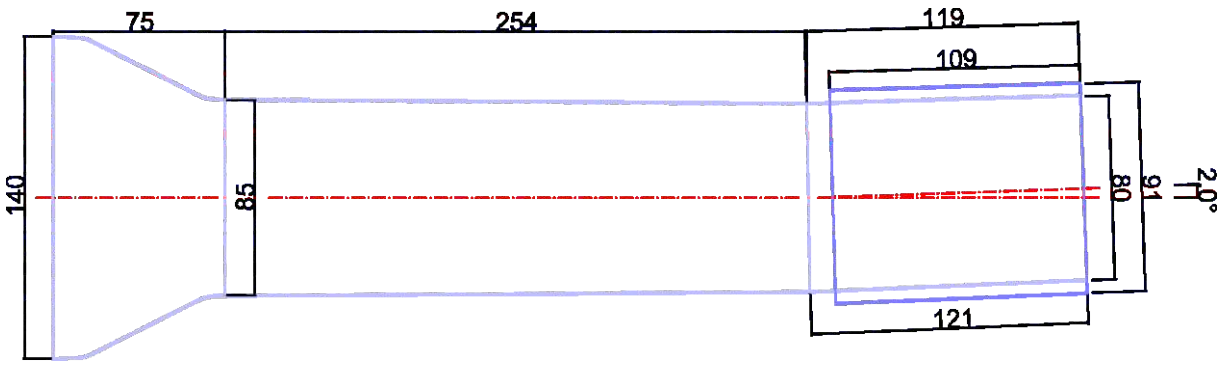

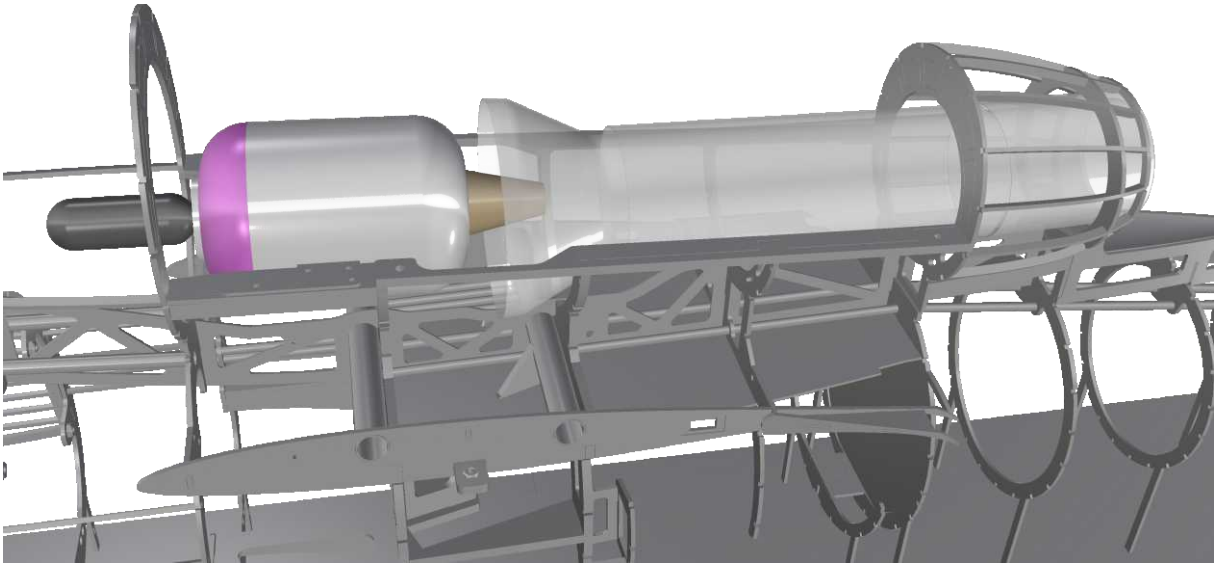

• JET • JET • JET • JET • JET • JET • JET • JET • JET • JET • JET •

• JET • JET • JET • JET • JET • JET • JET • JET • JET • JET • JET •

CHRISTOPH GLATT • BAUERNSTR. 77 • 86462 LANGWEID
INFO@GLATTCAD.DE • WWW.GLATTCAD.DE

glattCAD FLUGMODELLE

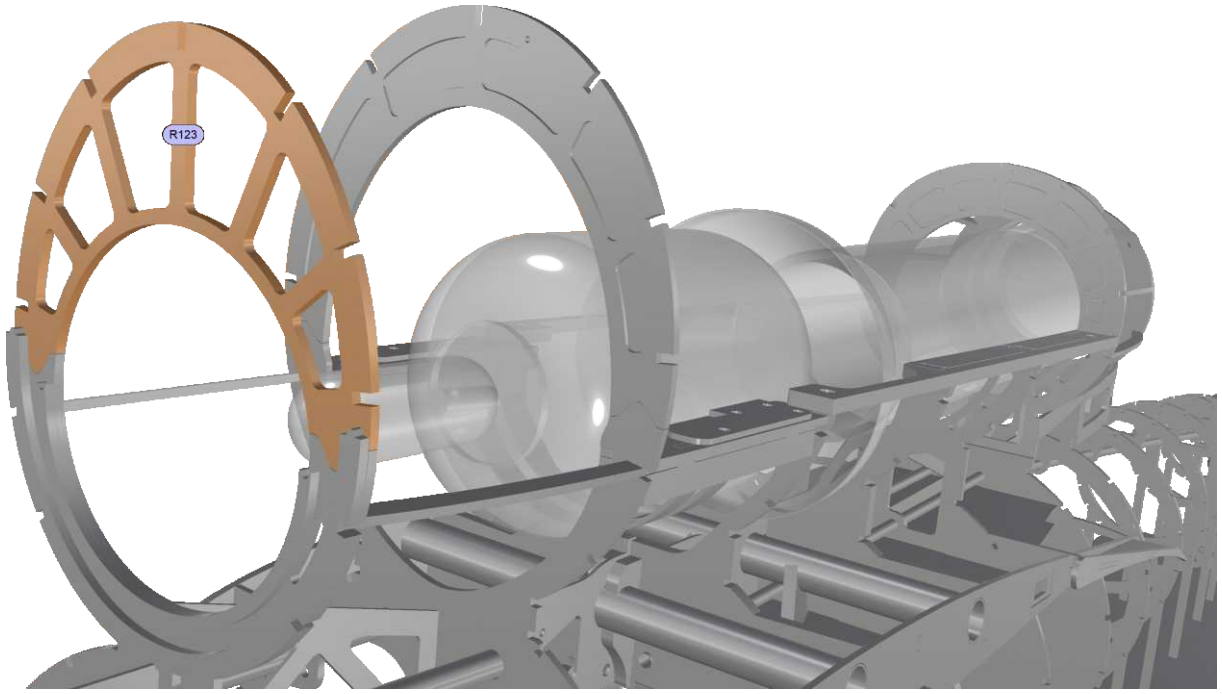

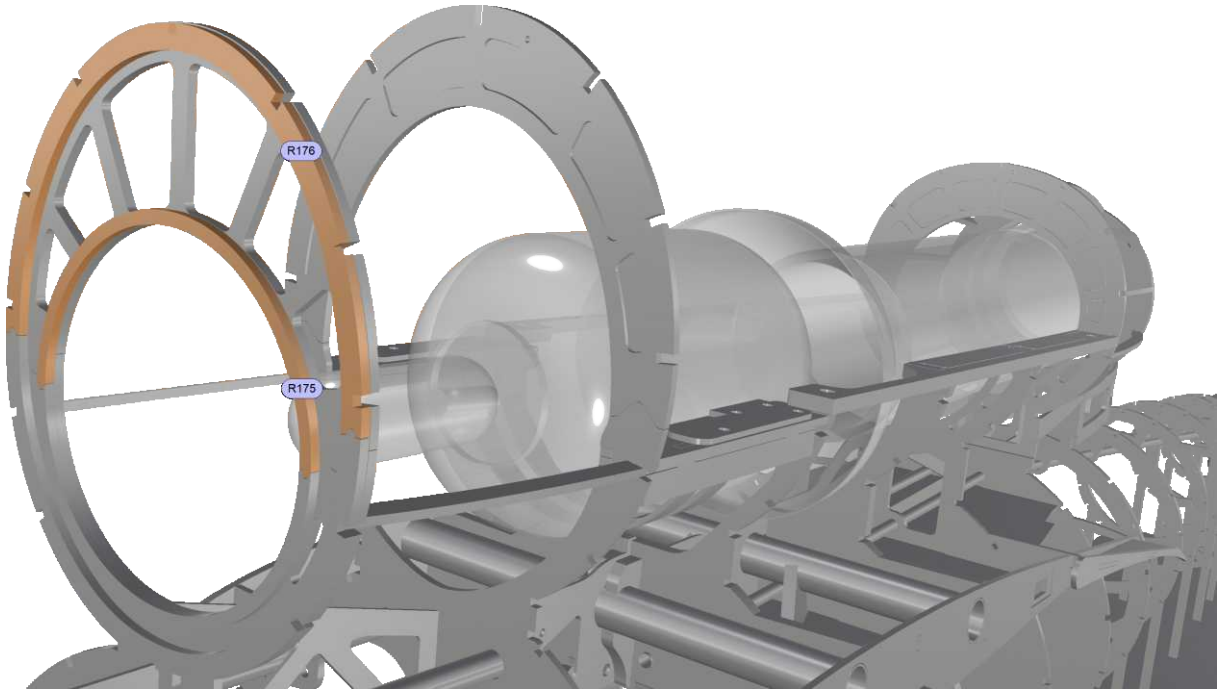

• JET • JET • JET • JET • JET • JET • JET • JET • JET • JET •

• JET • JET • JET • JET • JET • JET • JET • JET • JET • JET •

HE-162 SALAMANDER • 25%

HE162.26.02_TEIL1.01 - APR 2020

CHRISTOPH GLATT • BAUERNSTR. 77 • 86462 LANGWEID
INFO@GLATTCAD.DE • WWW.GLATTCAD.DE

glattCAD FLUGMODELLE

PIGGYBACK\INLET AREA, \COMPOSITE INLET

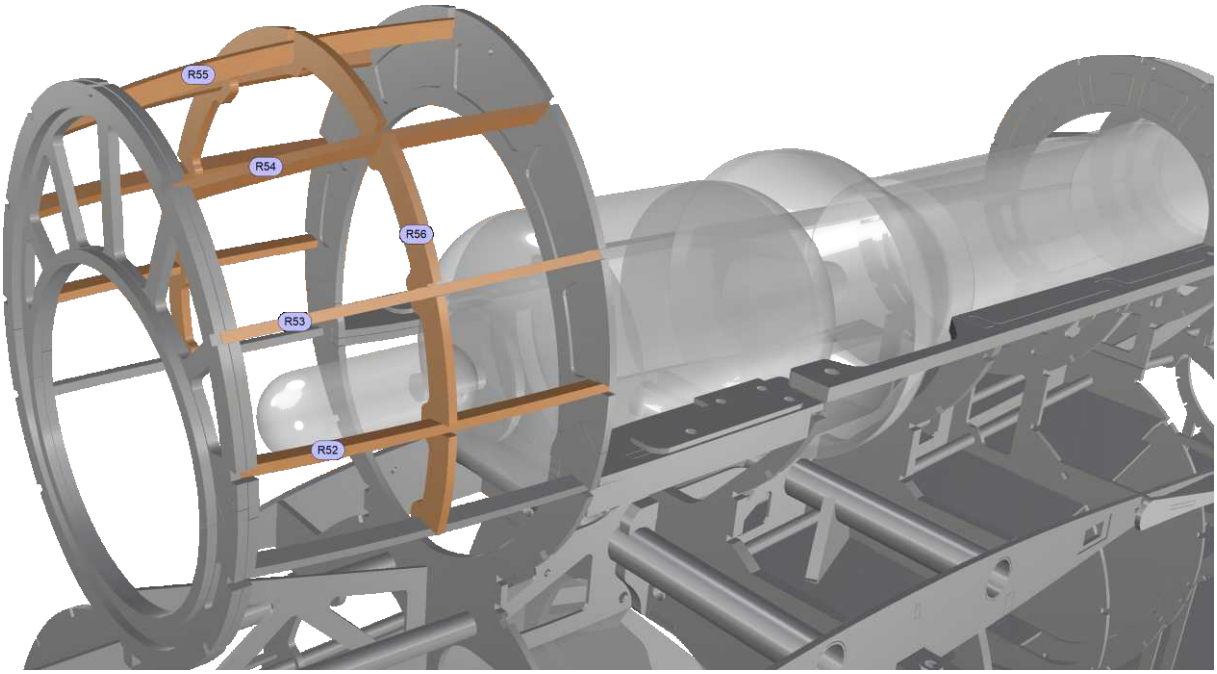

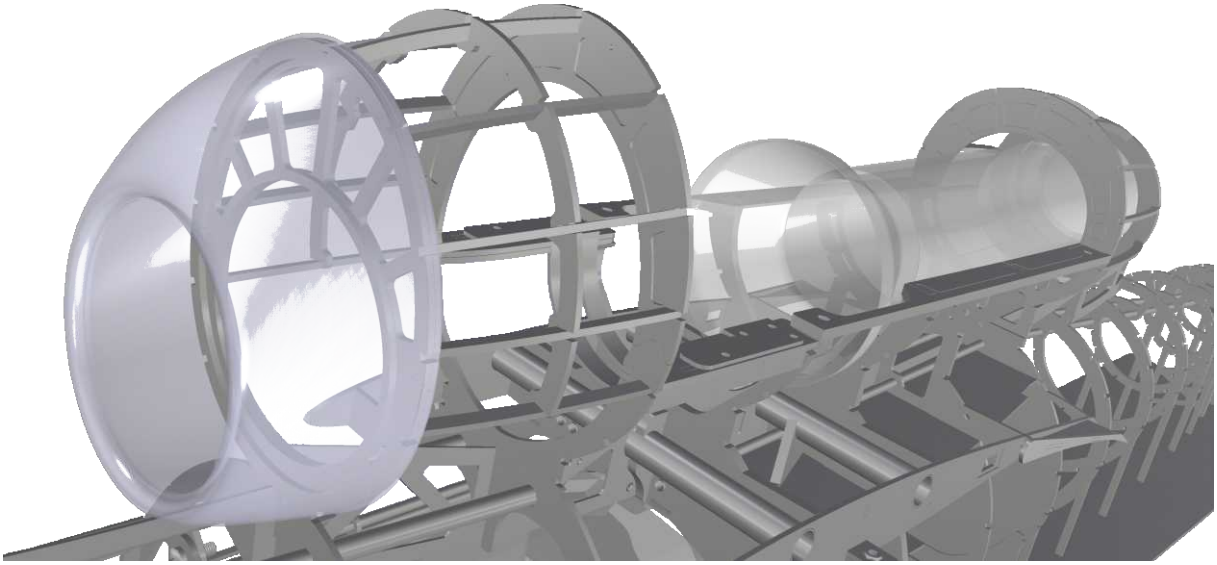

• JET • JET • JET • JET • JET • JET • JET • JET • JET • JET •

• JET • JET • JET • JET • JET • JET • JET • JET • JET • JET •

CHRISTOPH GLATT • BAUERNSTR. 77 • 86462 LANGWEID
INFO@GLATTCAD.DE • WWW.GLATTCAD.DE

glattCAD FLUGMODELLE

PIGGYBACK\INLET AREA, \COMPOSITE INLET

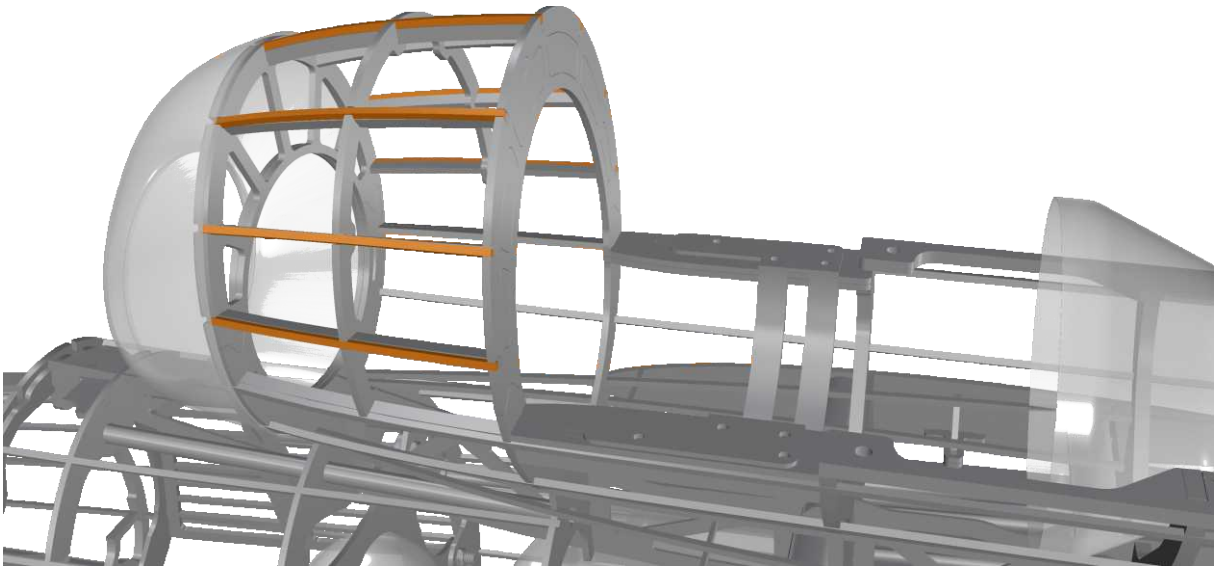

• JET • JET • JET • JET • JET • JET • JET • JET • JET • JET • JET •

• JET • JET • JET • JET • JET • JET • JET • JET • JET • JET • JET •

CHRISTOPH GLATT • BAUERNSTR. 77 • 86462 LANGWEID
INFO@GLATTCAD.DE • WWW.GLATTCAD.DE

glattCAD FLUGMODELLE

117

Manual

Pine Stringers

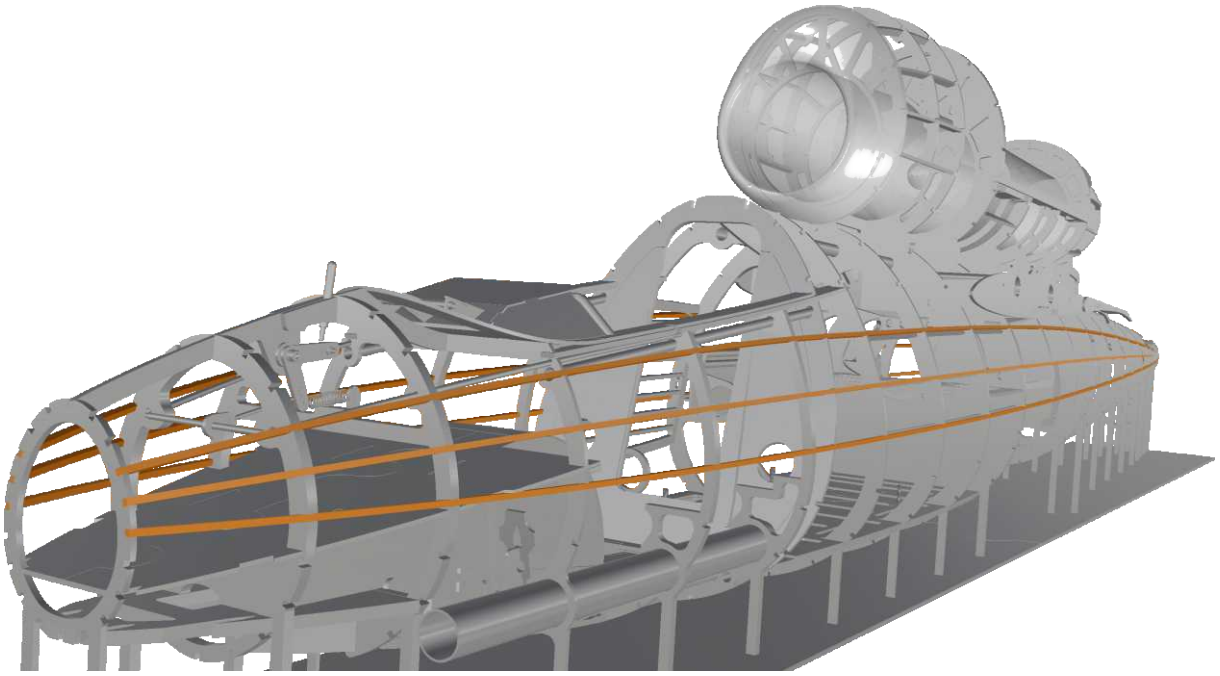

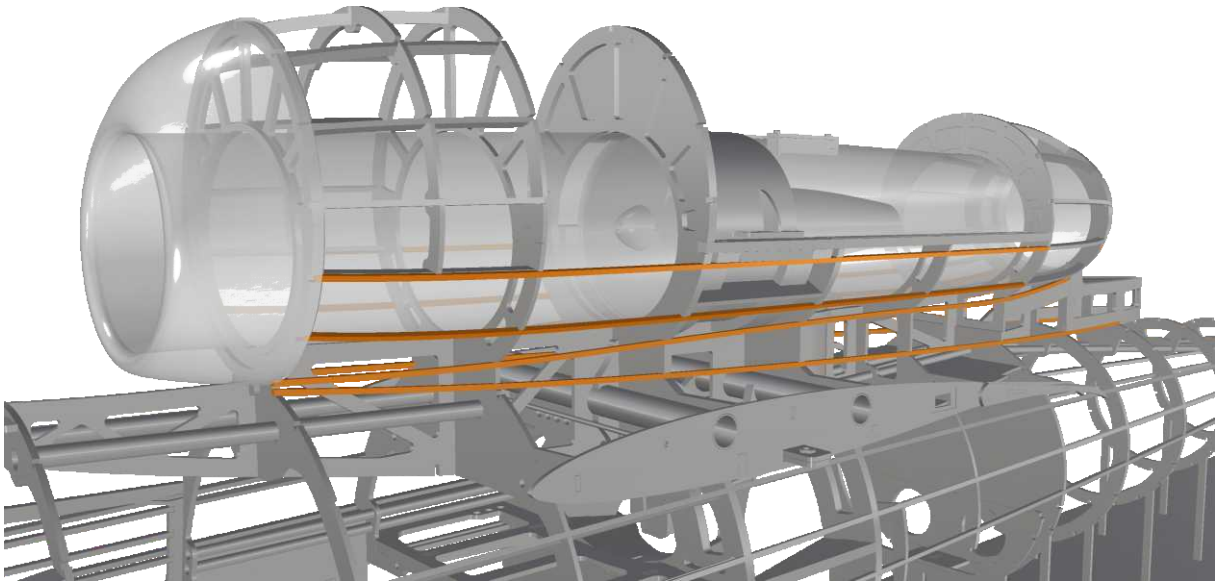

HE-162 SALAMANDER • 25%

HE162.26.02_TEIL1.01 - APR 2020

CHRISTOPH GLATT • BAUERNSTR. 77 • 86462 LANGWEID
INFO@GLATTCAD.DE • WWW.GLATTCAD.DE

glattCAD FLUGMODELLE

118

Manual

Pine Stringers

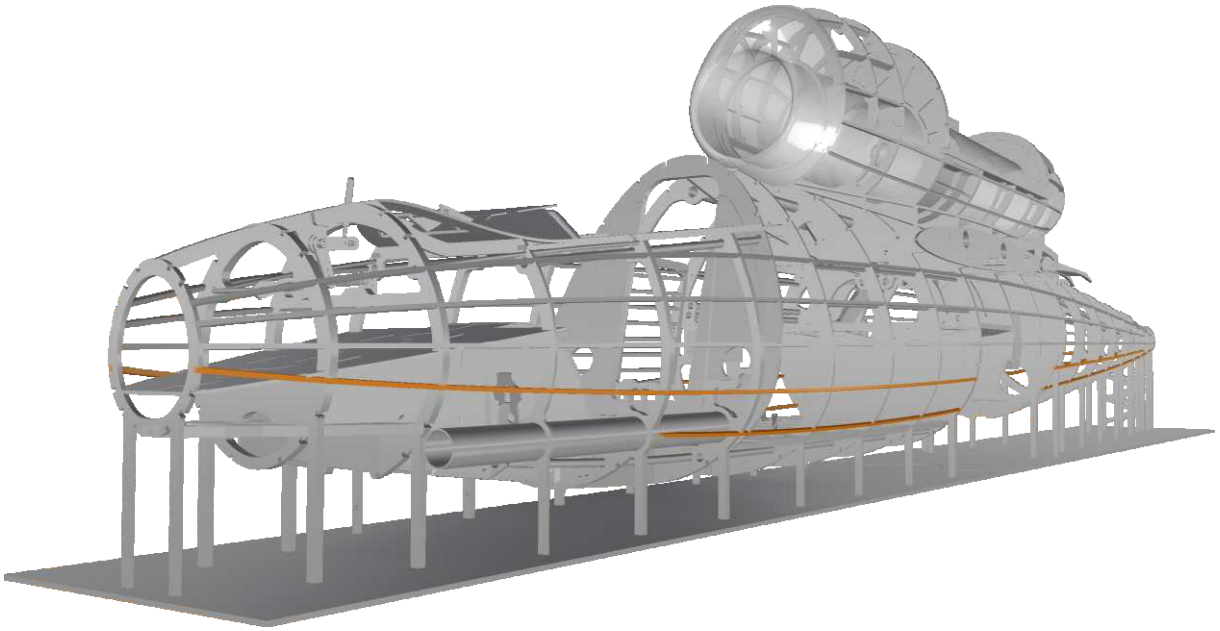

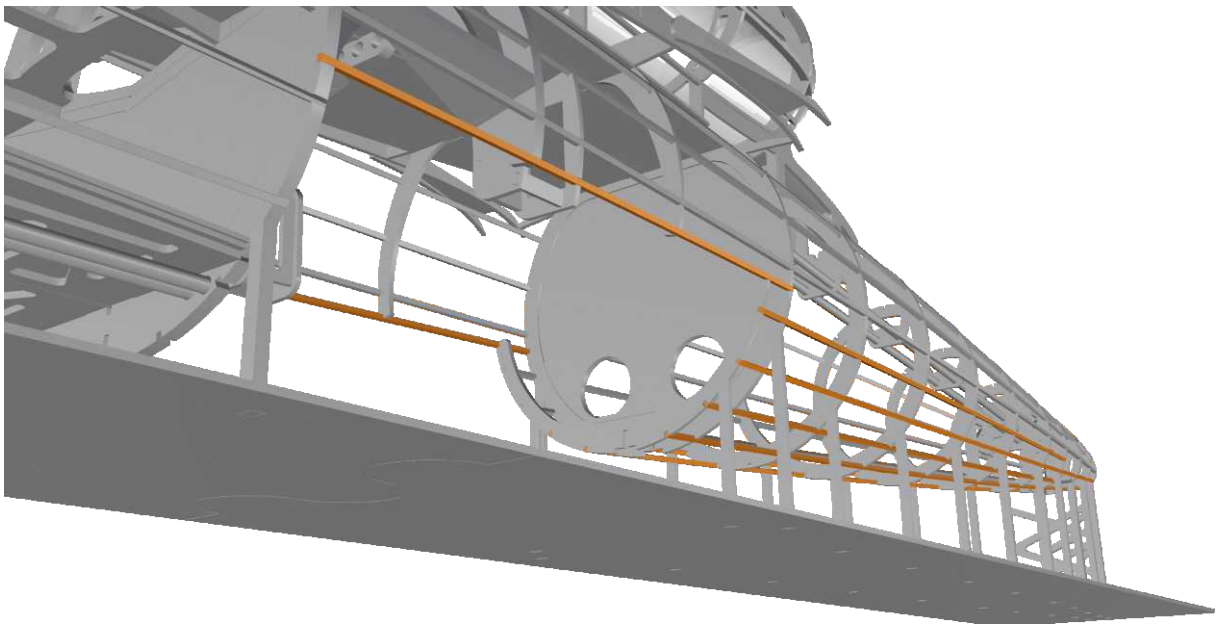

HE-162 SALAMANDER • 25%

HE162.26.02_TEIL1.01 - APR 2020

CHRISTOPH GLATT • BAUERNSTR. 77 • 86462 LANGWEID
INFO@GLATTCAD.DE • WWW.GLATTCAD.DE

glattCAD FLUGMODELLE

119

Manual

Pine Stringers

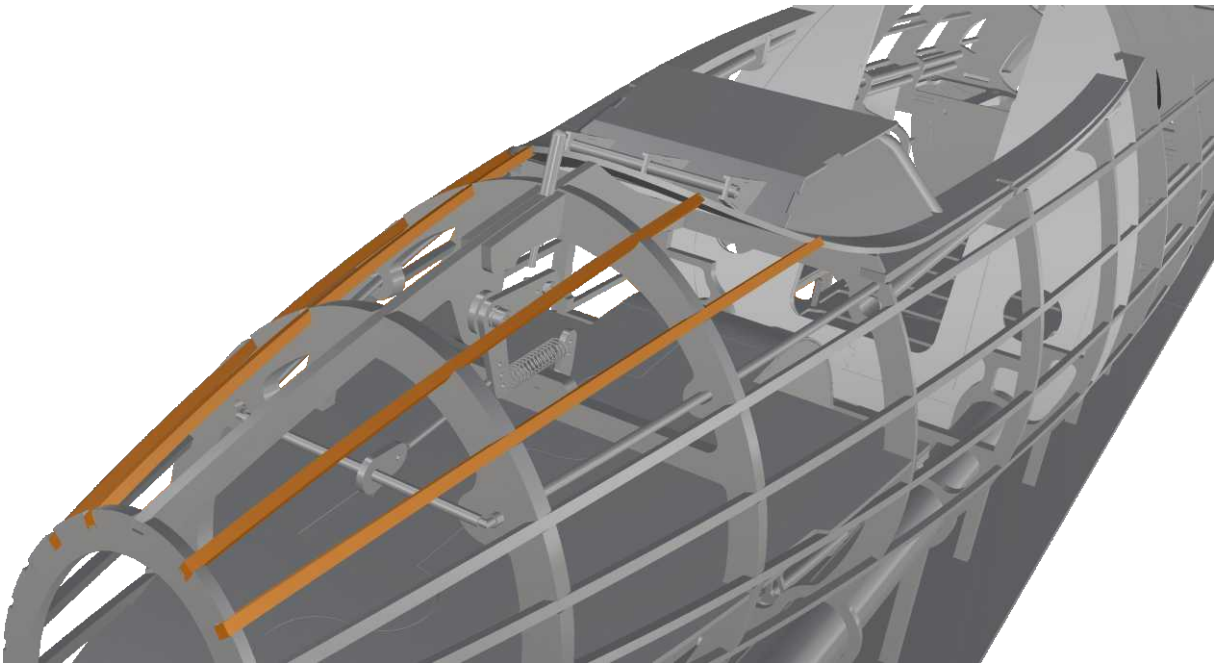

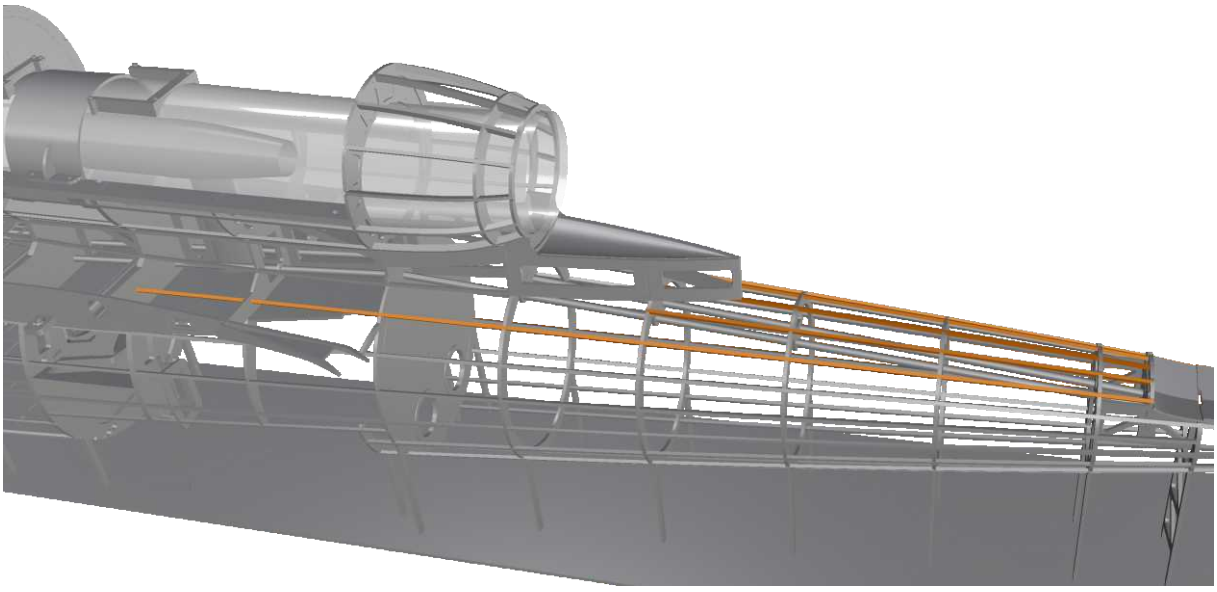

christoph glatt • bauernstr. 77 • 86462 langweid
info@glattCAD.de • www.glattCAD.de

glattCAD Flugmodelle

Manual

Pine Stringers

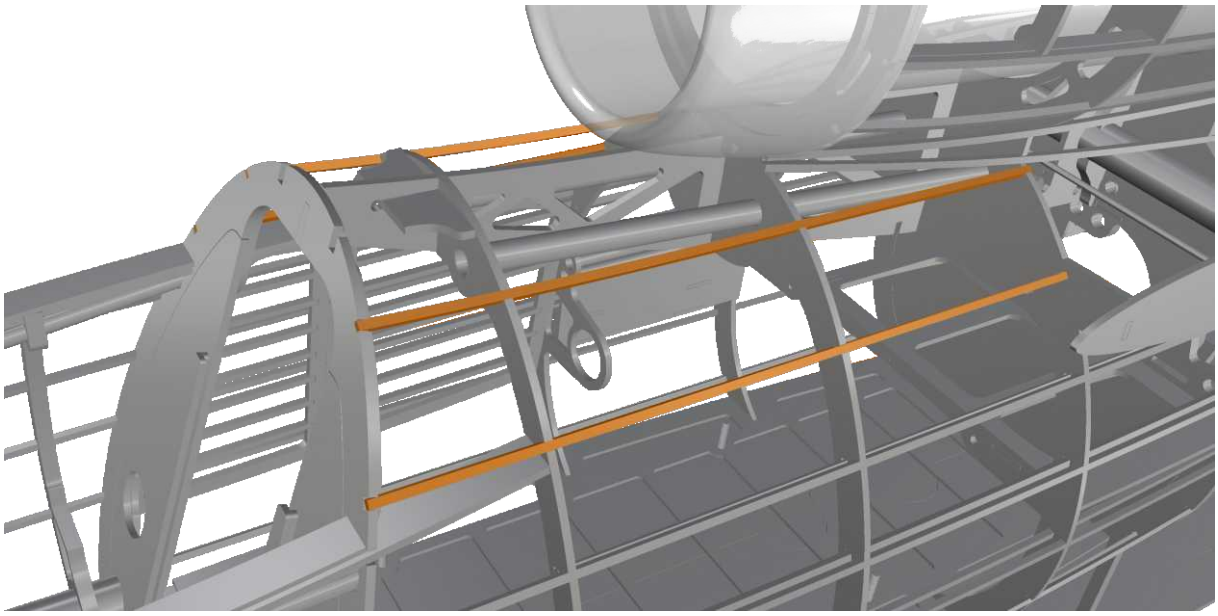

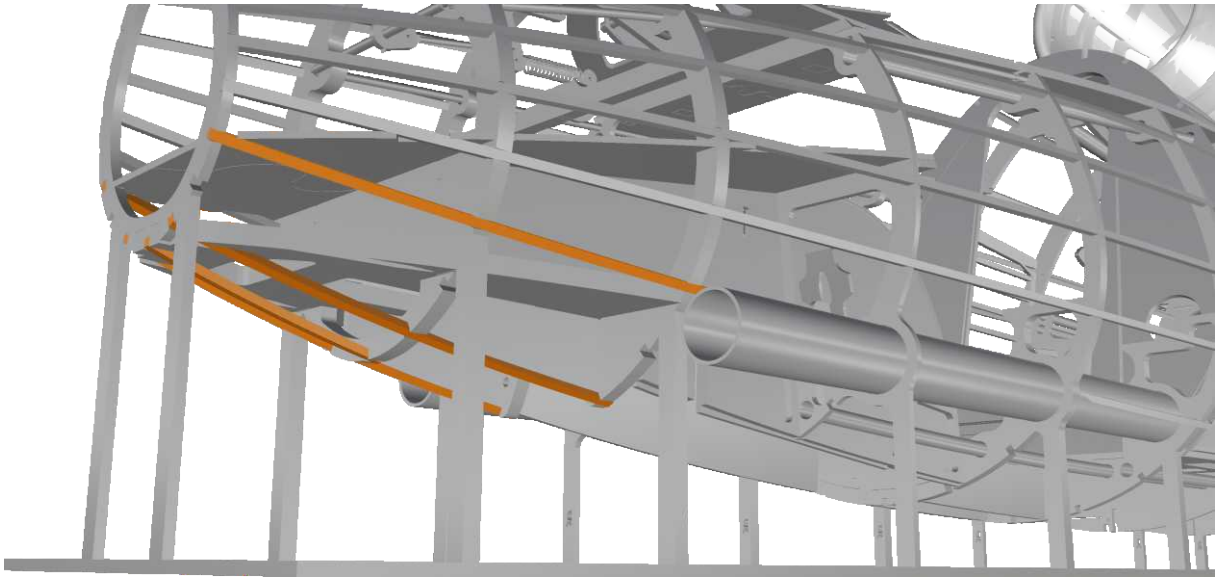

CHRISTOPH GLATT • BAUERNSTR. 77 • 86462 LANGWEID
INFO@GLATTCAD.DE • WWW.GLATTCAD.DE

glattCAD FLUGMODELLE

Manual

Pine Stringers

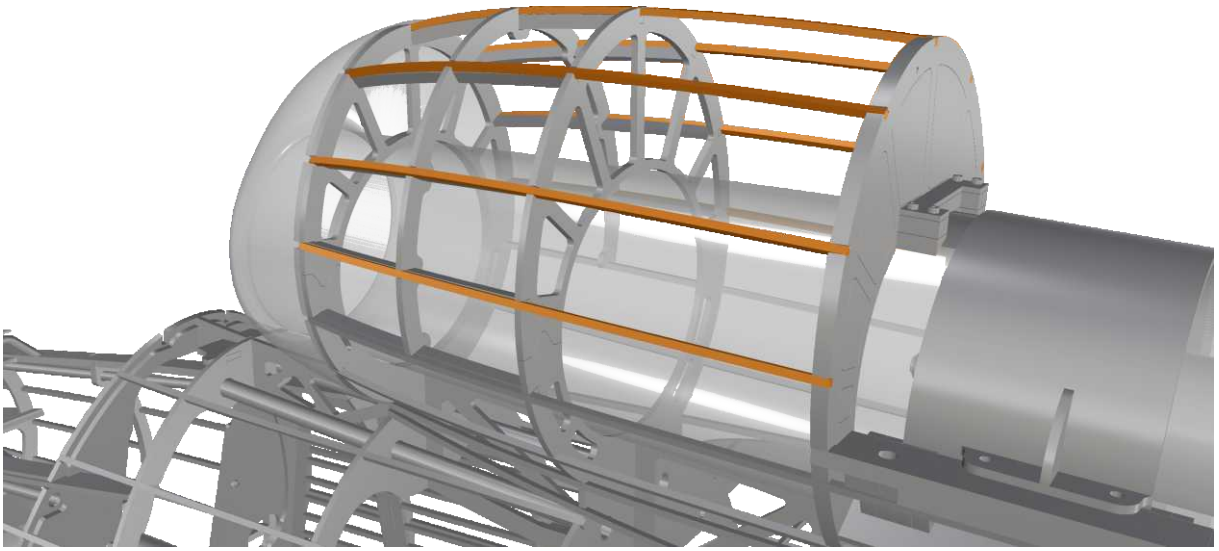

HE-162 SALAMANDER • 25%

HE162.26.02_TEIL1.01 - APR 2020

CHRISTOPH GLATT • BAUERNSTR. 77 • 86462 LANGWEID
INFO@GLATTCAD.DE • WWW.GLATTCAD.DE

glattCAD FLUGMODELLE

• EDF • EDF • EDF • EDF • EDF • EDF • EDF • EDF • EDF • EDF • EDF •

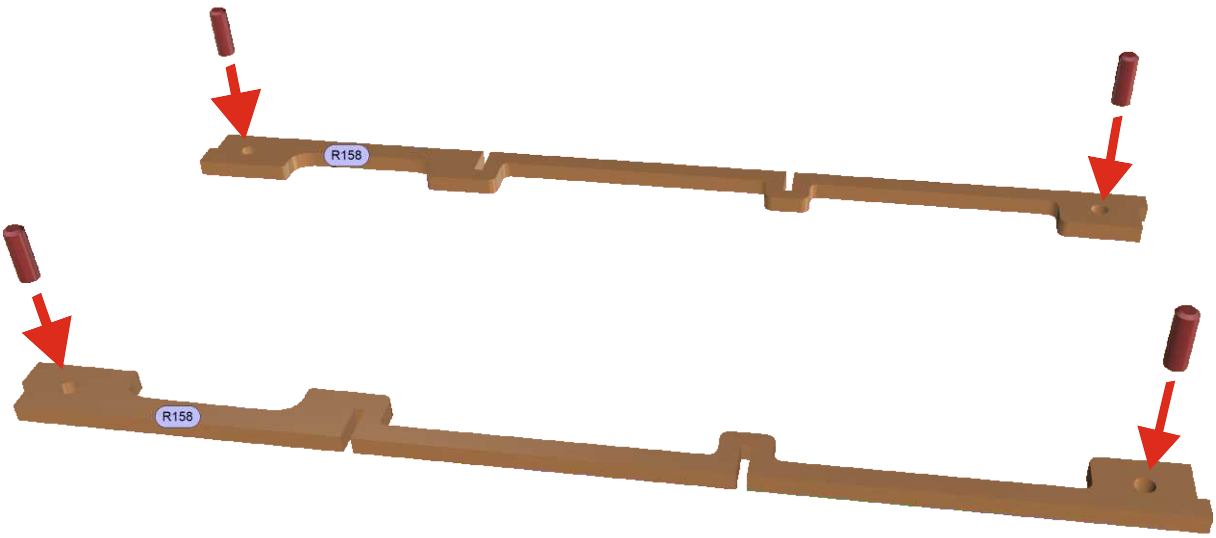

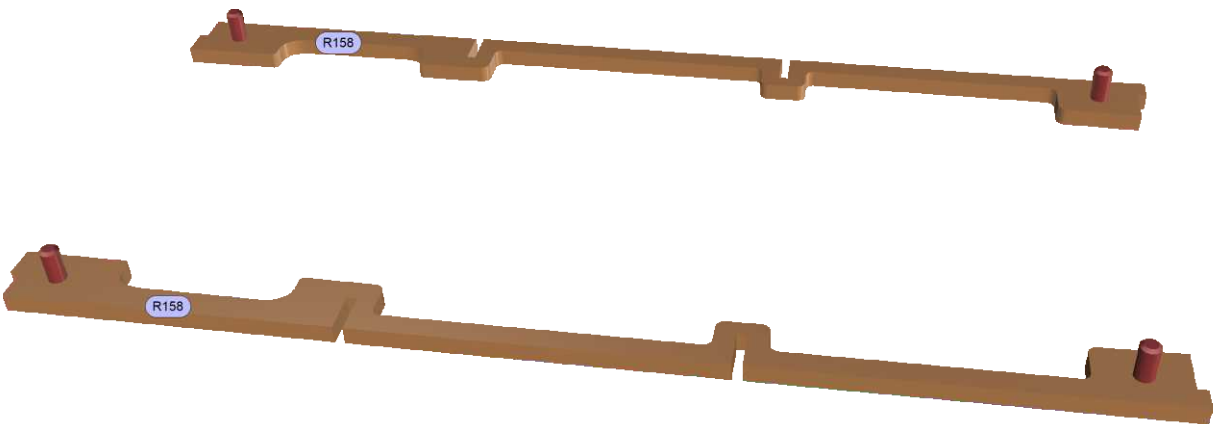

• EDF • EDF • EDF • EDF • EDF • EDF • EDF • EDF • EDF • EDF • EDF •

HE-162 SALAMANDER • 25%

CHRISTOPH GLATT • BAUERNSTR. 77 • 86462 LANGWEID
INFO@glattCAD.DE • www.glattCAD.DE

glattCAD FLUGMODELLE

PIGGYBACK\
MAINTENANCE CAP\FRONT FRAME

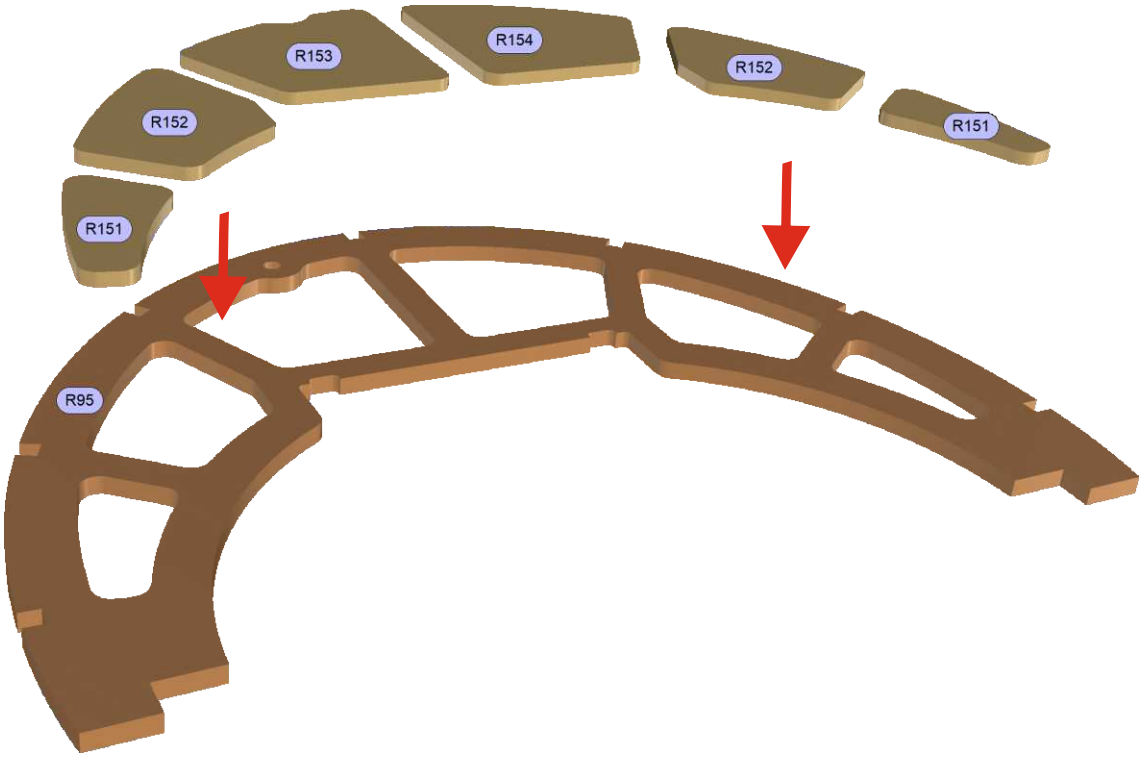

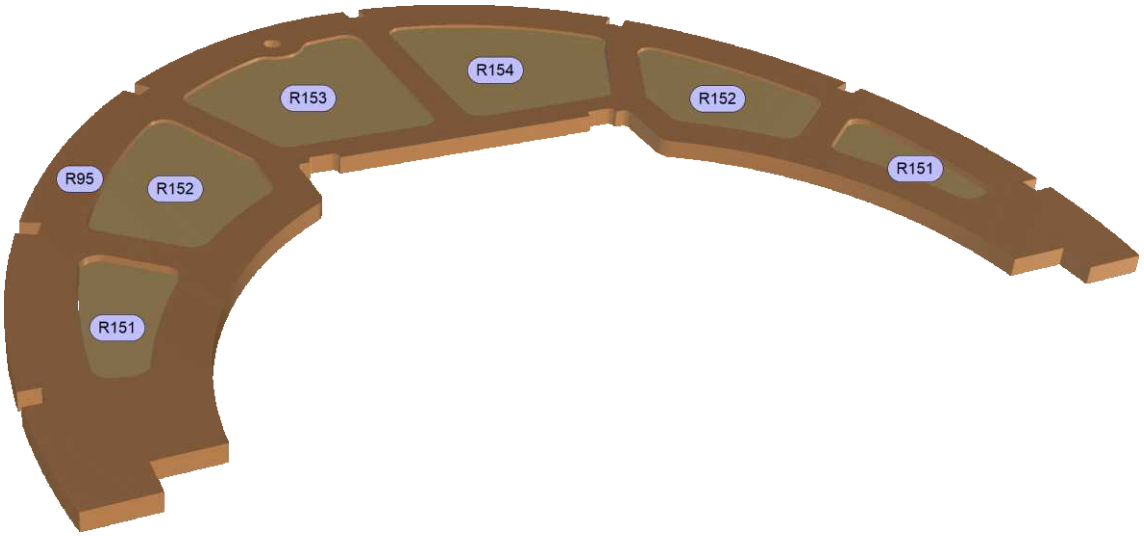

• EDF • EDF • EDF • EDF • EDF • EDF • EDF • EDF • EDF • EDF •

• EDF • EDF • EDF • EDF • EDF • EDF • EDF • EDF • EDF • EDF •

CHRISTOPH GLATT • BAUERNSTR. 77 • 86462 LANGWEID
INFO@GLATTCAD.DE • WWW.GLATTCAD.DE

glattCAD FLUGMODELLE

PIGGYBACK\
MAINTENANCE CAP\FRAMES

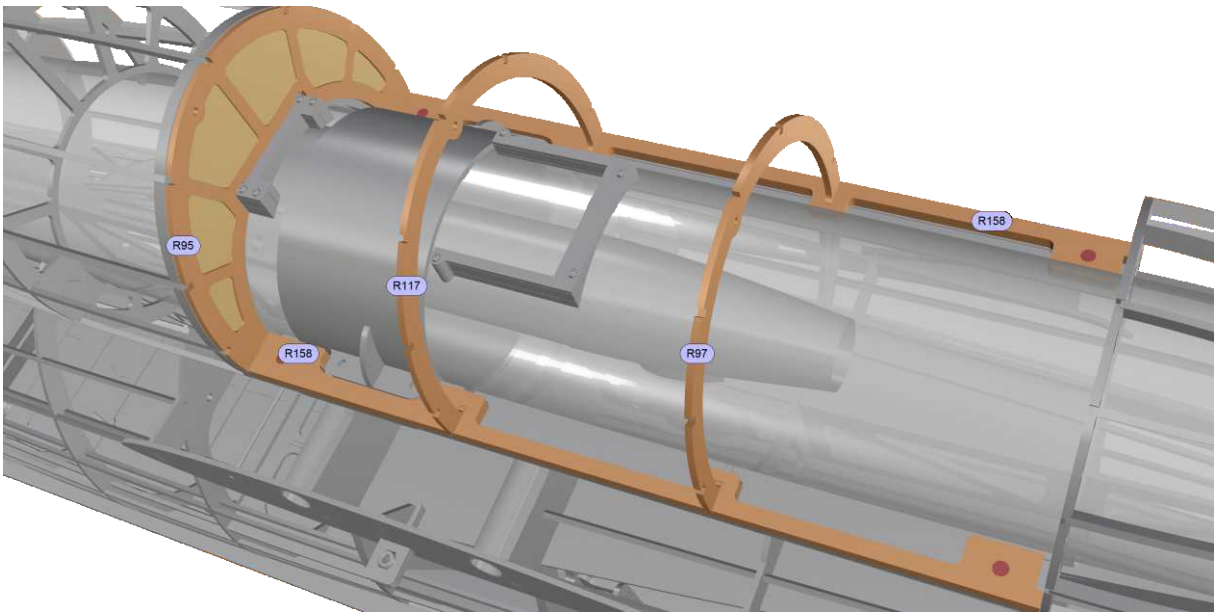

• EDF • EDF • EDF • EDF • EDF • EDF • EDF • EDF • EDF • EDF •

• EDF • EDF • EDF • EDF • EDF • EDF • EDF • EDF • EDF • EDF •

CHRISTOPH GLATT • BAUERNSTR. 77 • 86462 LANGWEID
INFO@GLATTCAD.DE • WWW.GLATTCAD.DE

glattCAD FLUGMODELLE

Piggyback\ Maintenance Cap\Rear Frame

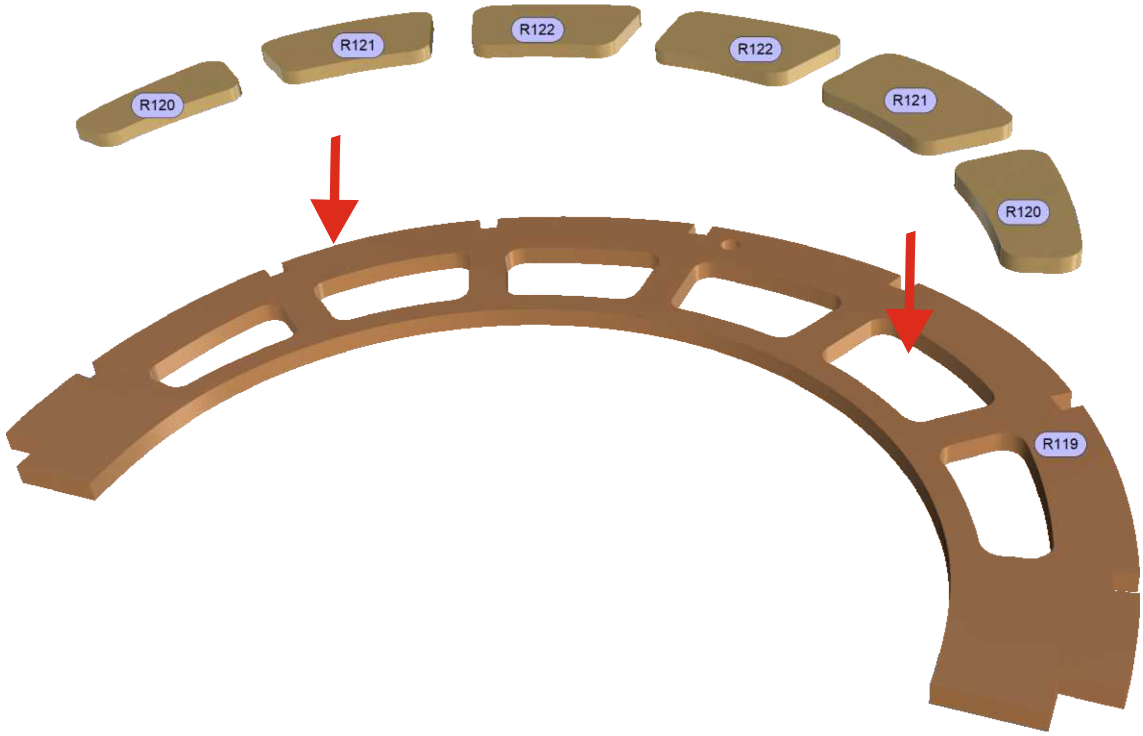

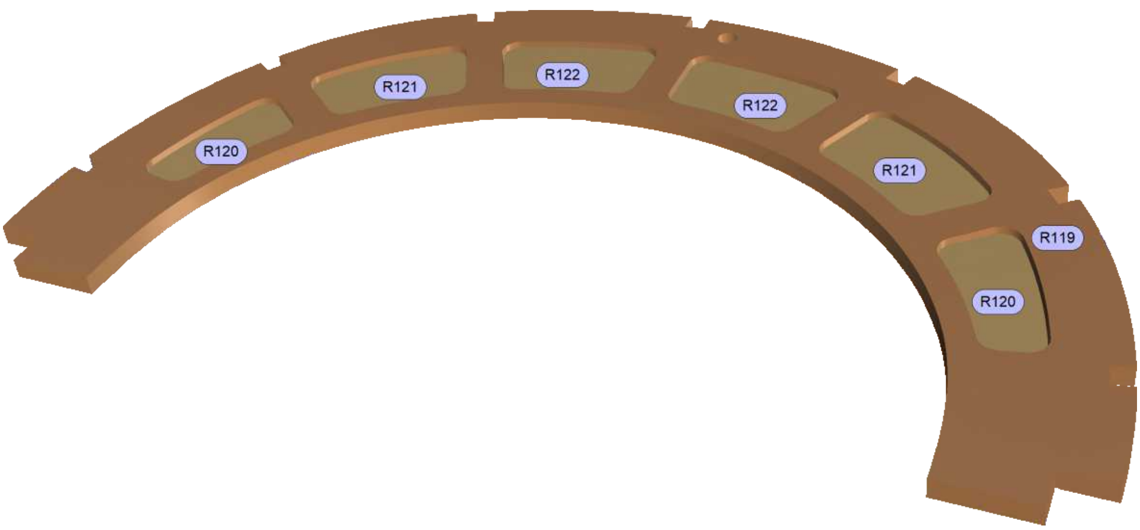

Christoph Glatt • Bauernstr. 77 • 86462 Langweid
info@glattCAD.de • www.glattCAD.de

glattCAD Flugmodelle

PIGGYBACK\
MAINTENANCE CAP\FRAMES,
\SECURE SYSTEM & STRINGERS

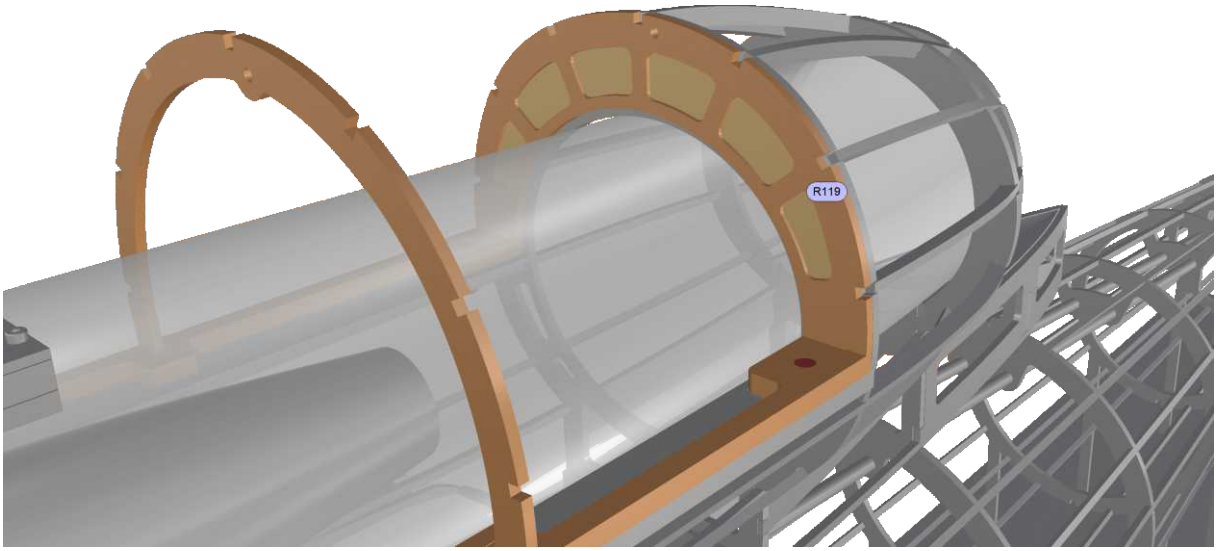

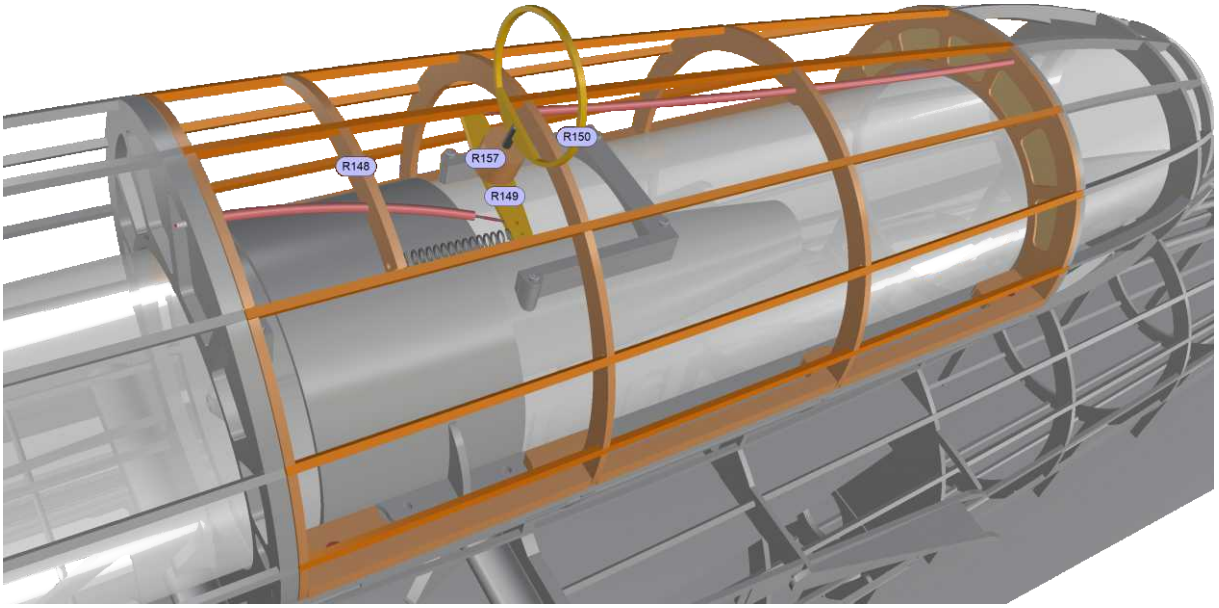

• EDF • EDF • EDF • EDF • EDF • EDF • EDF • EDF • EDF •

• EDF • EDF • EDF • EDF • EDF • EDF • EDF • EDF • EDF •

CHRISTOPH GLATT • BAUERNSTR. 77 • 86462 LANGWEID
INFO@GLATTCAD.DE • WWW.GLATTCAD.DE

glattCAD FLUGMODELLE

PIGGYBACK\MAINTENANCE CAP

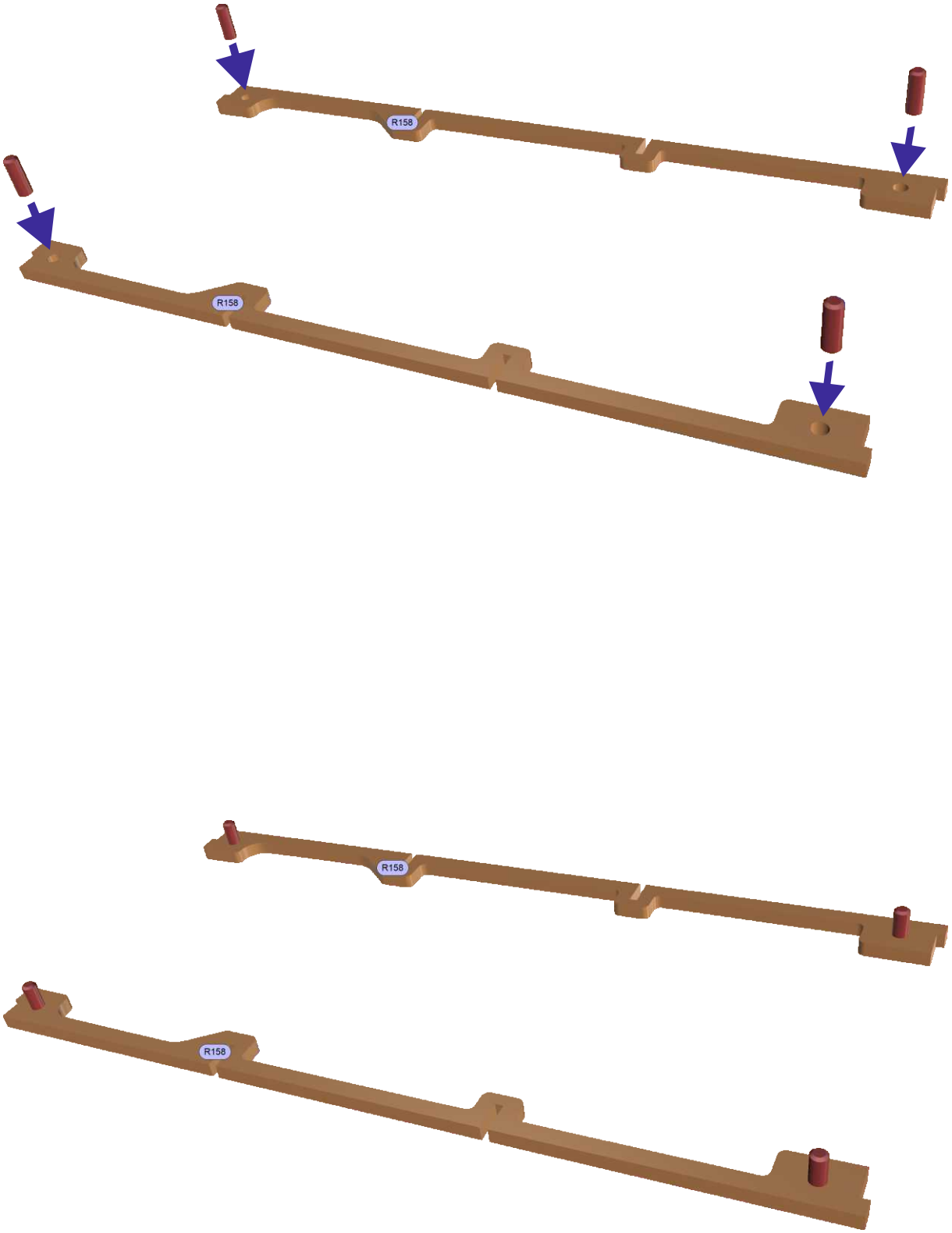

• JET • JET • JET • JET • JET • JET • JET • JET • JET • JET •

• JET • JET • JET • JET • JET • JET • JET • JET • JET • JET •

CHRISTOPH GLATT • BAUERNSTR. 77 • 86462 LANGWEID
INFO@GLATTCAD.DE • WWW.GLATTCAD.DE

glattCAD FLUGMODELLE

PIGGYBACK\
MAINTENANCE CAP\FRONT FRAME

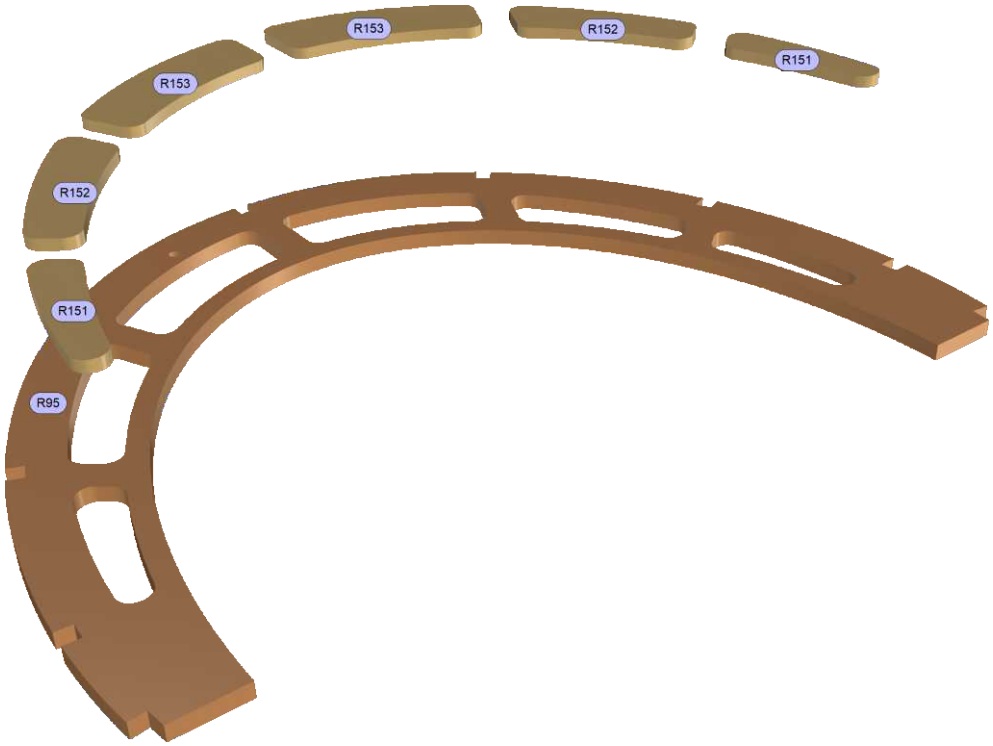

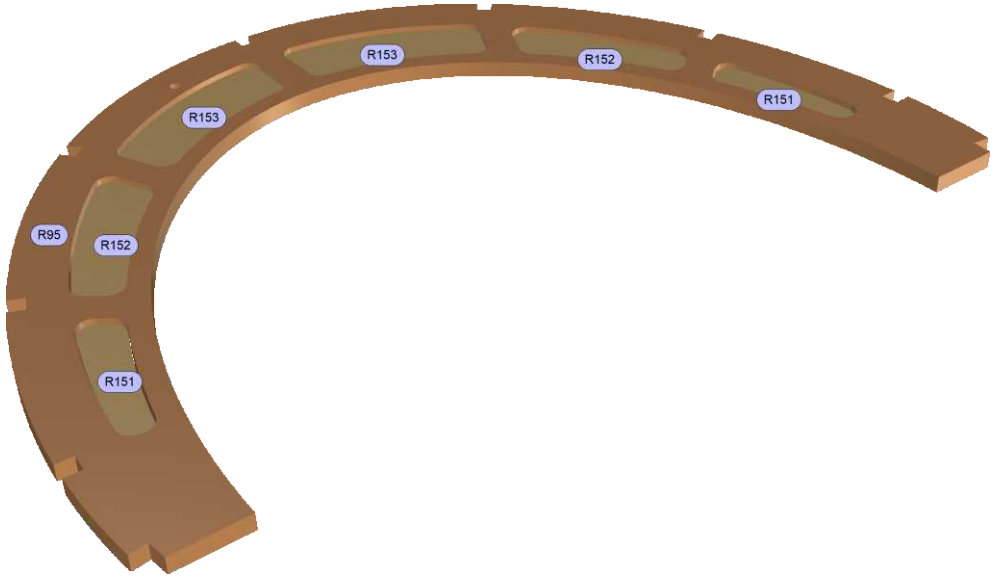

• JET • JET • JET • JET • JET • JET • JET • JET • JET • JET •

• JET • JET • JET • JET • JET • JET • JET • JET • JET • JET •

CHRISTOPH GLATT • BAUERNSTR. 77 • 86462 LANGWEID
INFO@GLATTCAD.DE • WWW.GLATTCAD.DE

glattCAD FLUGMODELLE

PIGGYBACK\
MAINTENANCE CAP

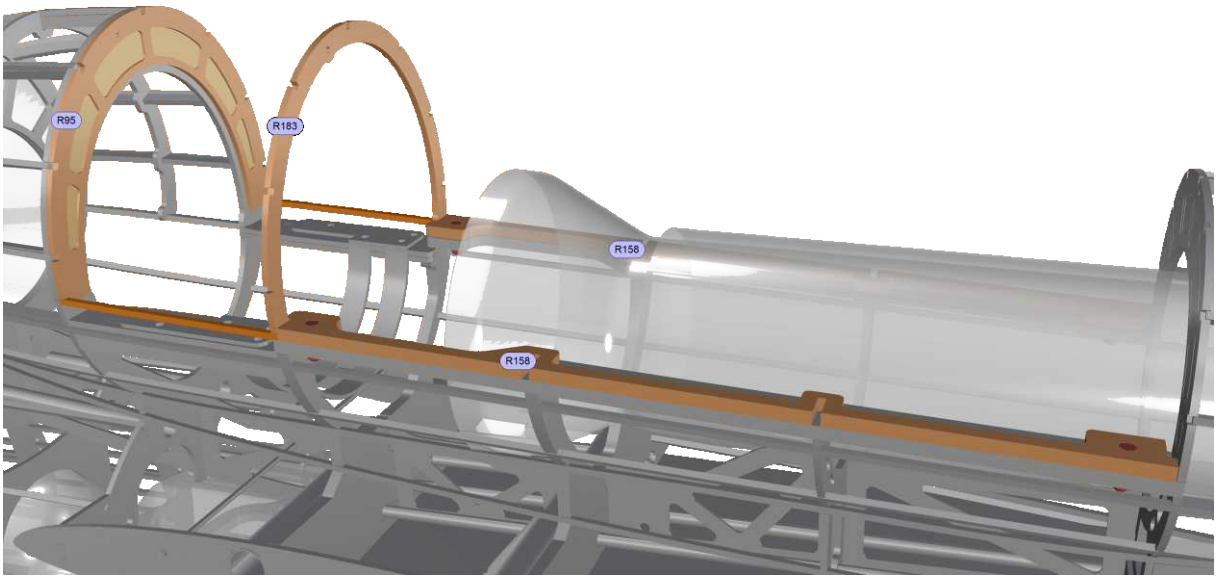

• JET • JET • JET • JET • JET • JET • JET • JET • JET • JET • JET •

• JET • JET • JET • JET • JET • JET • JET • JET • JET • JET • JET •

CHRISTOPH GLATT • BAUERNSTR. 77 • 86462 LANGWEID
INFO@GLATTCAD.DE • WWW.GLATTCAD.DE

glattCAD FLUGMODELLE

PIGGYBACK\
MAINTENANCE CAP\REAR FRAME

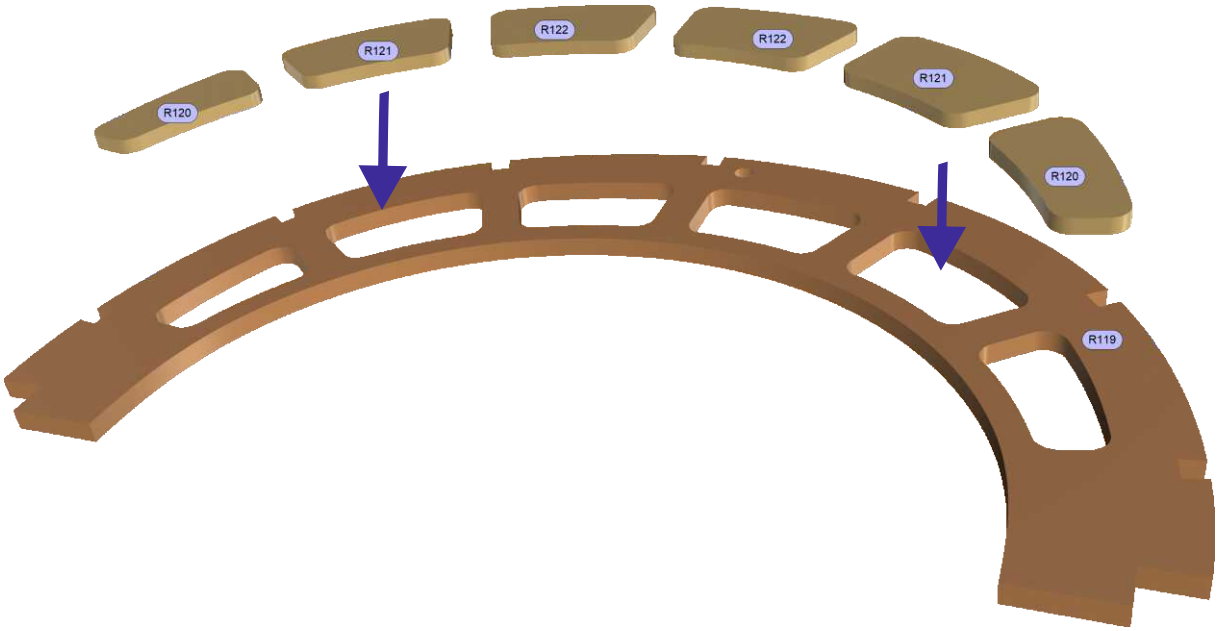

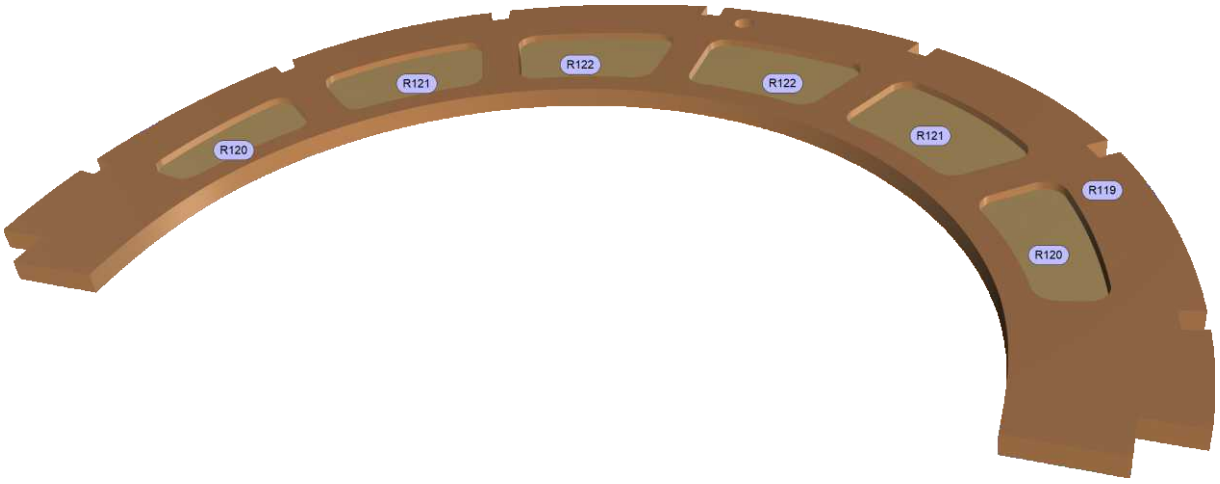

• JET • JET • JET • JET • JET • JET • JET • JET • JET • JET •

• JET • JET • JET • JET • JET • JET • JET • JET • JET • JET •

CHRISTOPH GLATT • BAUERNSTR. 77 • 86462 LANGWEID
INFO@GLATTCAD.DE • WWW.GLATTCAD.DE

glattCAD FLUGMODELLE

PIGGYBACK\
MAINTENANCE CAP,
\SECURE SYSTEM & PINE STRINGERS

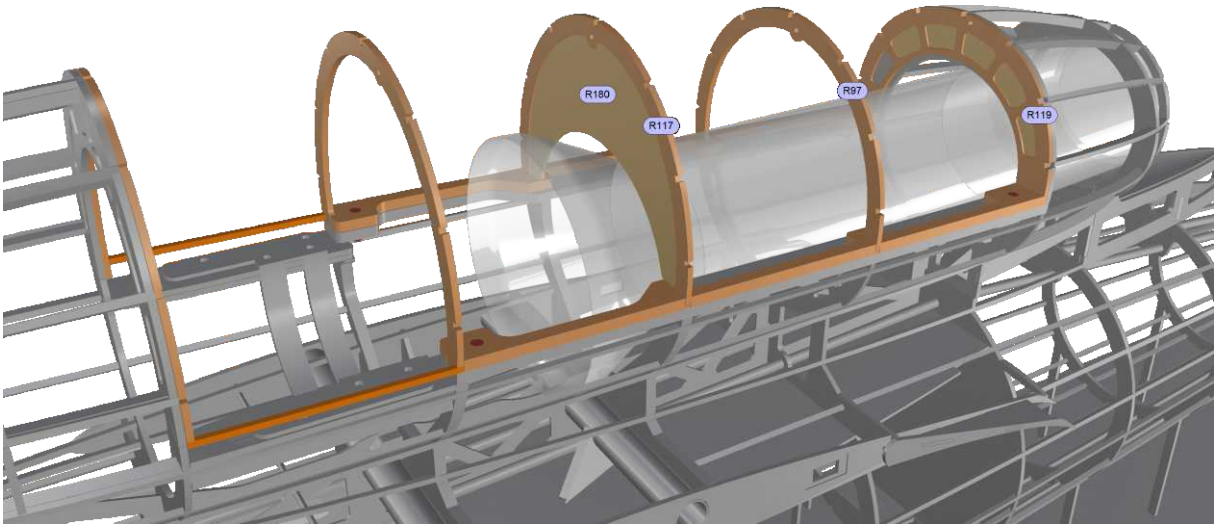

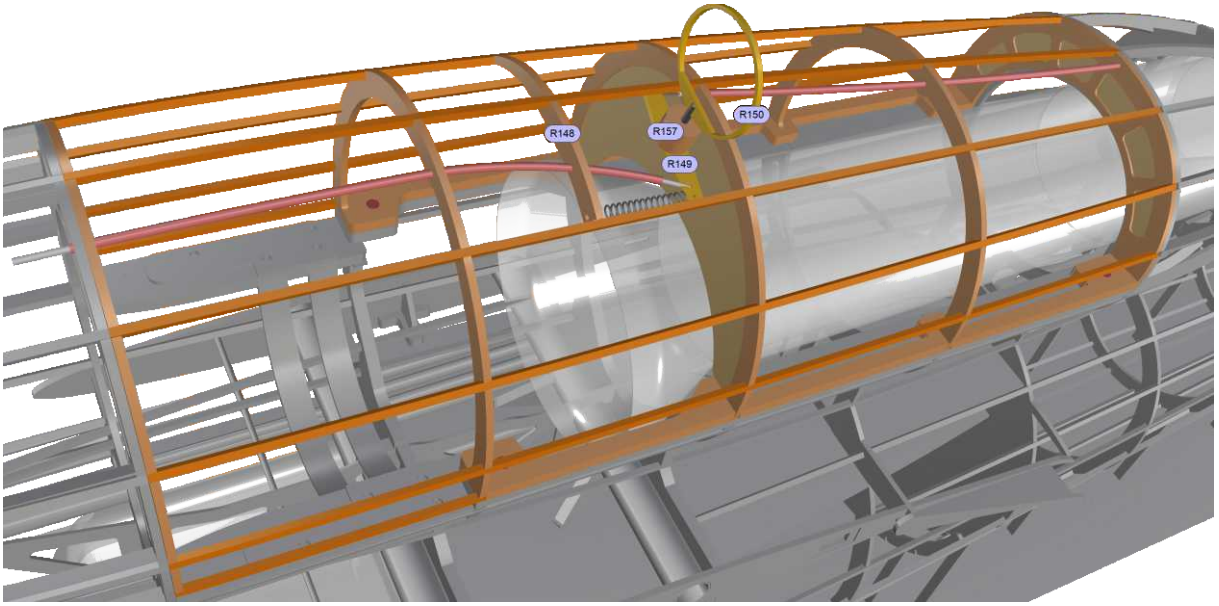

• JET • JET • JET • JET • JET • JET • JET • JET • JET • JET •

• JET • JET • JET • JET • JET • JET • JET • JET • JET • JET •

CHRISTOPH GLATT • BAUERNSTR. 77 • 86462 LANGWEID
INFO@GLATTCAD.DE • WWW.GLATTCAD.DE

glattCAD FLUGMODELLE

Manual

Tail Cone

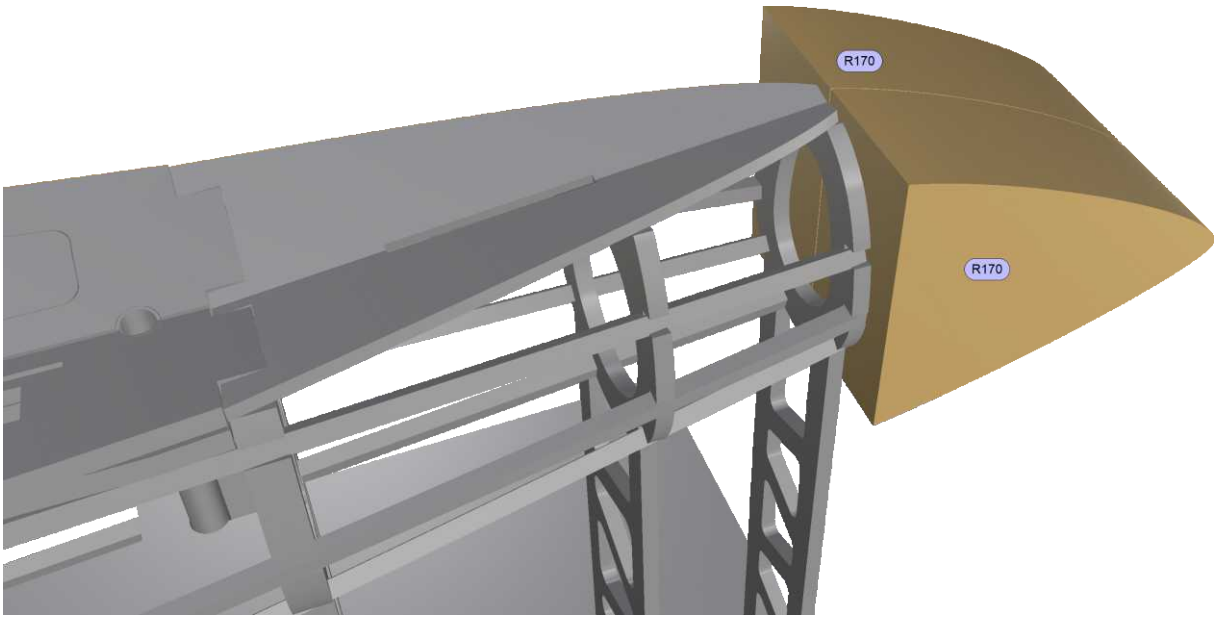

HE-162 SALAMANDER • 25%

HE162.26.02_TEIL1.01 - APR 2020

CHRISTOPH GLATT • BAUERNSTR. 77 • 86462 LANGWEID
INFO@GLATTCAD.DE • WWW.GLATTCAD.DE

glattCAD FLUGMODELLE

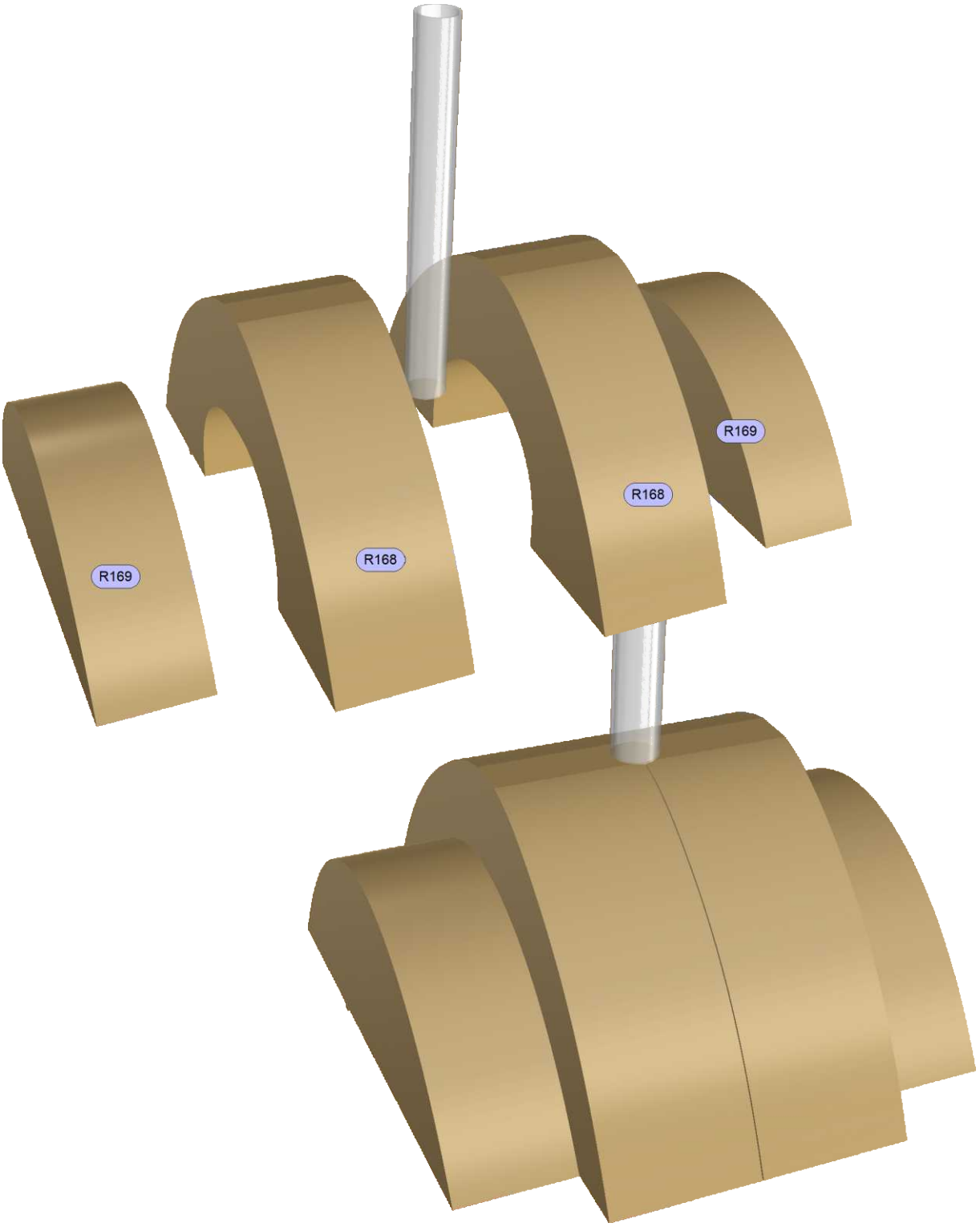

CHRISTOPH GLATT • BAUERNSTR. 77 • 86462 LANGWEID
INFO@GLATTCAD.DE • WWW.GLATTCAD.DE

glattCAD FLUGMODELLE

Manual

Nose,
ESC Ventilation System

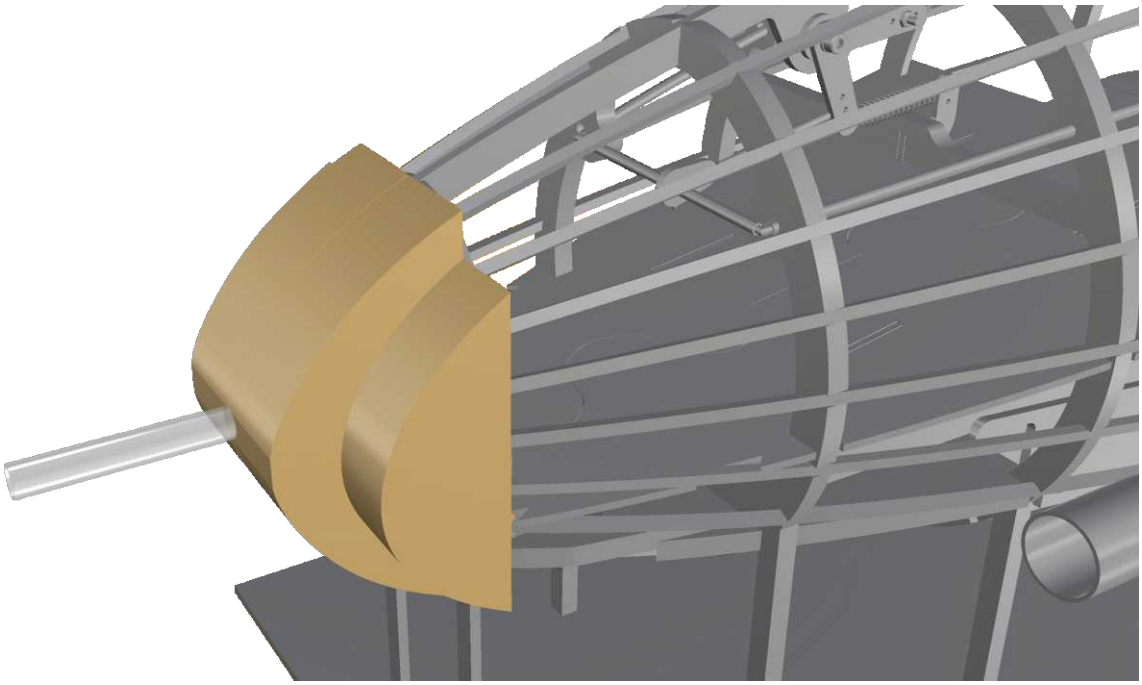

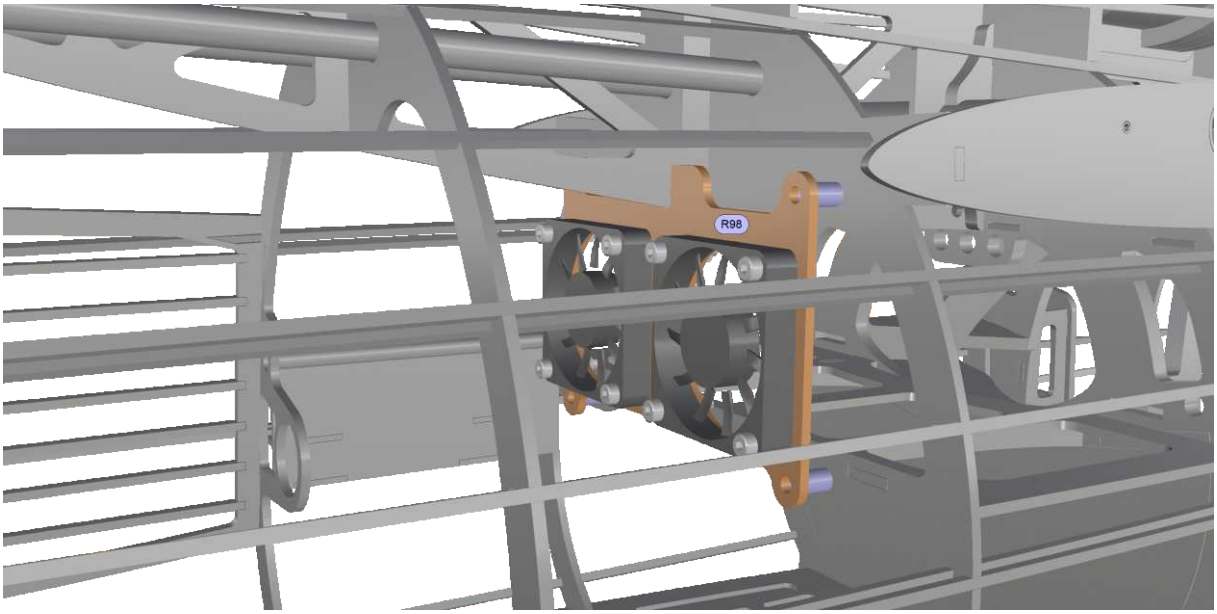

• EDF • EDF • EDF • EDF • EDF •

• EDF • EDF • EDF • EDF • EDF •

HE-162 SALAMANDER • 25%

HE162.26.02_TEIL1.01 - APR 2020

CHRISTOPH GLATT • BAUERNSTR. 77 • 86462 LANGWEID
INFO@GLATTCAD.DE • WWW.GLATTCAD.DE

glattCAD FLUGMODELLE

135

Manual

ESC Ventilation System

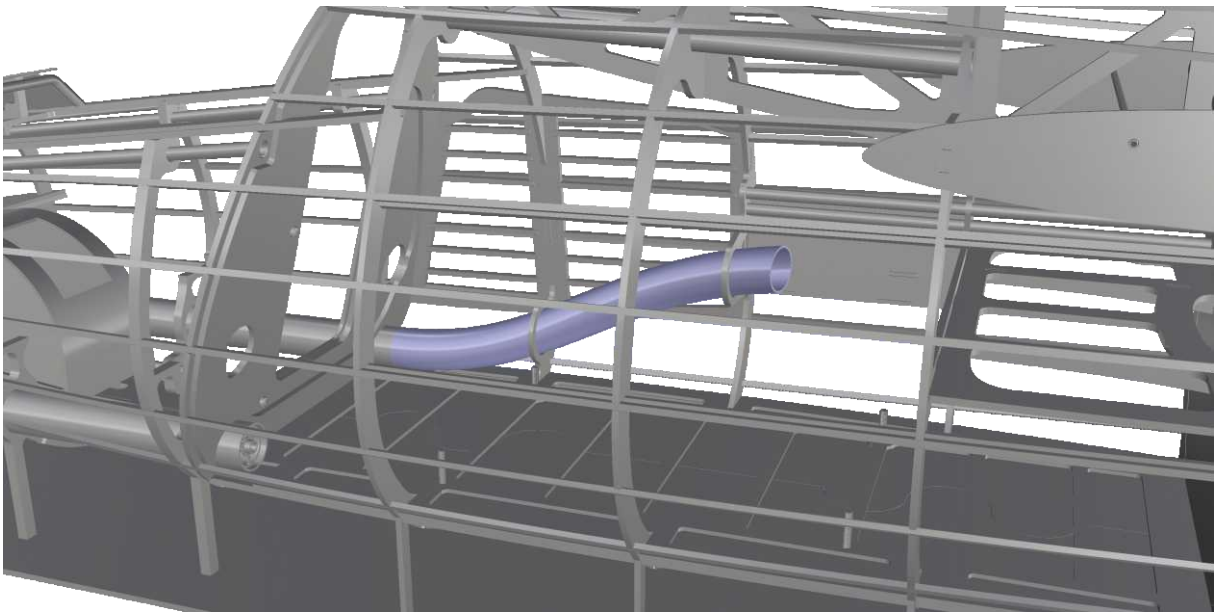

• EDF • EDF • EDF • EDF • EDF • EDF • EDF • EDF • EDF • EDF •

• EDF • EDF • EDF • EDF • EDF • EDF • EDF • EDF • EDF • EDF •

HE-162 SALAMANDER • 25%

HE162.26.02_TEIL1.01 - APR 2020

CHRISTOPH GLATT • BAUERNSTR. 77 • 86462 LANGWEID
INFO@glattCAD.DE • WWW.glattCAD.DE

glattCAD FLUGMODELLE

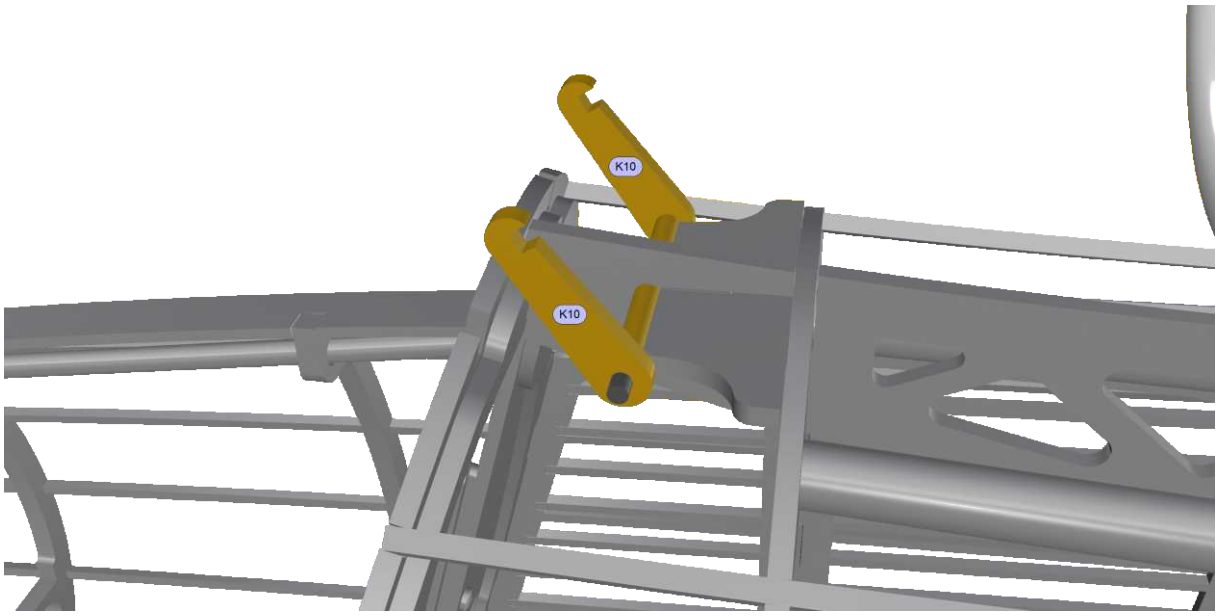

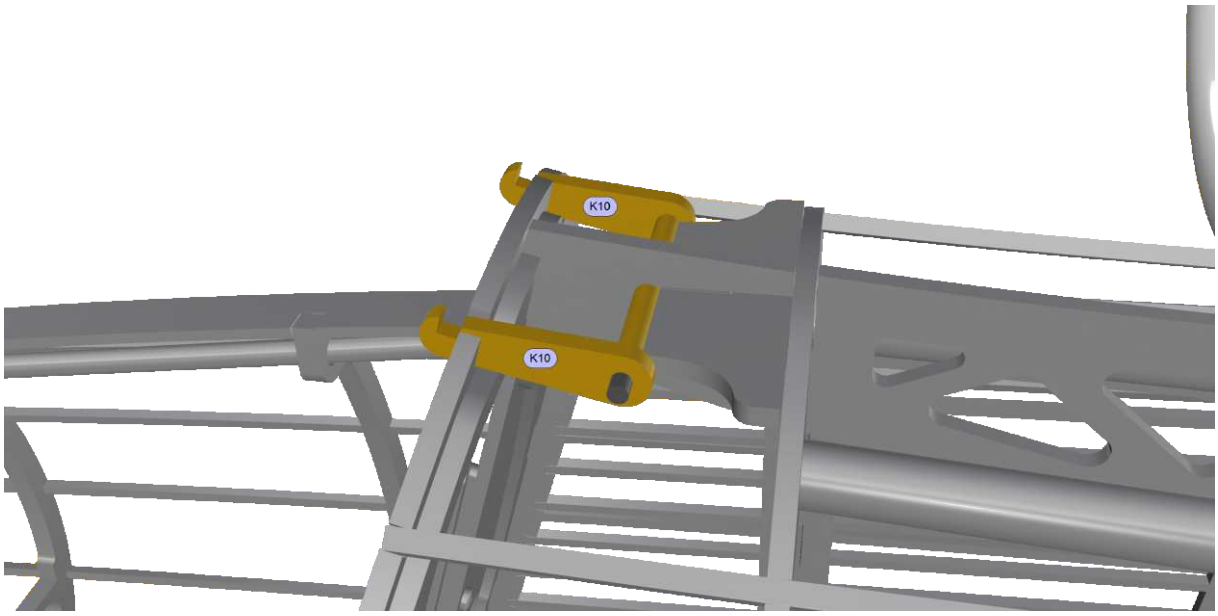

CHRISTOPH GLATT • BAUERNSTR. 77 • 86462 LANGWEID
INFO@GLATTCAD.DE • WWW.GLATTCAD.DE

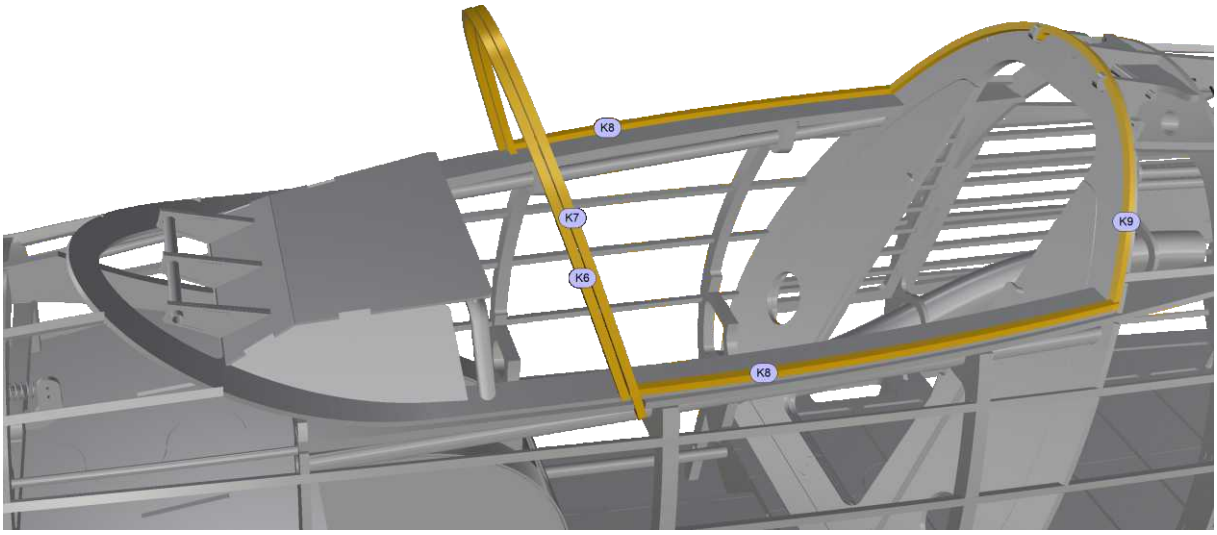

K6 is glued to the fuselage. K7, K8 and K9 border the movable part of the canopy.

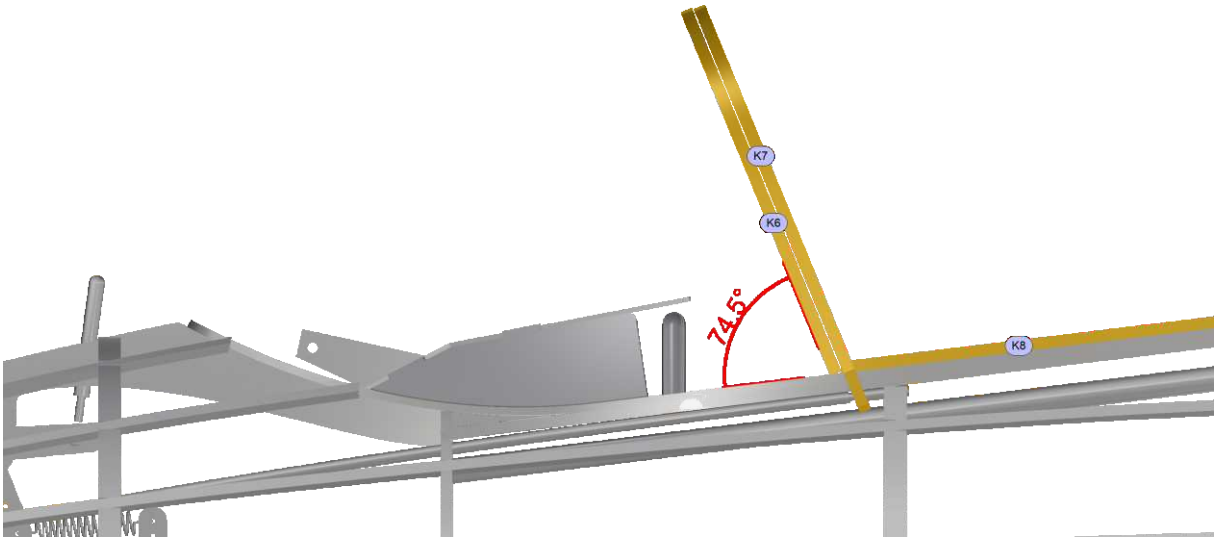

CHRISTOPH GLATT • BAUERNSTR. 77 • 86462 LANGWEID
INFO@GLATTCAD.DE • WWW.GLATTCAD.DE

glattCAD FLUGMODELLE

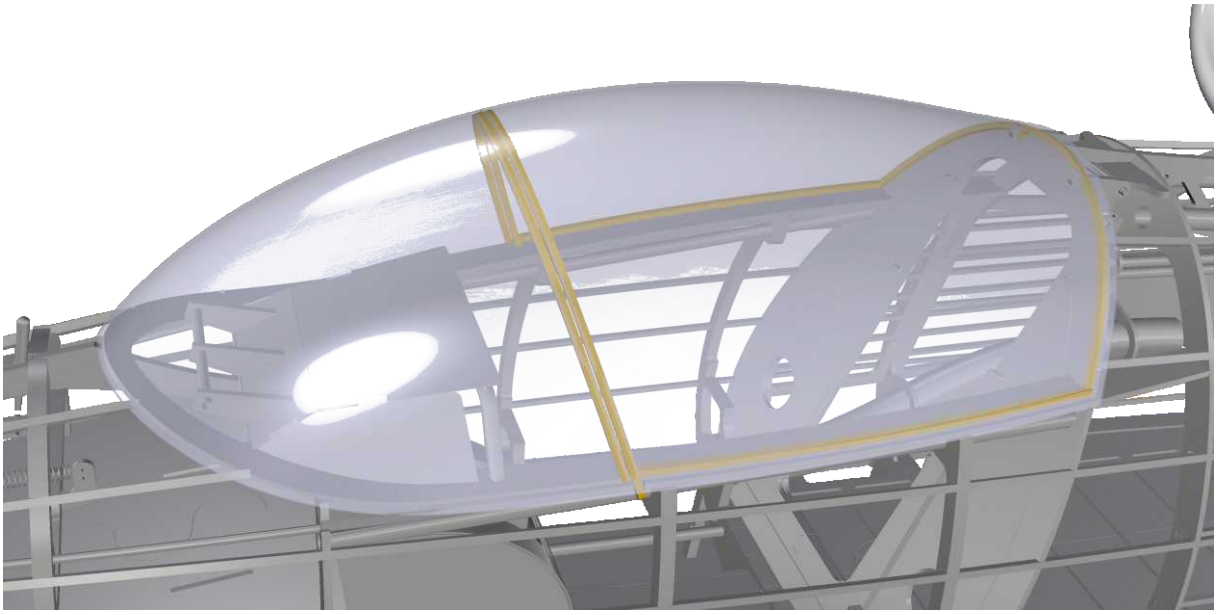

Adjust canopy coreectly before cutting it to two halfs. The front half will be firmly connected to the fuselage.

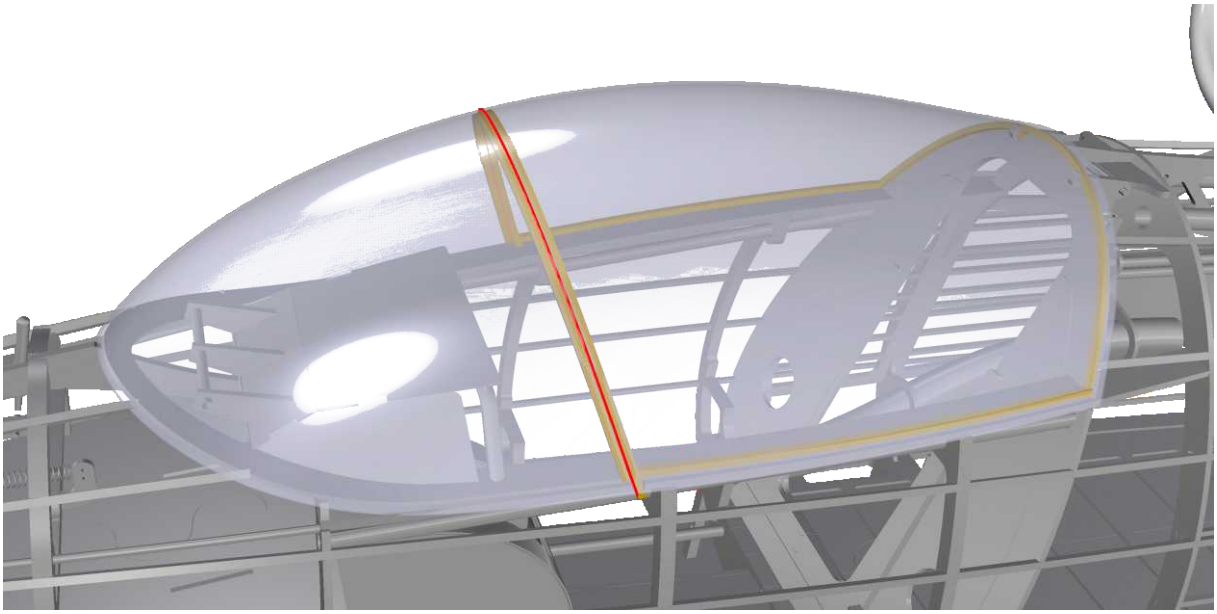

CHRISTOPH GLATT • BAUERNSTR. 77 • 86462 LANGWEID
INFO@GLATTCAD.DE • WWW.GLATTCAD.DE

glattCAD FLUGMODELLE

CABIN\CANOPY\OUTER FRAME PARTS

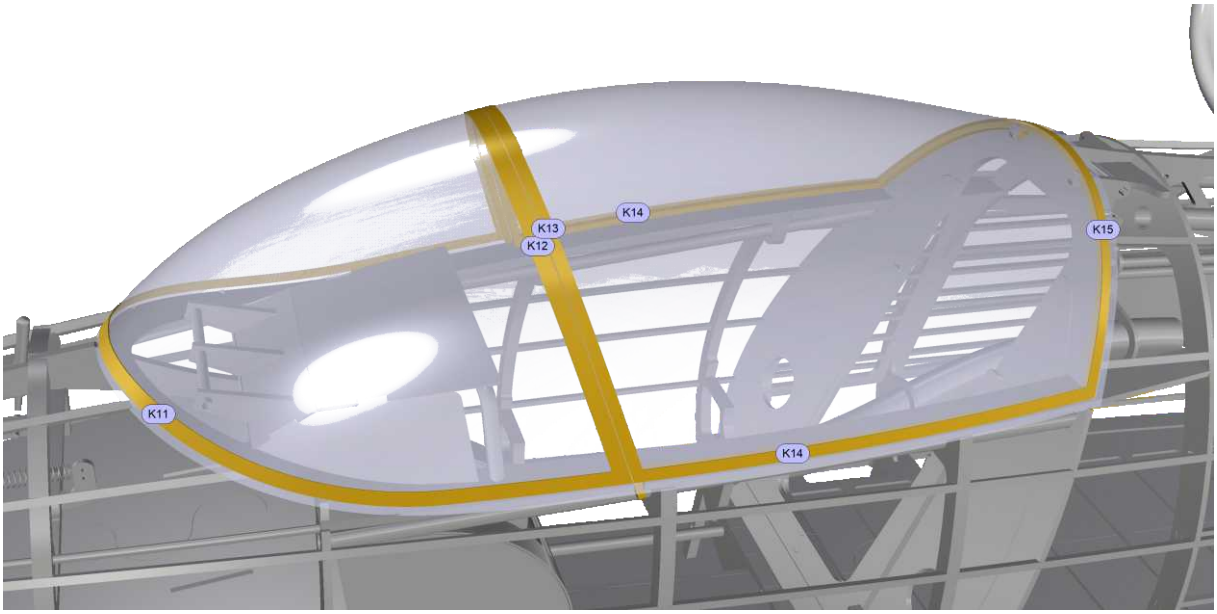

CHRISTOPH GLATT • BAUERNSTR. 77 • 86462 LANGWEID
INFO@GLATTCAD.DE • WWW.GLATTCAD.DE

glattCAD FLUGMODELLE

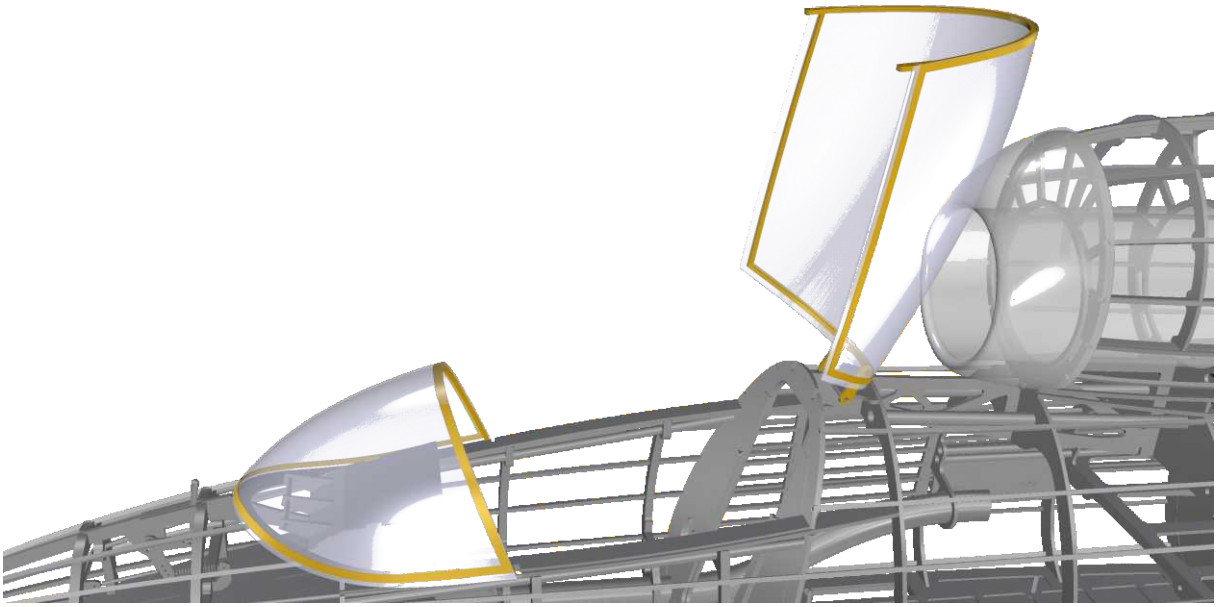

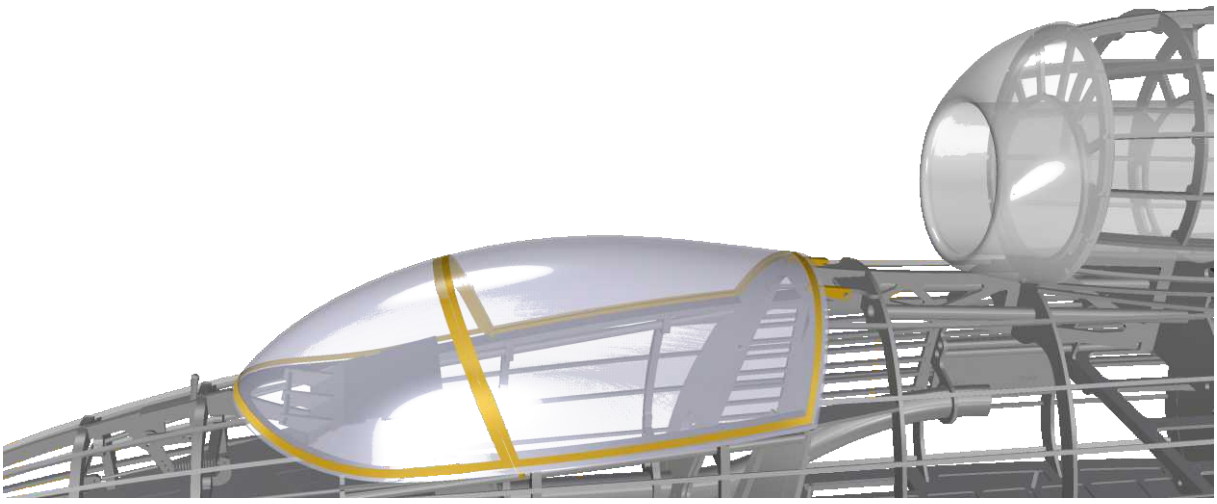

CHRISTOPH GLATT • BAUERNSTR. 77 • 86462 LANGWEID
INFO@GLATTCAD.DE • WWW.GLATTCAD.DE

glattCAD FLUGMODELLE

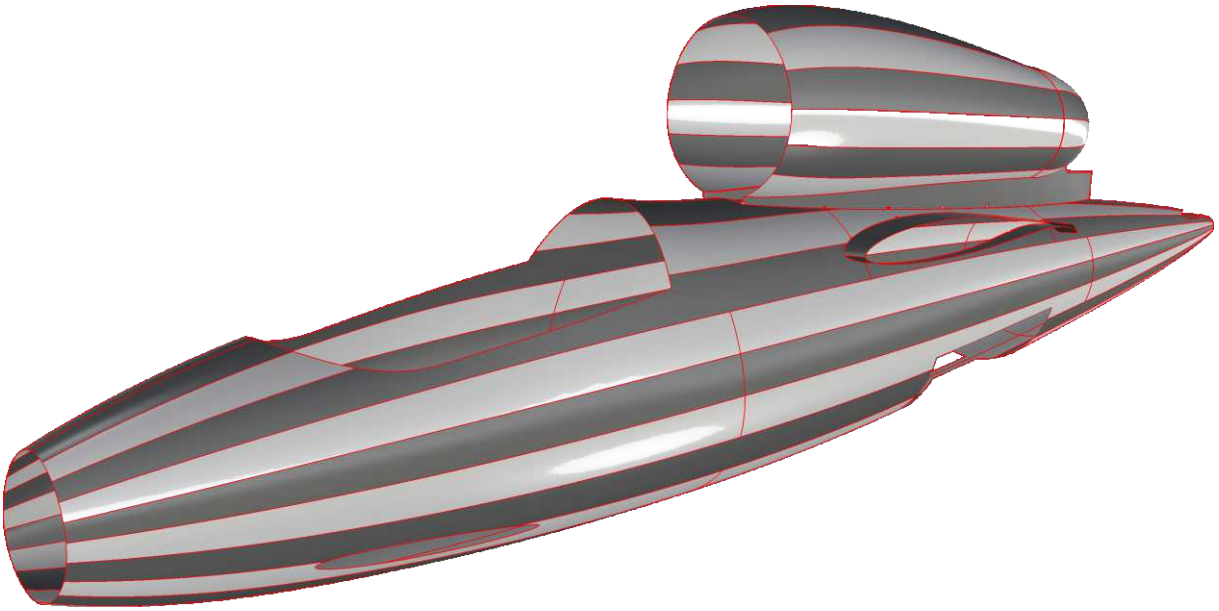

This scheme shows an exemplary fuse covering.
(The CNC-cut strips as depicted here are contained in glattCAD "He162.SetB2".)

Cut off auxiliary legs (plugged to the jig) before covering the fuselage.

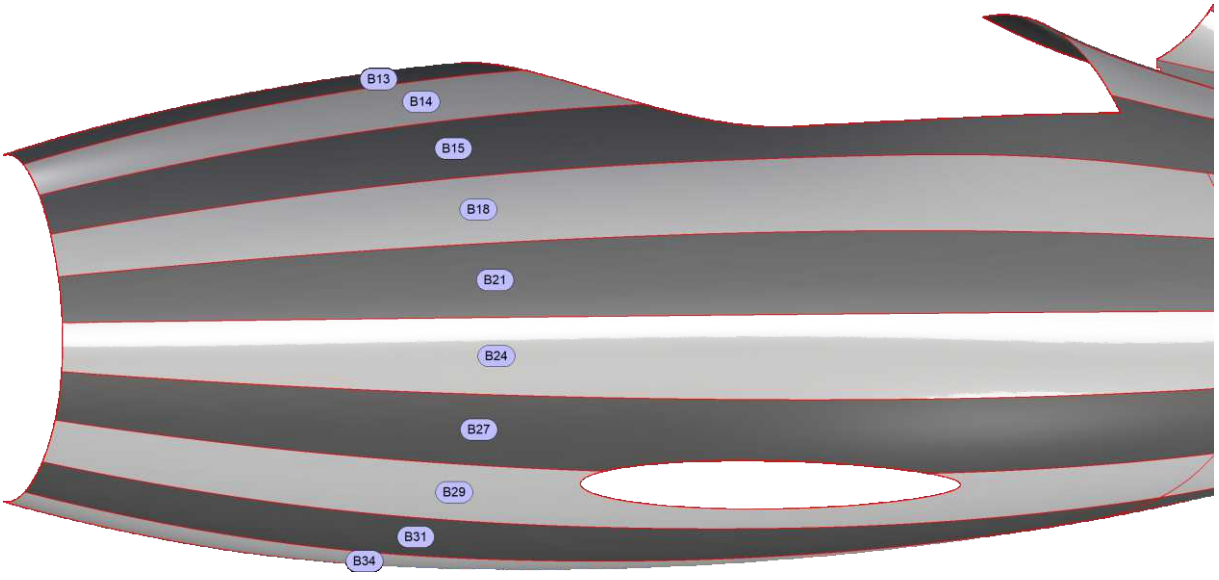

CHRISTOPH GLATT • BAUERNSTR. 77 • 86462 LANGWEID
INFO@GLATTCAD.DE • WWW.GLATTCAD.DE

glattCAD FLUGMODELLE

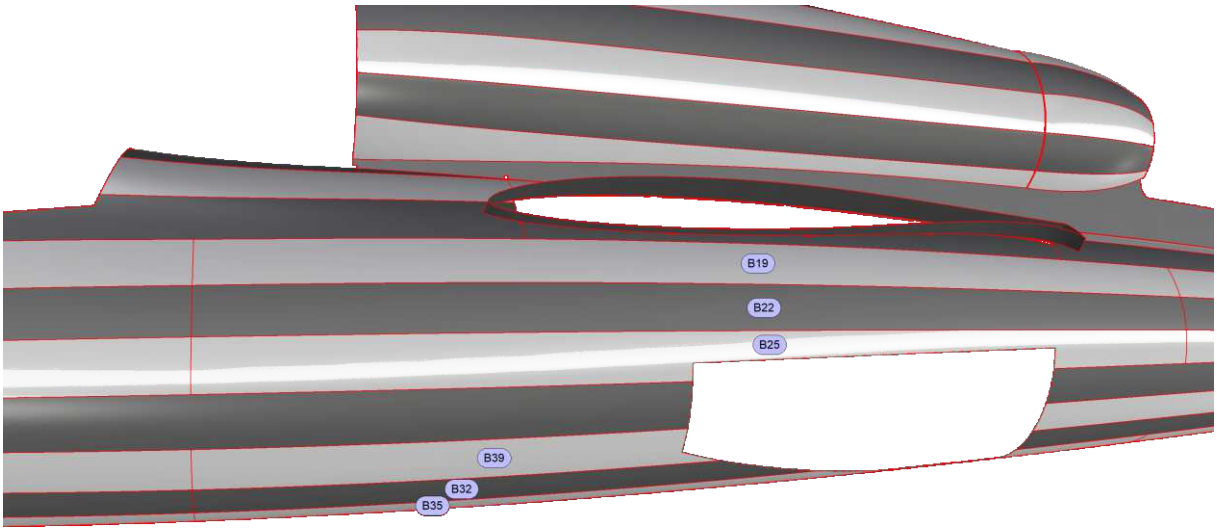

This scheme shows an exemplary fuse covering.
(The CNC-cut strips as depicted here are contained in glattCAD "He162.SetB2".)

Cut off auxiliary legs (plugged to the jig) before covering the fuselage.

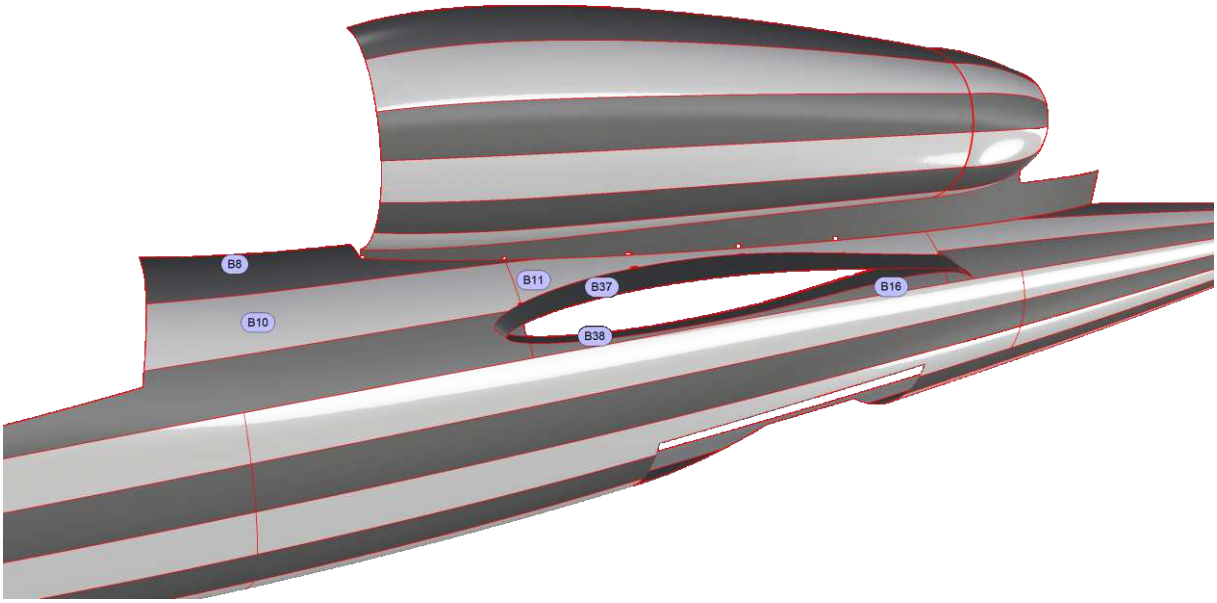

CHRISTOPH GLATT • BAUERNSTR. 77 • 86462 LANGWEID
INFO@GLATTCAD.DE • WWW.GLATTCAD.DE

glattCAD FLUGMODELLE

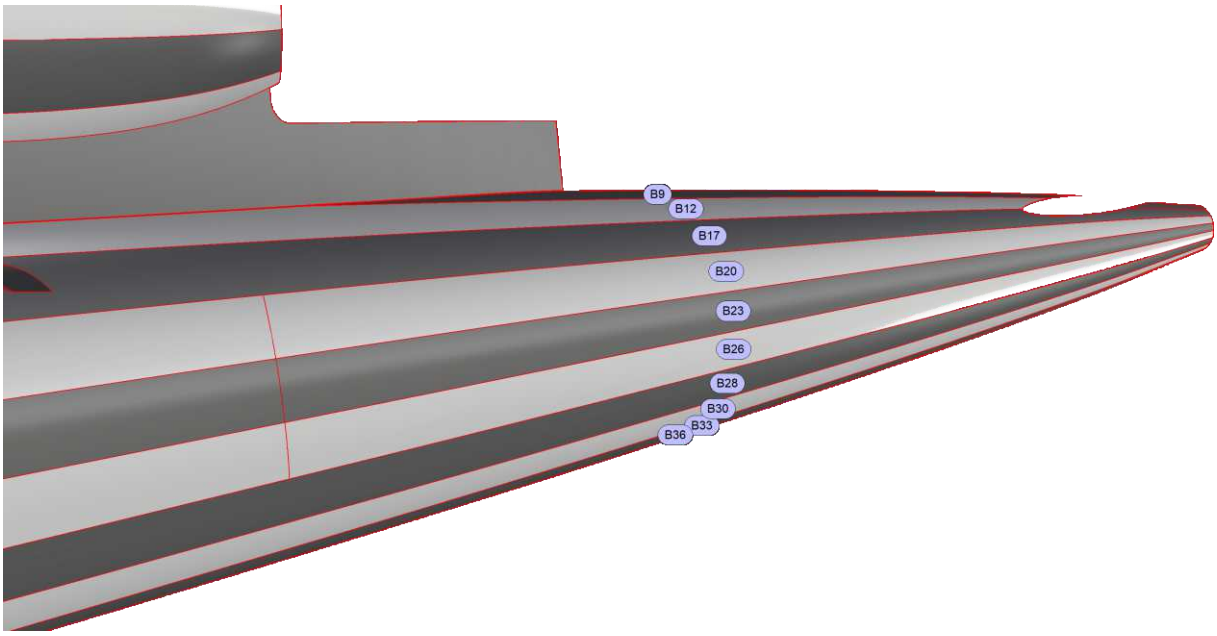

This scheme shows an exemplary fuse covering.
(The CNC-cut strips as depicted here are contained in glattCAD "He162.SetB2".)

Cut off auxiliary legs (plugged to the jig) before covering the fuselage.

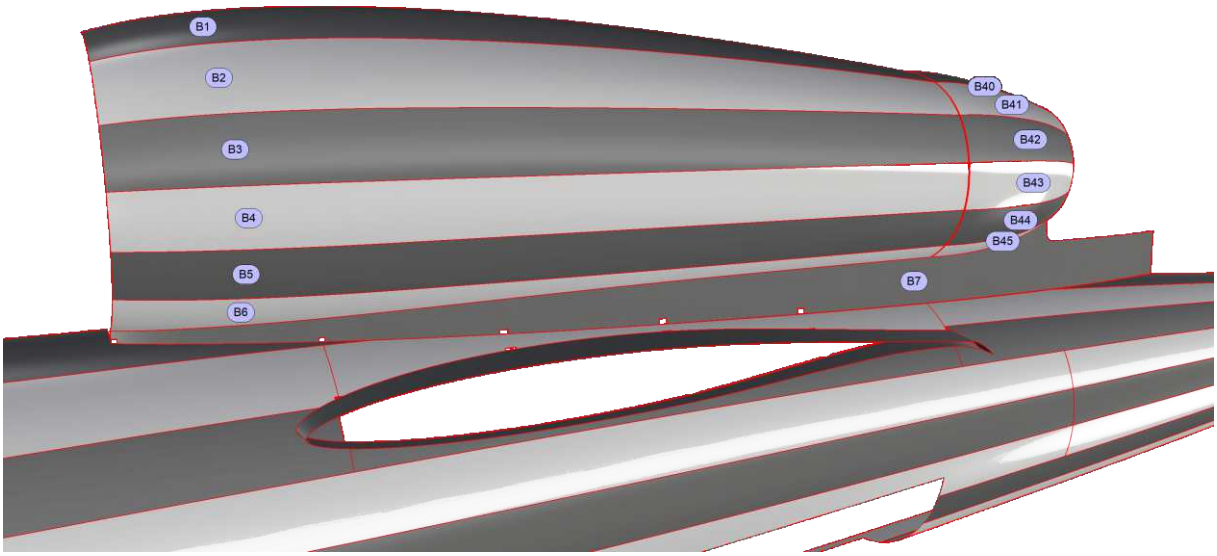

CHRISTOPH GLATT • BAUERNSTR. 77 • 86462 LANGWEID
INFO@GLATTCAD.DE • WWW.GLATTCAD.DE

glattCAD FLUGMODELLE

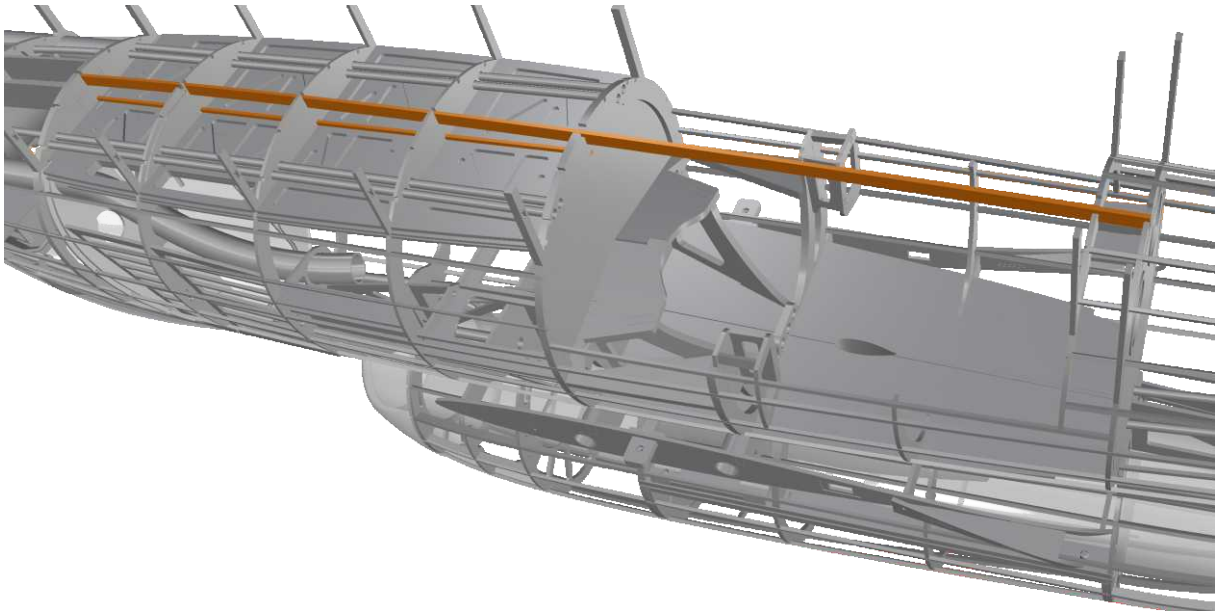

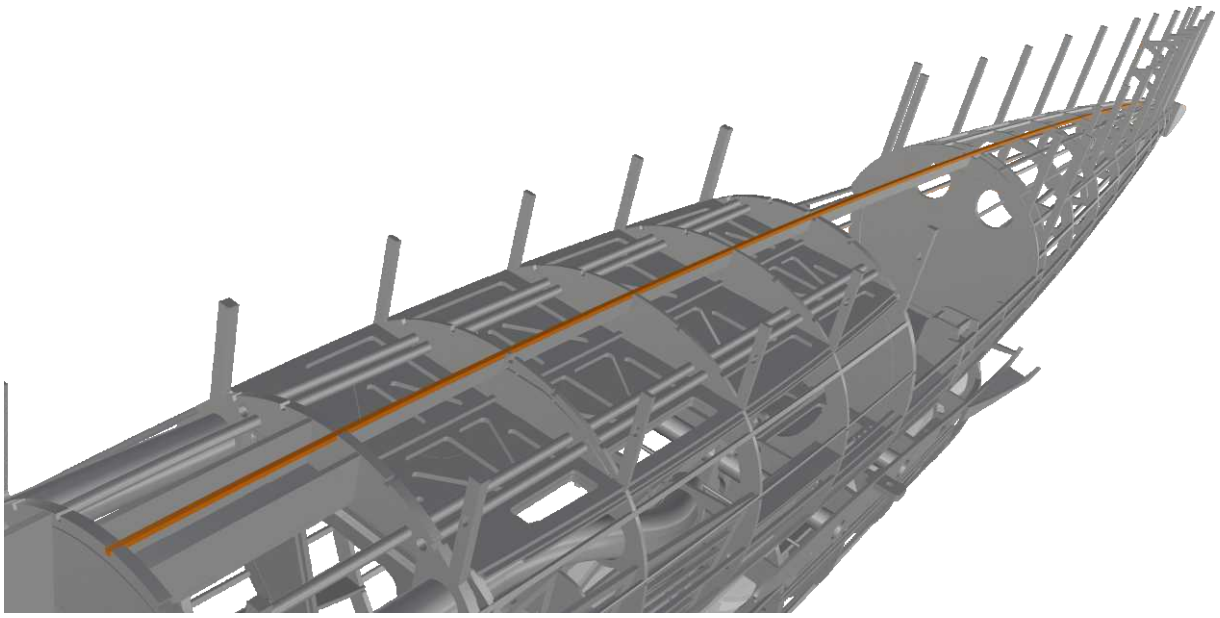

Schematic depiction w/o balsa covering. Build legs had been cut before covering the fuselage.

christoph glatt • bauernstr. 77 • 86462 langweid
info@glattCAD.de • www.glattCAD.de

glattCAD Flugmodelle

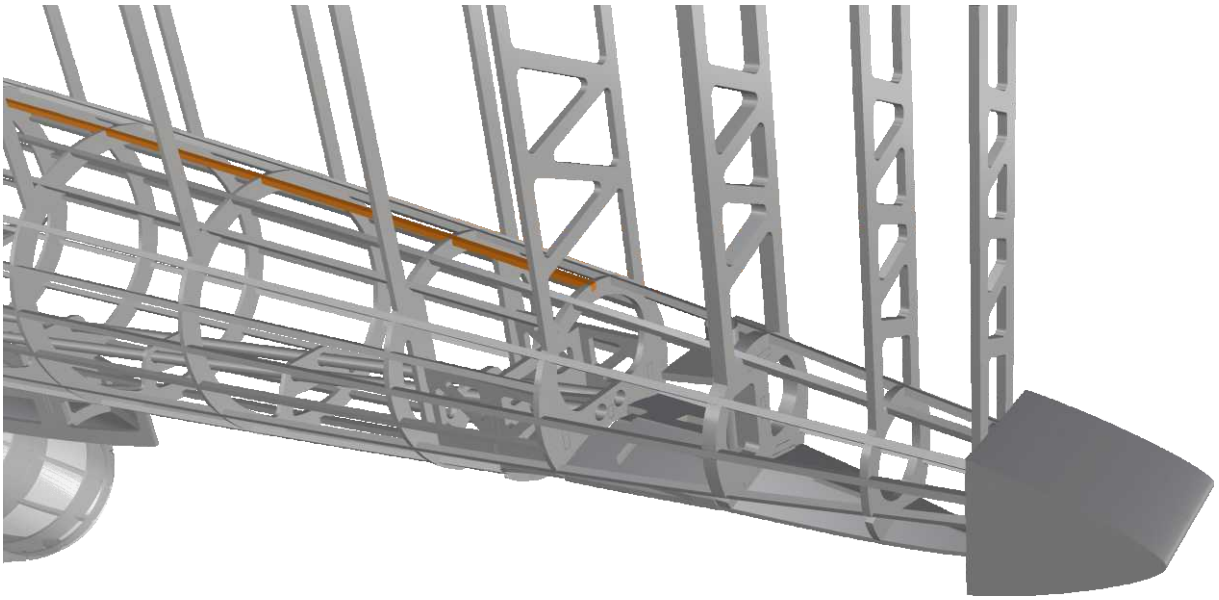

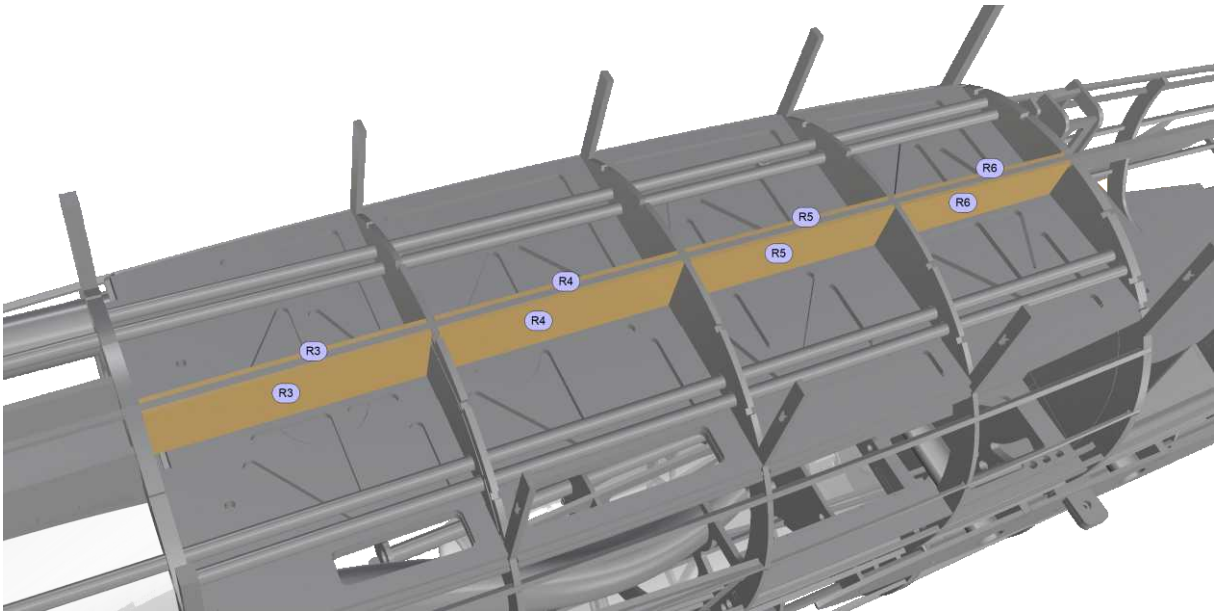

Schematic depiction w/o balsa covering. Build legs had been cut before covering the fuselage.

christoph glatt • bauernstr. 77 • 86462 langweid
info@glattCAD.de • www.glattCAD.de

glattCAD Flugmodelle

FRONT GEAR\GEAR BAY BUSHING, MACHINE GUN BAY

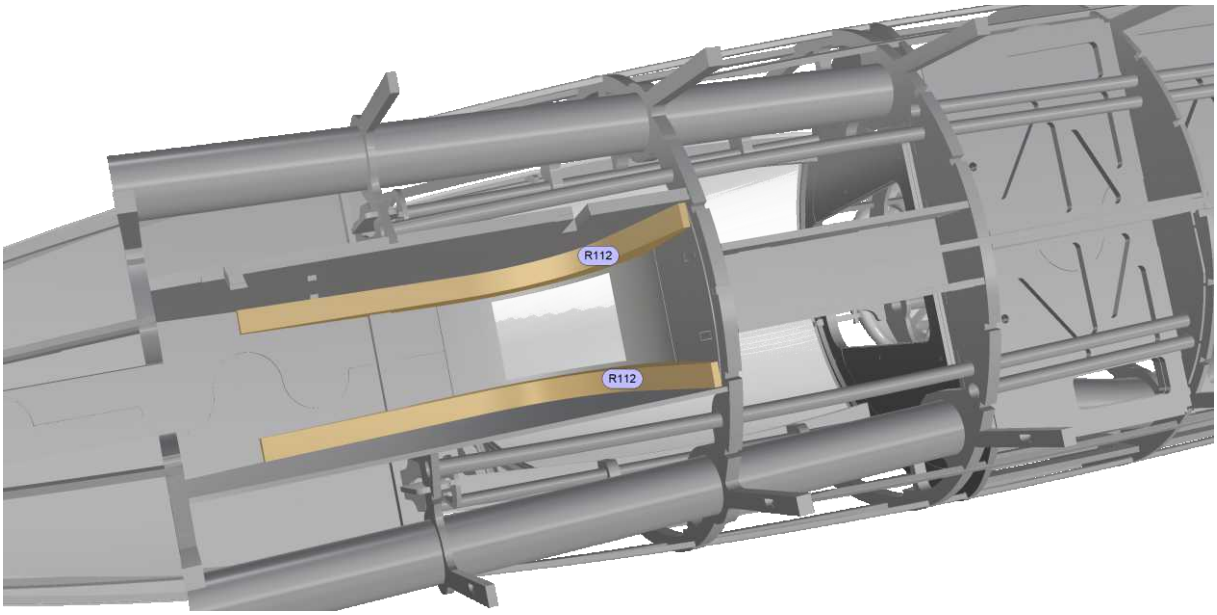

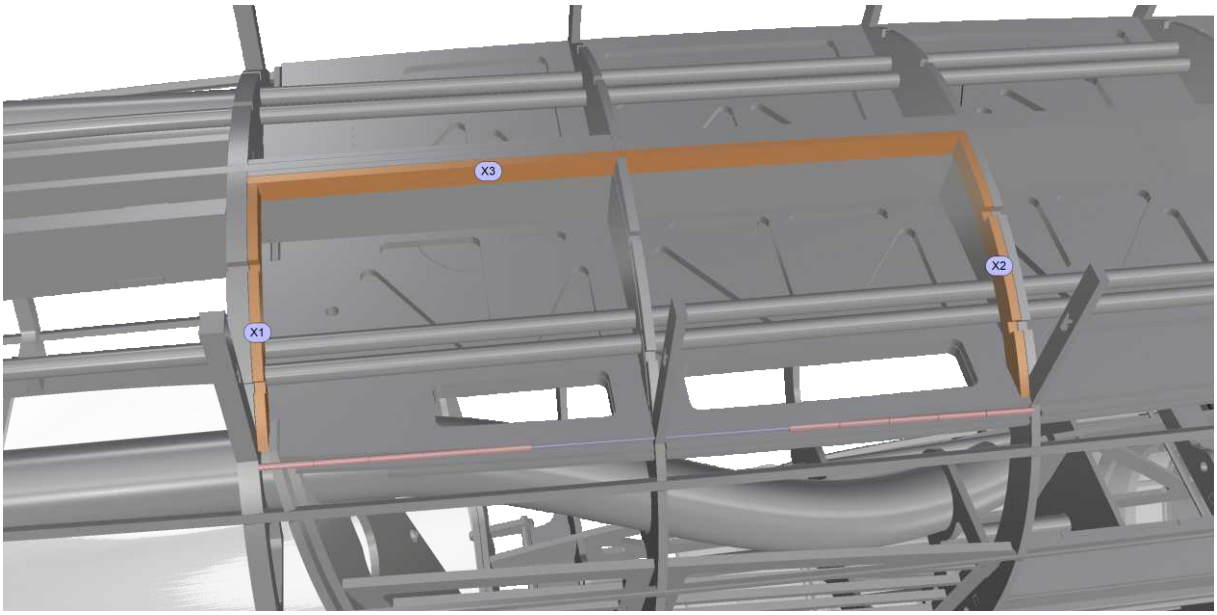

Schematic depiction w/o balsa covering. Build legs had been cut before covering the fuselage.

CHRISTOPH GLATT • BAUERNSTR. 77 • 86462 LANGWEID
INFO@GLATTCAD.DE • WWW.GLATTCAD.DE

glattCAD FLUGMODELLE

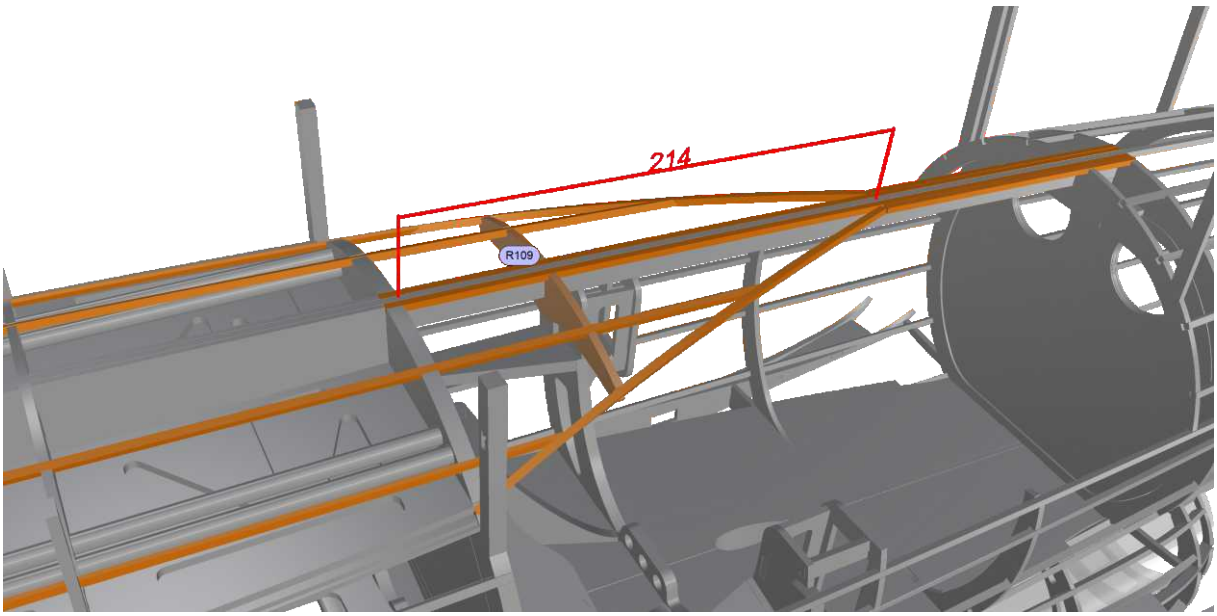

Schematic depiction w/o balsa covering. Build legs had been cut before covering the fuselage.

CHRISTOPH GLATT • BAUERNSTR. 77 • 86462 LANGWEID
INFO@GLATTCAD.DE • WWW.GLATTCAD.DE

glattCAD FLUGMODELLE

148

Manual

Fuse Bottom Stringer, Ventilation Outlet

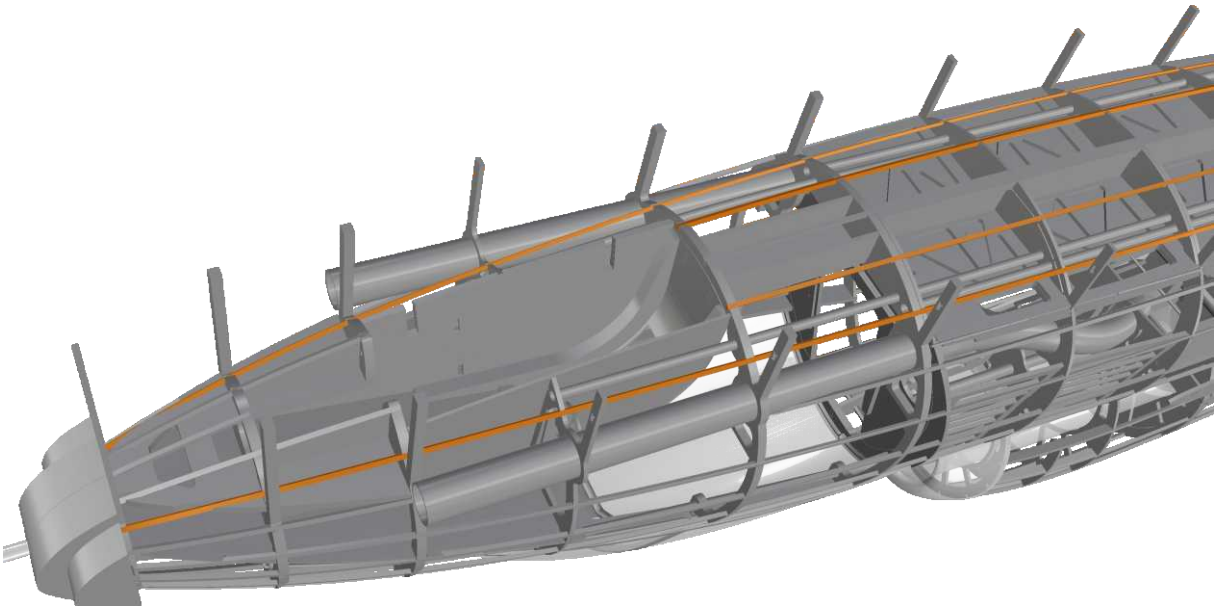

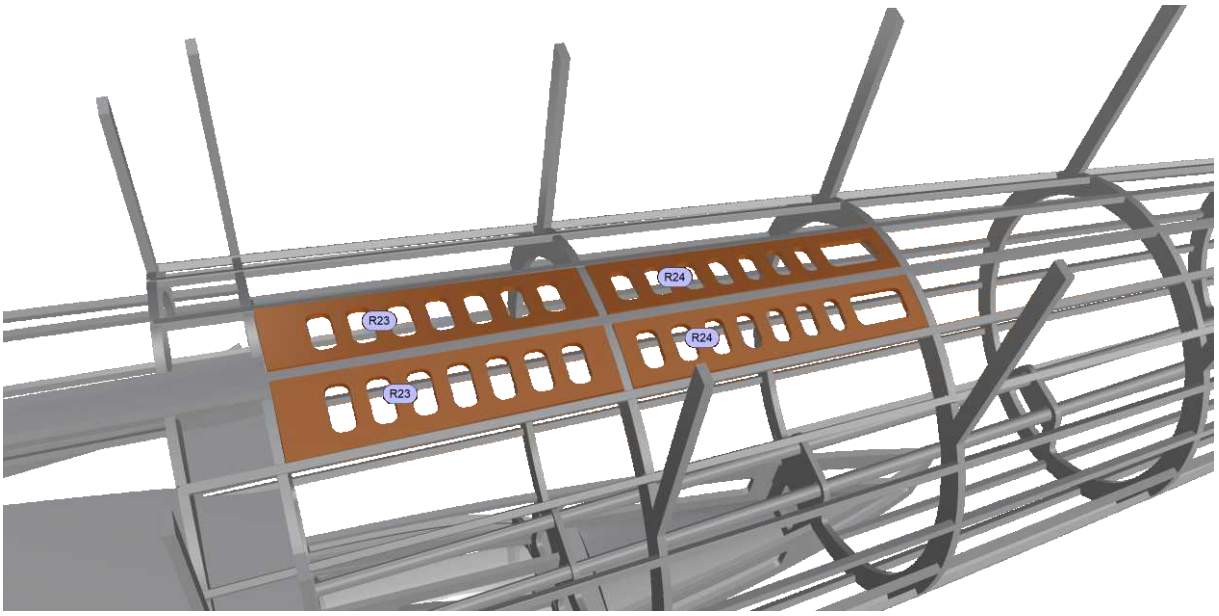

Schematic depiction w/o balsa covering. Build legs had been cut before covering the fuselage.

• EDF • EDF • EDF • EDF • EDF •

• EDF • EDF • EDF • EDF • EDF •

HE-162 SALAMANDER • 25%

HE162.26.02_TEIL1.01 - APR 2020

CHRISTOPH GLATT • BAUERNSTR. 77 • 86462 LANGWEID
INFO@GLATTCAD.DE • WWW.GLATTCAD.DE

glattCAD FLUGMODELLE

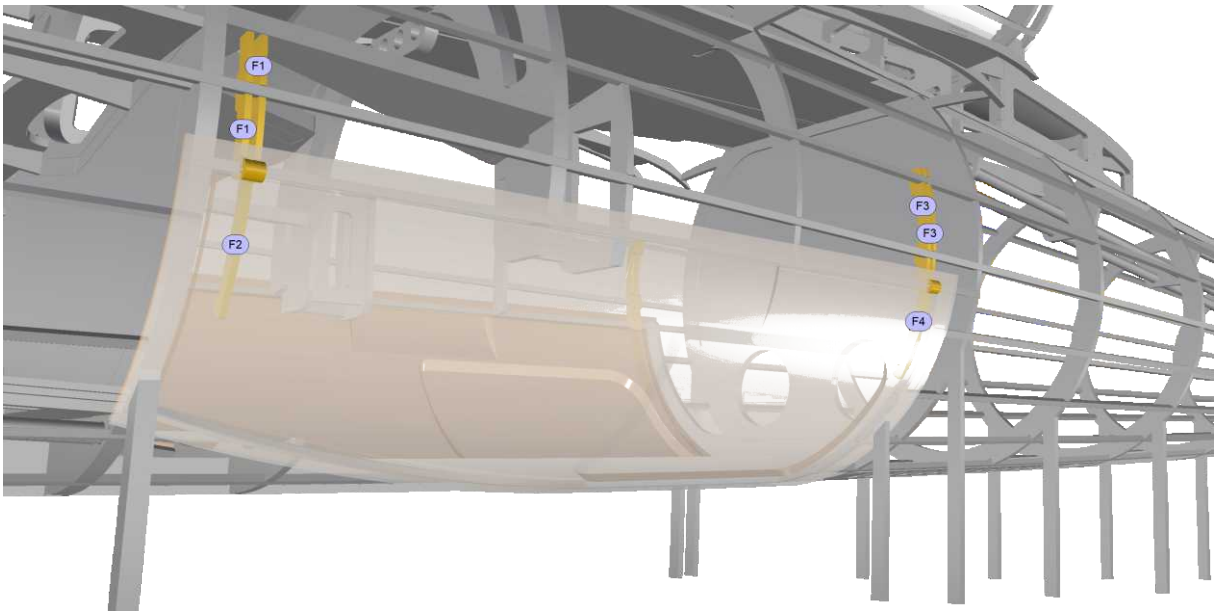

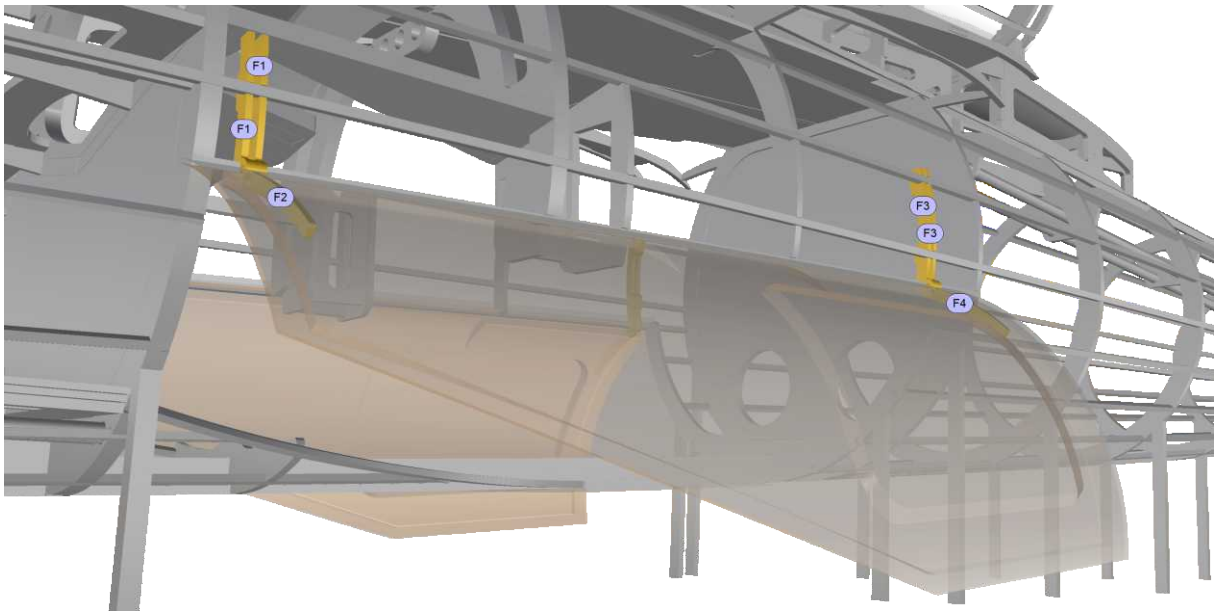

Schematic depiction w/o balsa covering. Build legs had been cut before covering the fuselage.

Christoph Glatt • Bauernstr. 77 • 86462 Langweid
info@glattCAD.de • www.glattCAD.de

glattCAD Flugmodelle

MAIN GEAR\DOORS\CONTROL HORNS

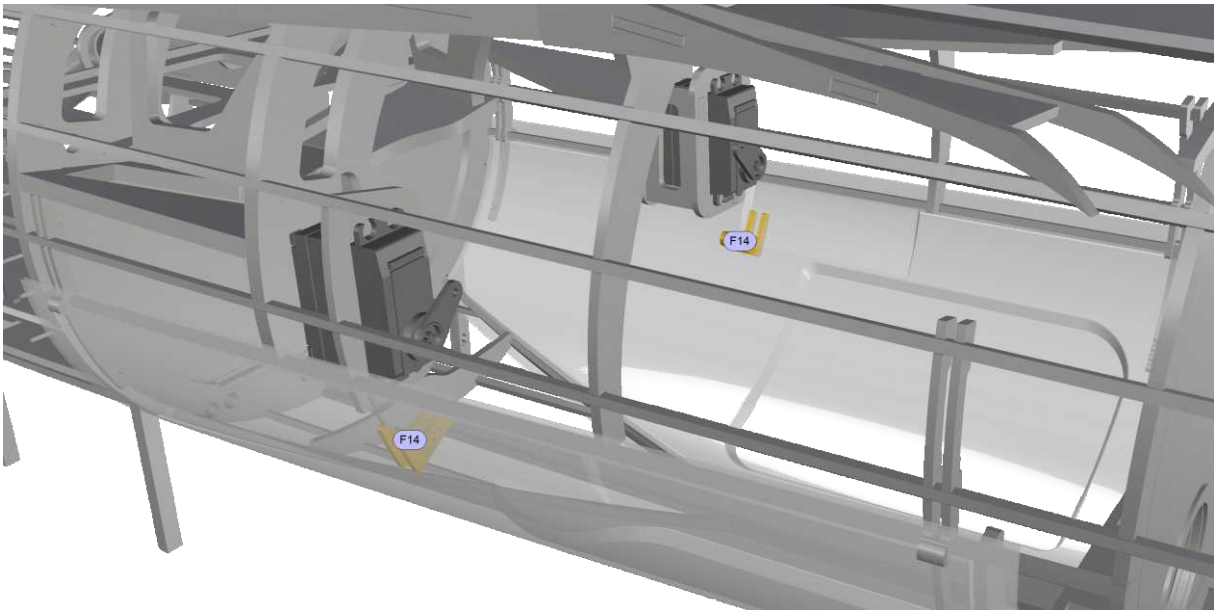

Schematic depiction w/o balsa covering. Build legs had been cut before covering the fuselage.

CHRISTOPH GLATT • BAUERNSTR. 77 • 86462 LANGWEID
INFO@GLATTCAD.DE • WWW.GLATTCAD.DE

glattCAD FLUGMODELLE

TAIL SKID

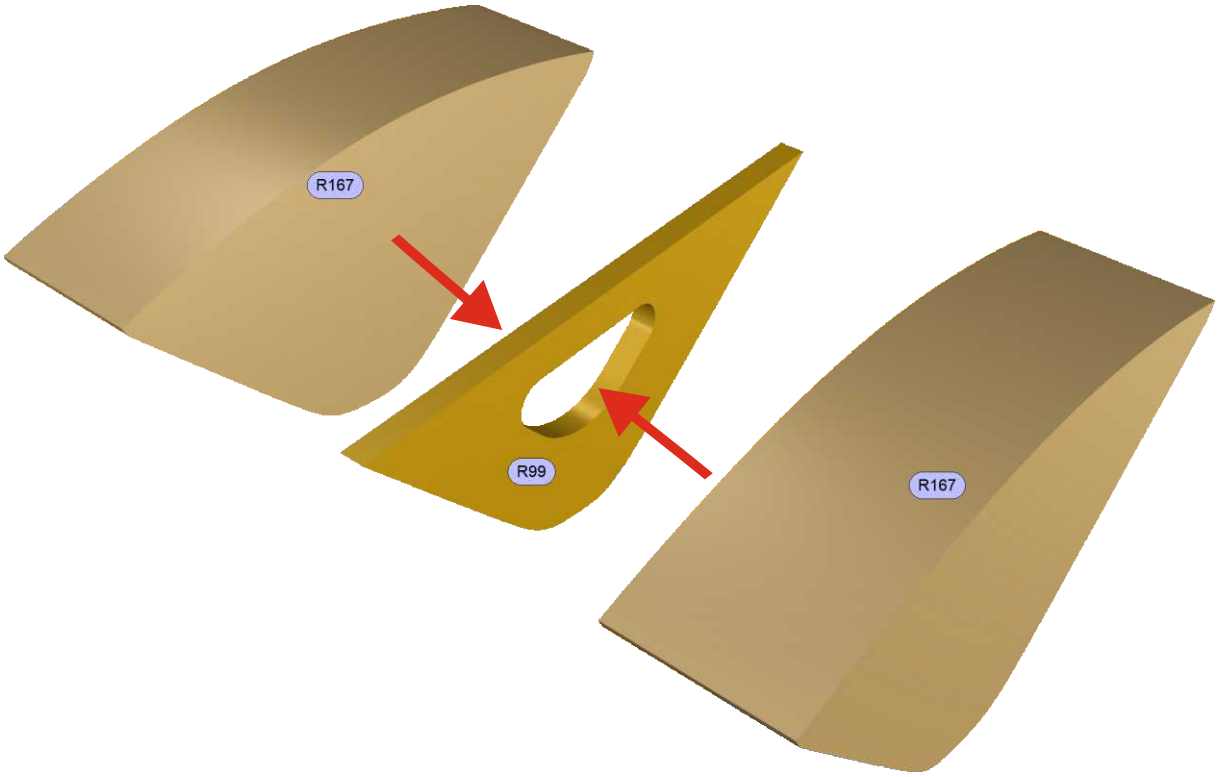

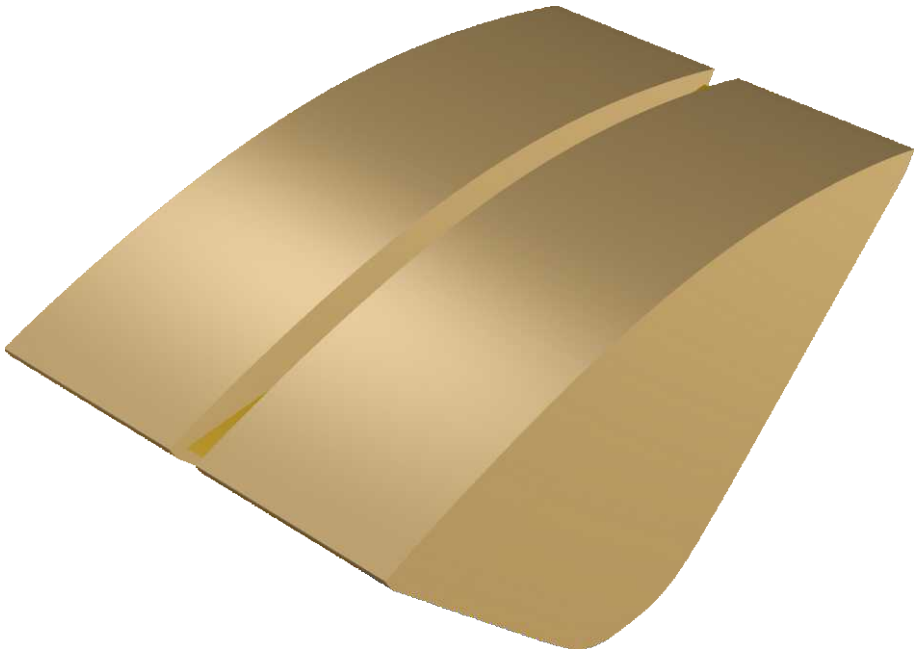

CHRISTOPH GLATT • BAUERNSTR. 77 • 86462 LANGWEID
INFO@GLATTCAD.DE • WWW.GLATTCAD.DE

glattCAD FLUGMODELLE

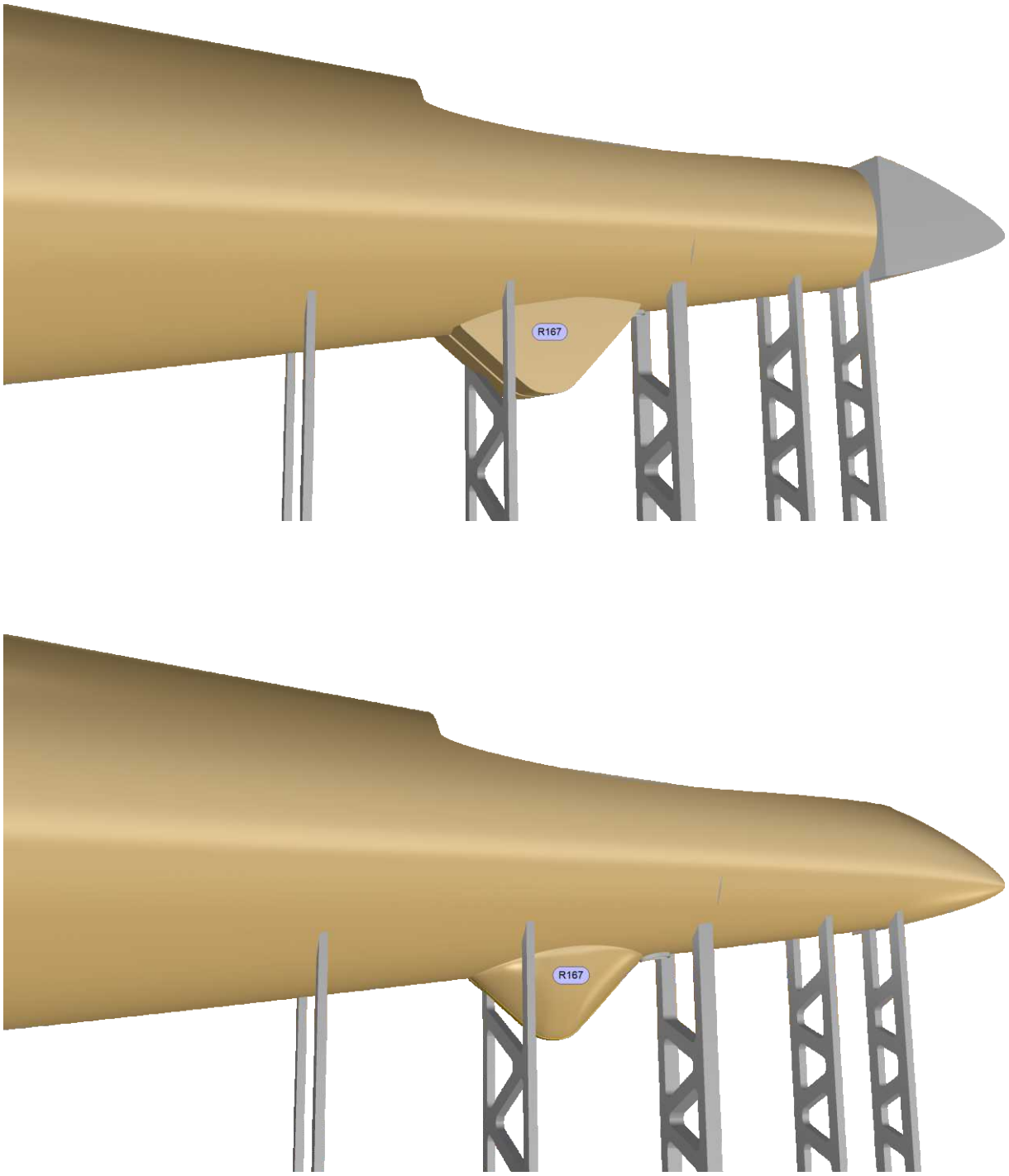

Schematic depiction: Build legs had been cut before covering the fuselage.

CHRISTOPH GLATT • BAUERNSTR. 77 • 86462 LANGWEID
INFO@GLATTCAD.DE • WWW.GLATTCAD.DE

glattCAD FLUGMODELLE

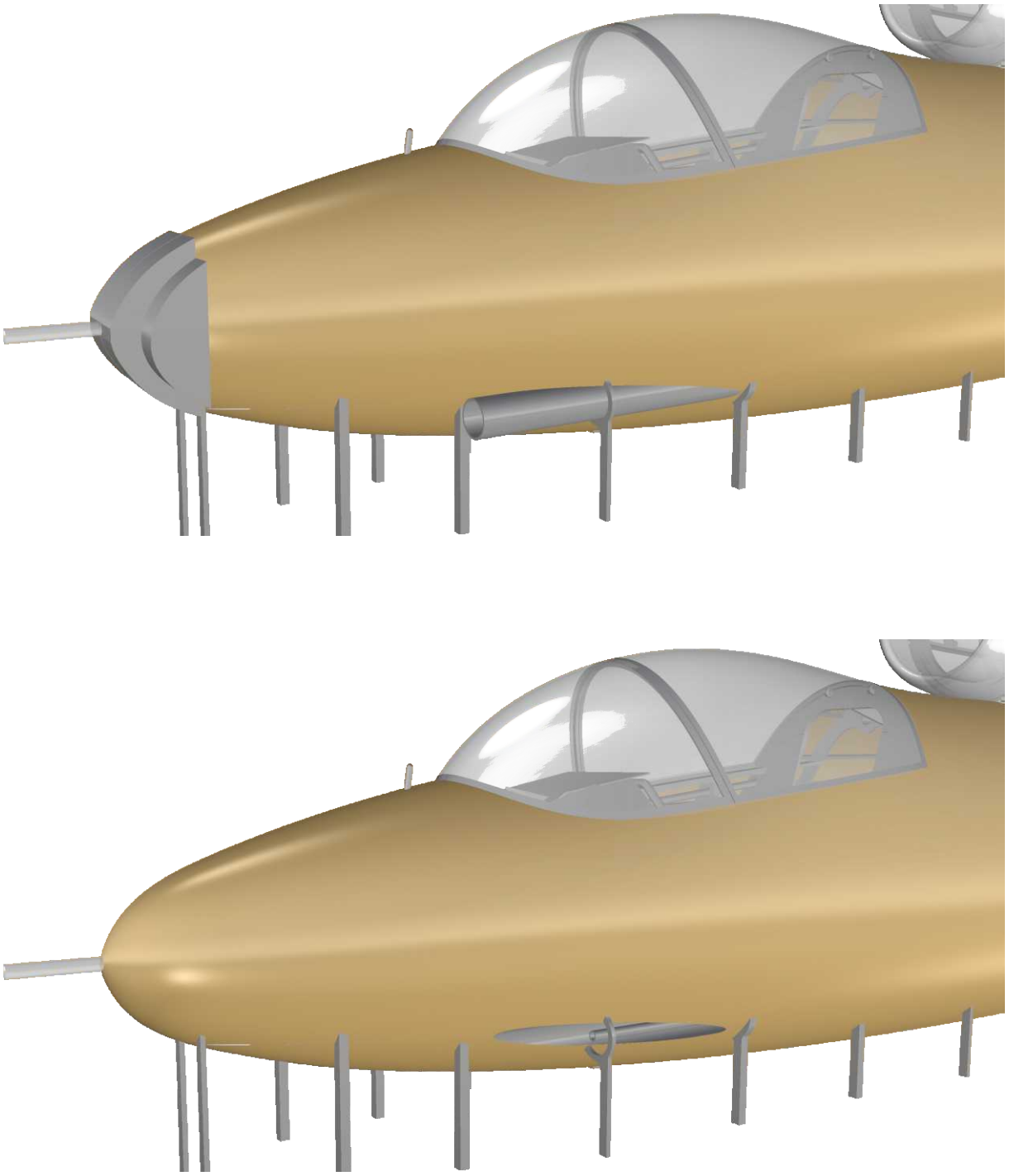

Schematic depiction: Build legs had been cut before covering the fuselage.

CHRISTOPH GLATT • BAUERNSTR. 77 • 86462 LANGWEID
INFO@GLATTCAD.DE • WWW.GLATTCAD.DE

glattCAD FLUGMODELLE

FRONT GEAR\GEAR BAY\SERVO MOUNT FRAME

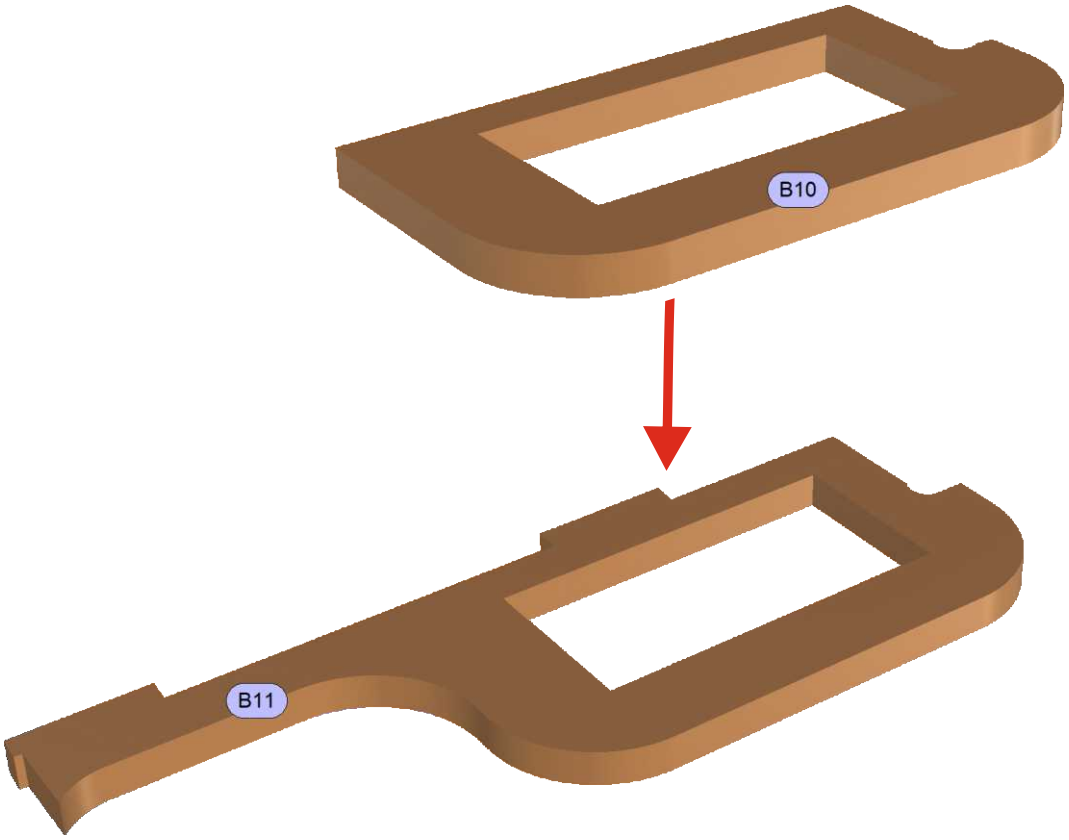

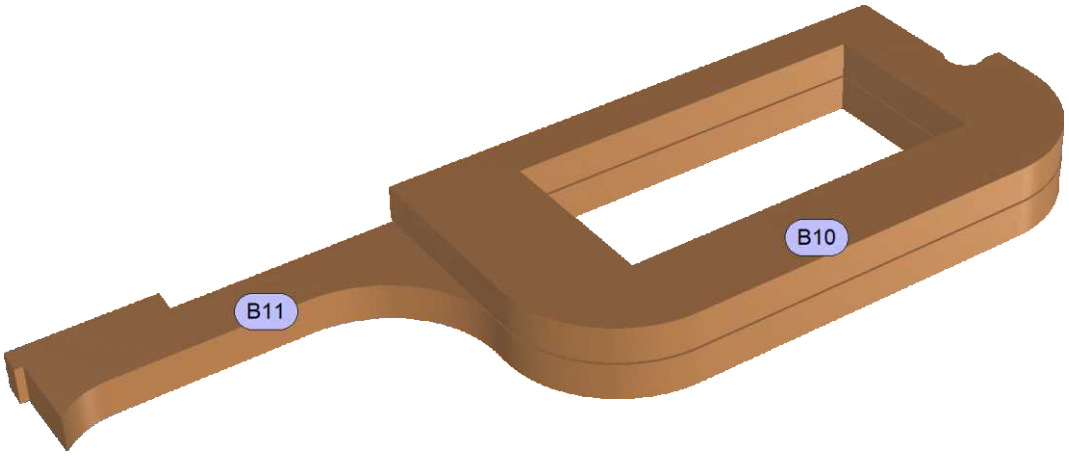

CHRISTOPH GLATT • BAUERNSTR. 77 • 86462 LANGWEID
INFO@GLATTCAD.DE • WWW.GLATTCAD.DE

glattCAD FLUGMODELLE

FRONT GEAR\GEAR BAY\SERVO MOUNT FRAME

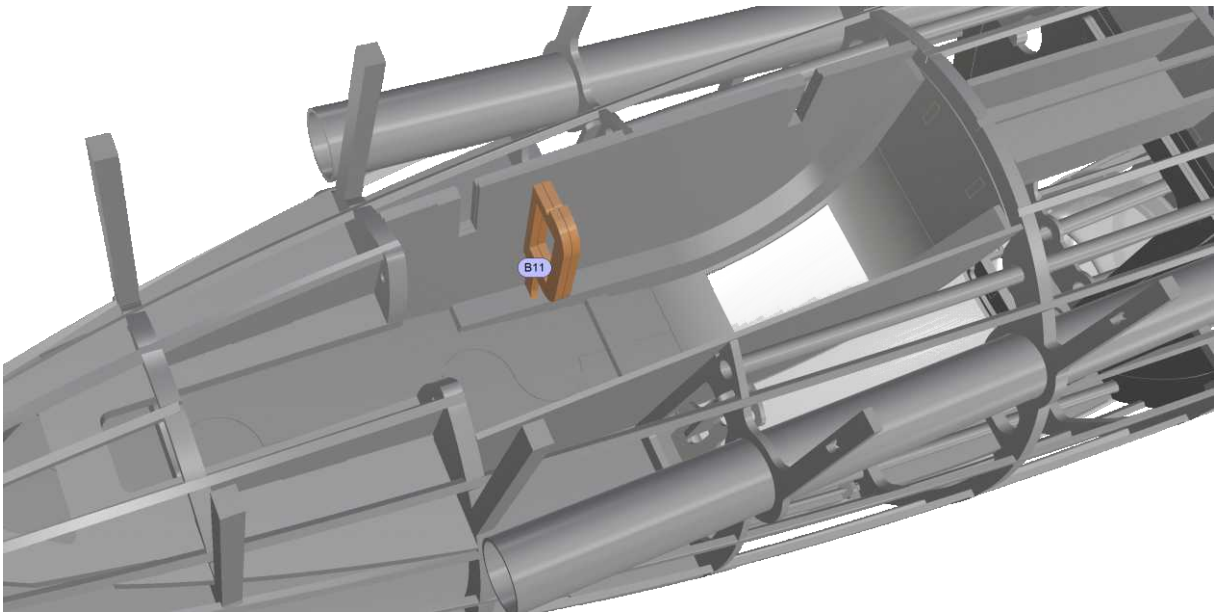

Depending on the gear mechanic You intend to install, this frame can be used as a pattern or example for inserting a small gear door servo.

Schematic depiction: Build legs had been cut before covering the fuselage.

CHRISTOPH GLATT • BAUERNSTR. 77 • 86462 LANGWEID
INFO@GLATTCAD.DE • WWW.GLATTCAD.DE

glattCAD FLUGMODELLE

FRONT GEAR\GEAR DOOR, \HINGES, \CONTROL HORN

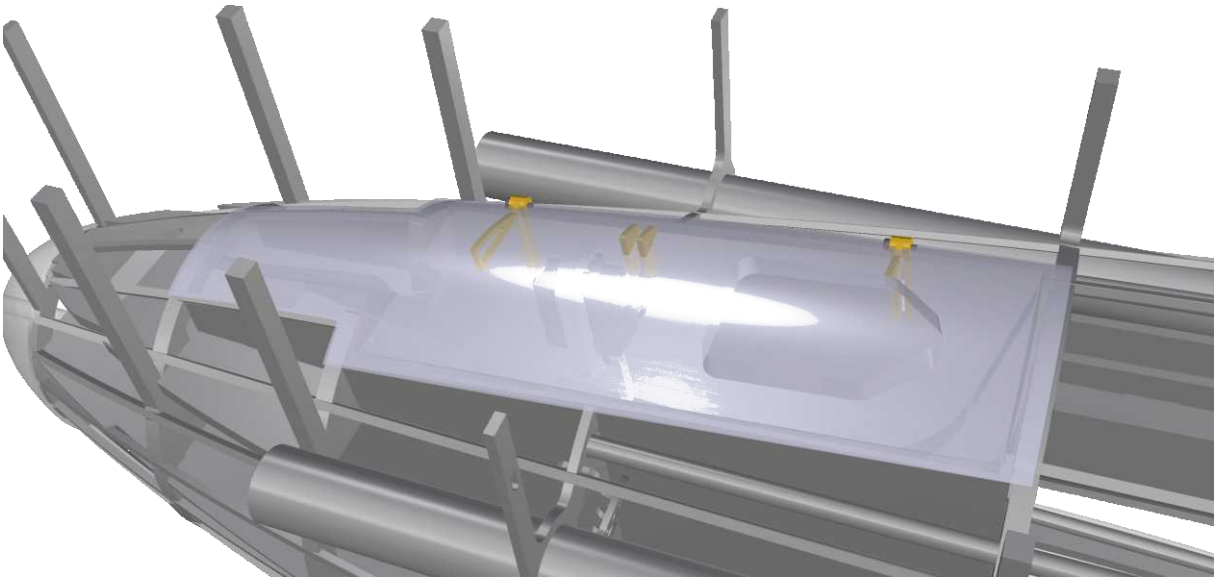

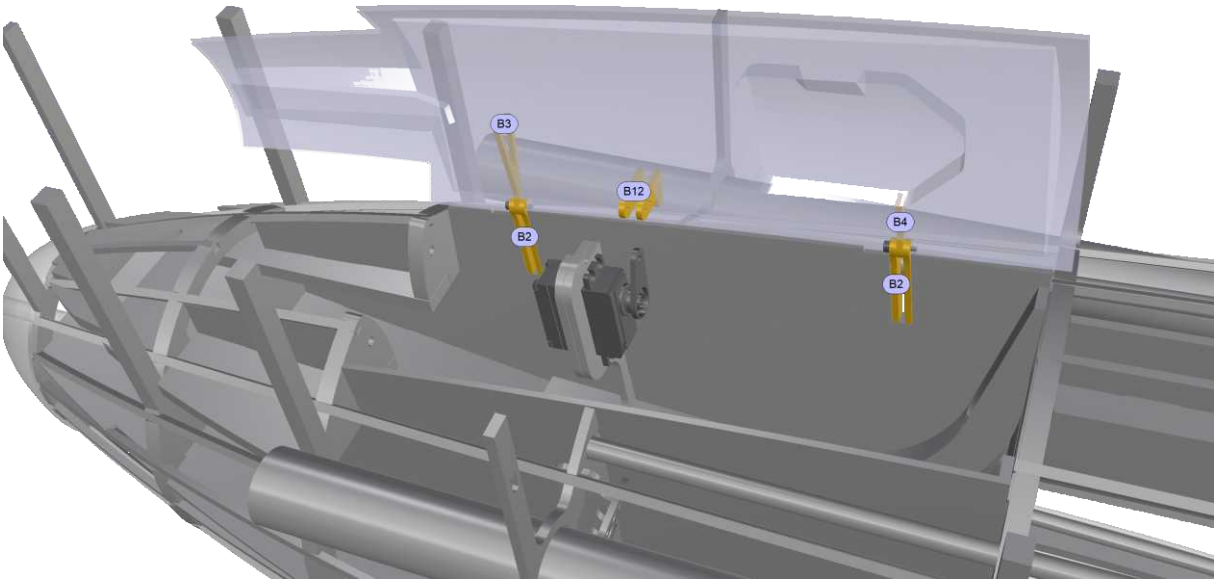

Schematic depiction: Build legs had been cut before covering the fuselage.

CHRISTOPH GLATT • BAUERNSTR. 77 • 86462 LANGWEID
INFO@GLATTCAD.DE • WWW.GLATTCAD.DE

glattCAD FLUGMODELLE

157

Manual

Cabin/Center Console, \Control Stick, \Front Gear\Control Window

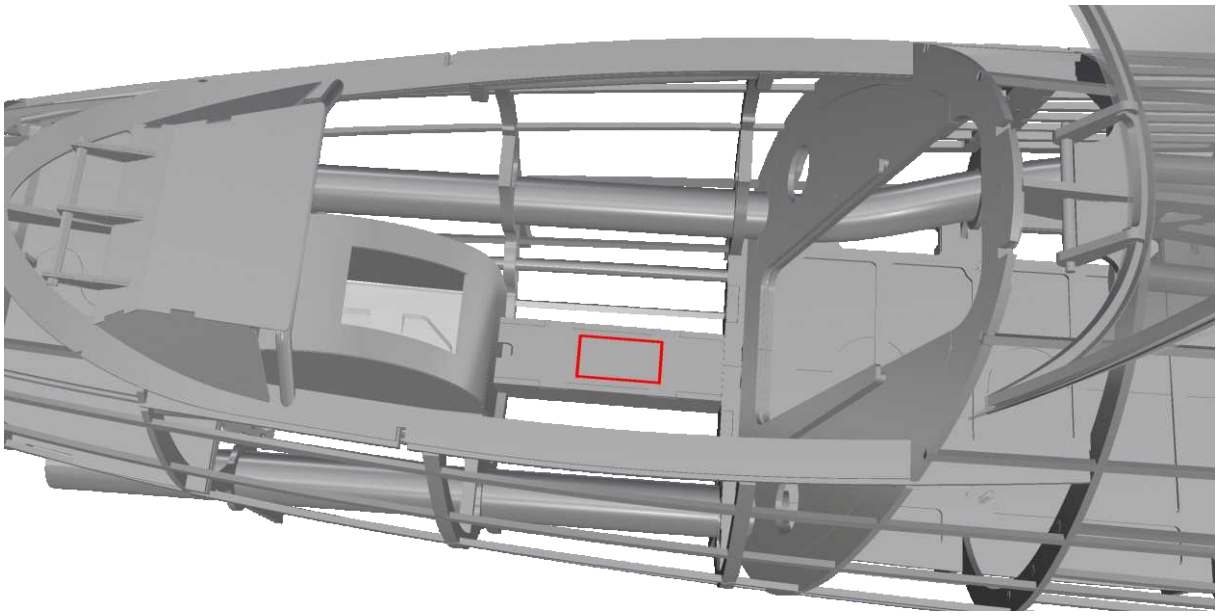

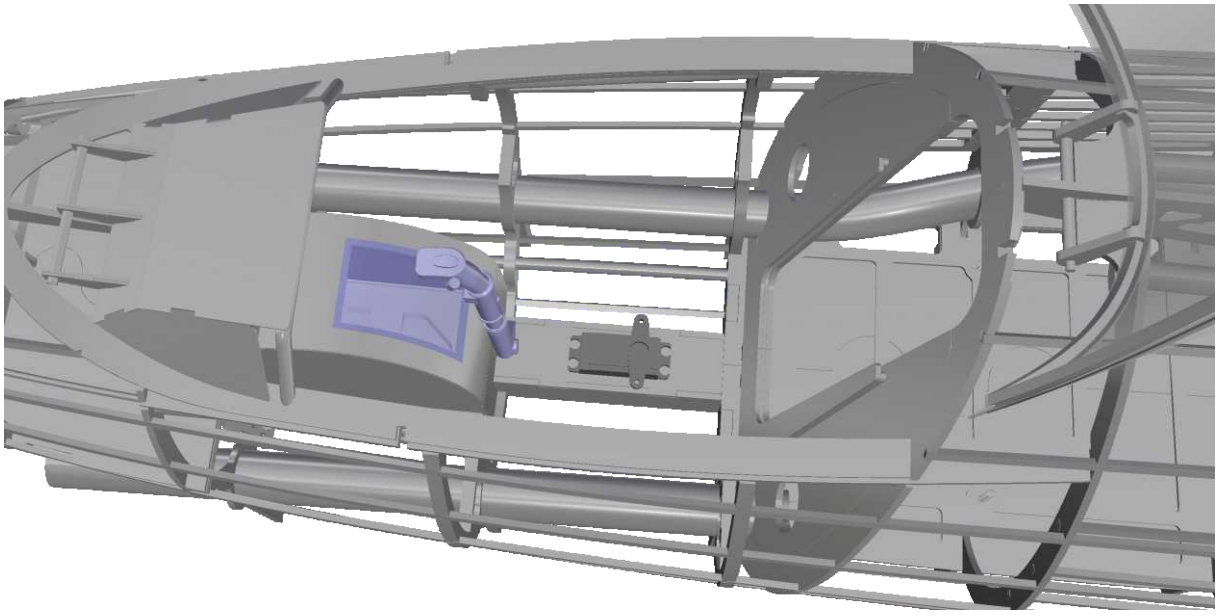

HE-162 SALAMANDER • 25%

CHRISTOPH GLATT • BAUERNSTR. 77 • 86462 LANGWEID
INFO@GLATTCAD.DE • WWW.GLATTCAD.DE

glattCAD FLUGMODELLE

HE162.26.02_TEIL1.01 - APR 2020

CABIN/PILOT´S SEAT (AUXILIARY STRUCTURE)

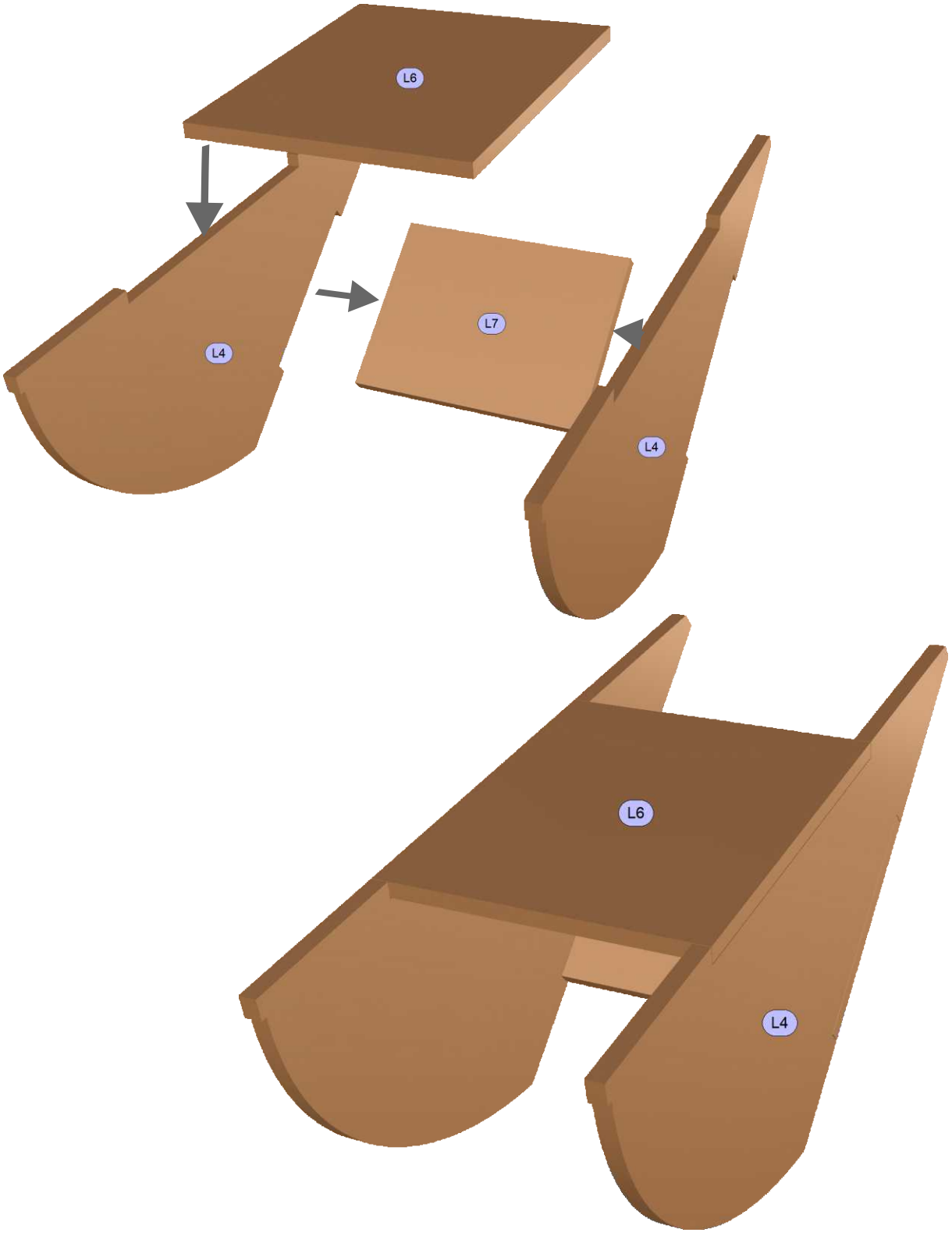

CHRISTOPH GLATT • BAUERNSTR. 77 • 86462 LANGWEID
INFO@GLATTCAD.DE • WWW.GLATTCAD.DE

glattCAD FLUGMODELLE

Manual

Cabin/Pilot´s Seat (Back Side)

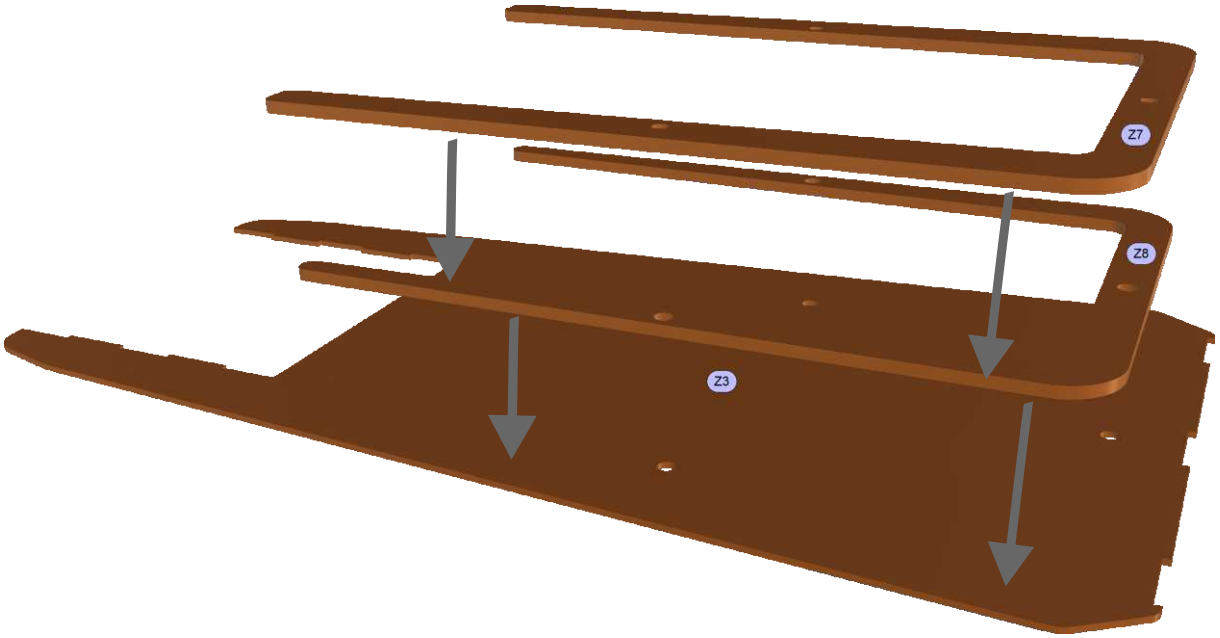

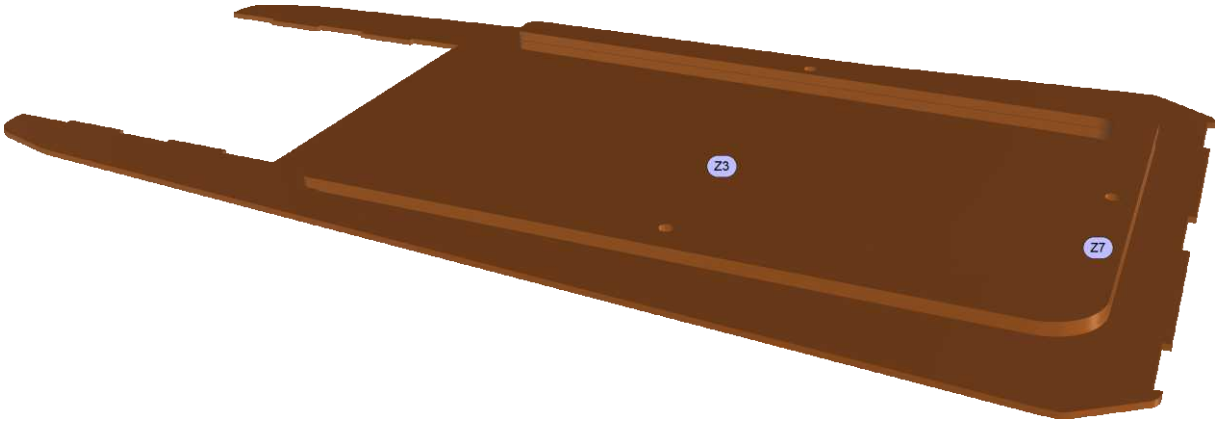

christoph glatt • bauernstr. 77 • 86462 langweid
info@glattCAD.de • www.glattCAD.de

glattCAD Flugmodelle

CABIN/PILOT´S SEAT (FRONT SIDE)

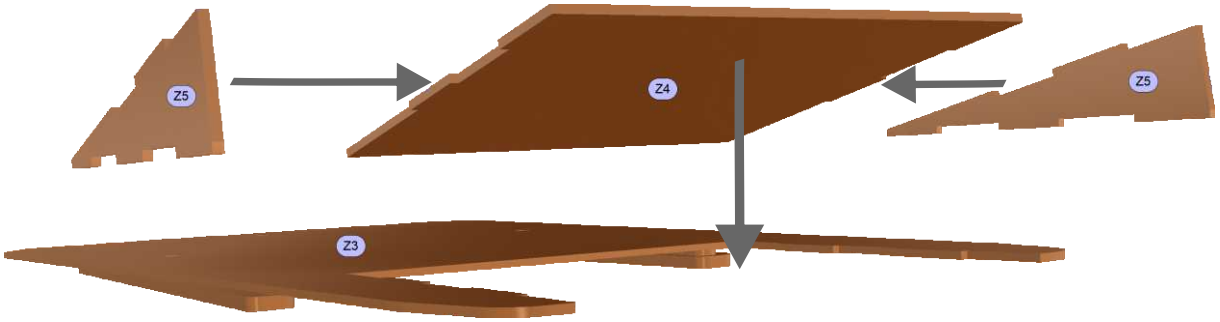

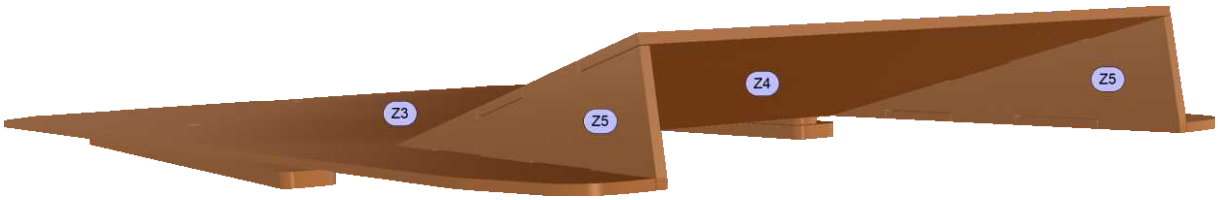

CHRISTOPH GLATT • BAUERNSTR. 77 • 86462 LANGWEID
INFO@GLATTCAD.DE • WWW.GLATTCAD.DE

glattCAD FLUGMODELLE

CABIN/PILOT´S SEAT (SEAT SHELL)

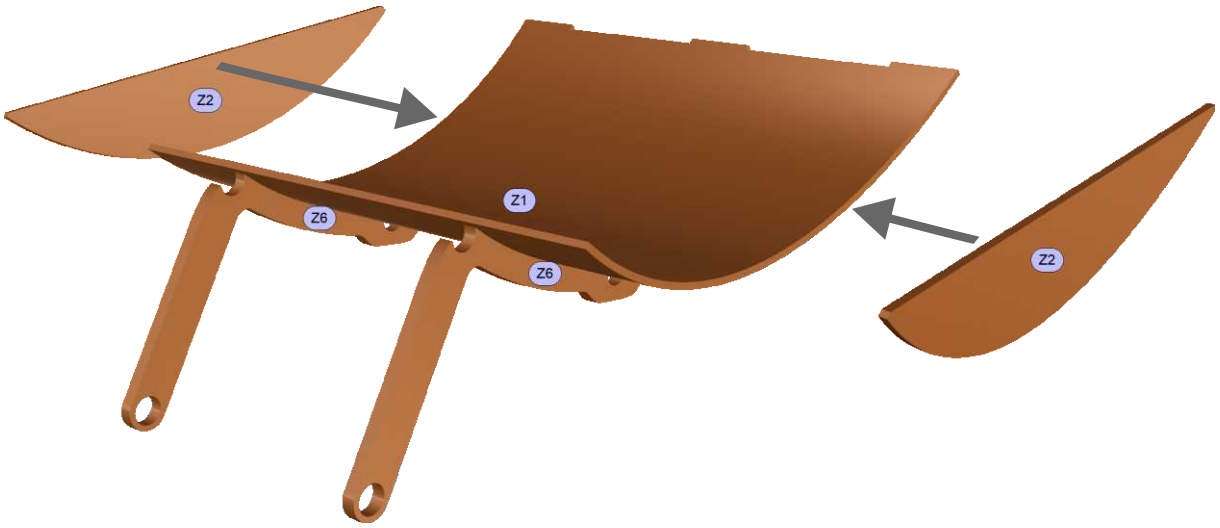

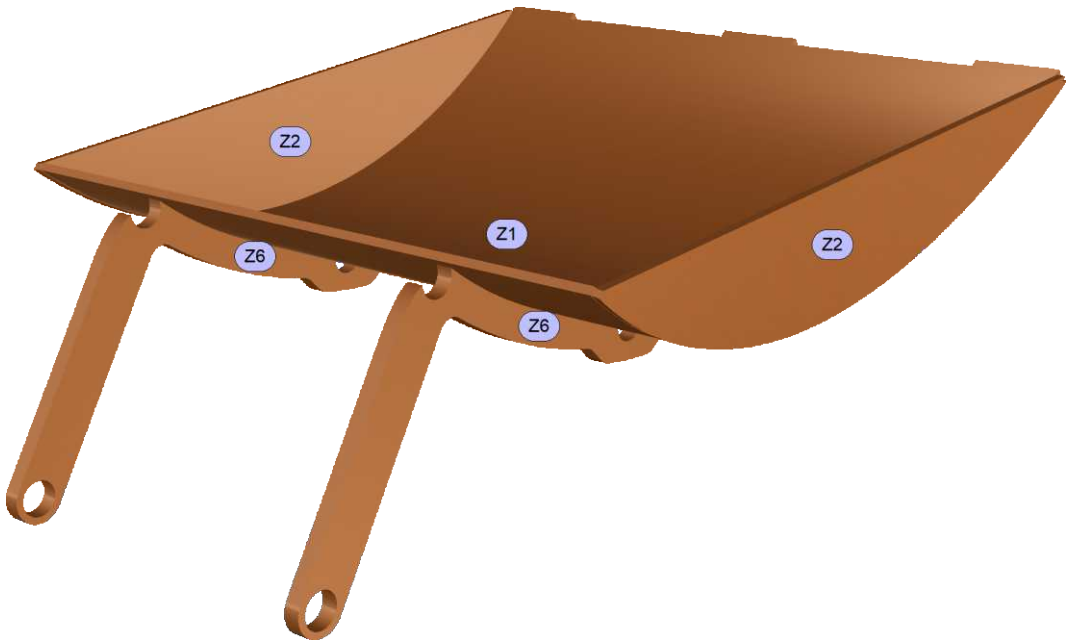

CHRISTOPH GLATT • BAUERNSTR. 77 • 86462 LANGWEID
INFO@GLATTCAD.DE • WWW.GLATTCAD.DE

glattCAD FLUGMODELLE

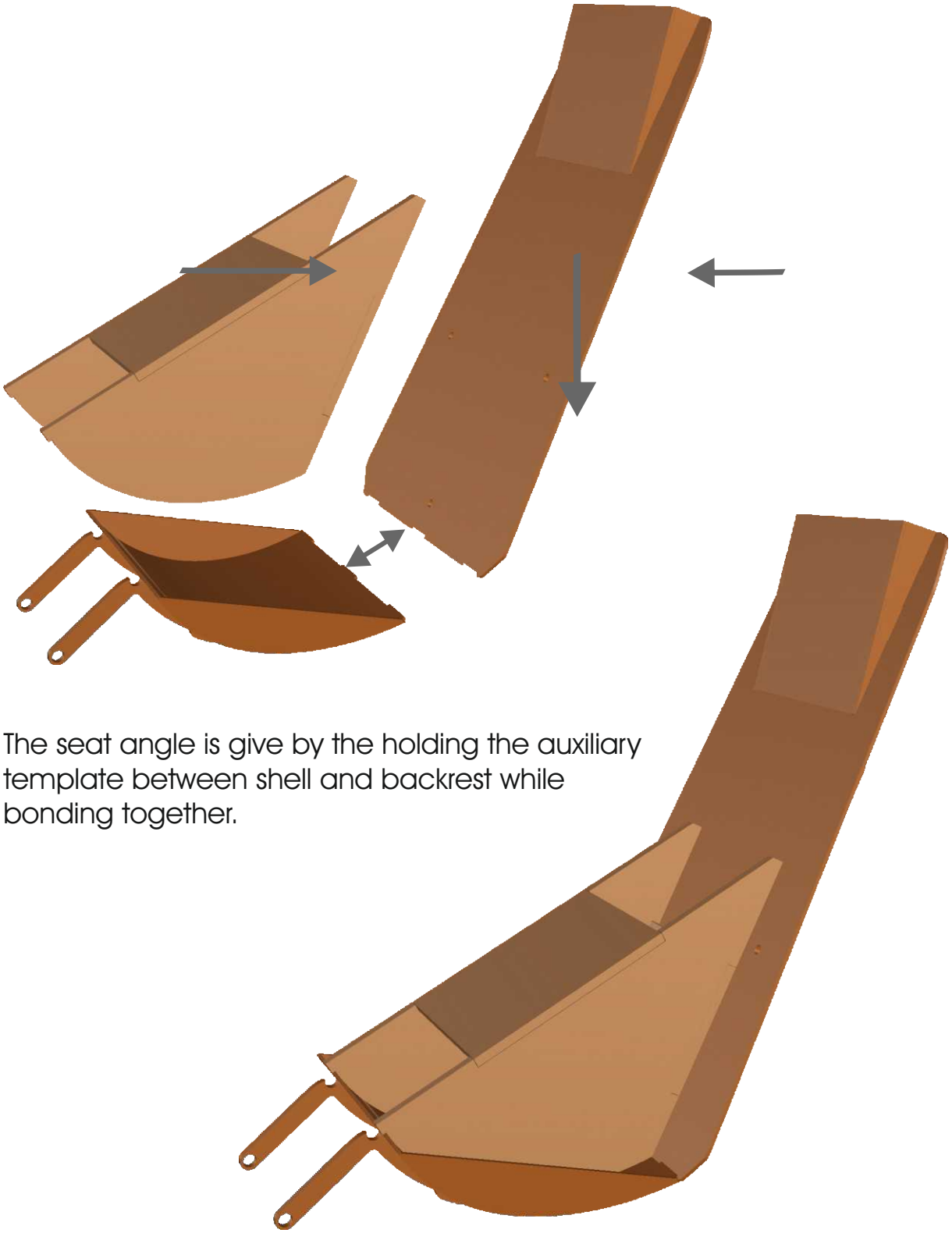

The seat angle is give by the holding the auxiliary template between shell and backrest while bonding together.

CHRISTOPH GLATT • BAUERNSTR. 77 • 86462 LANGWEID
INFO@GLATTCAD.DE • WWW.GLATTCAD.DE

glattCAD FLUGMODELLE

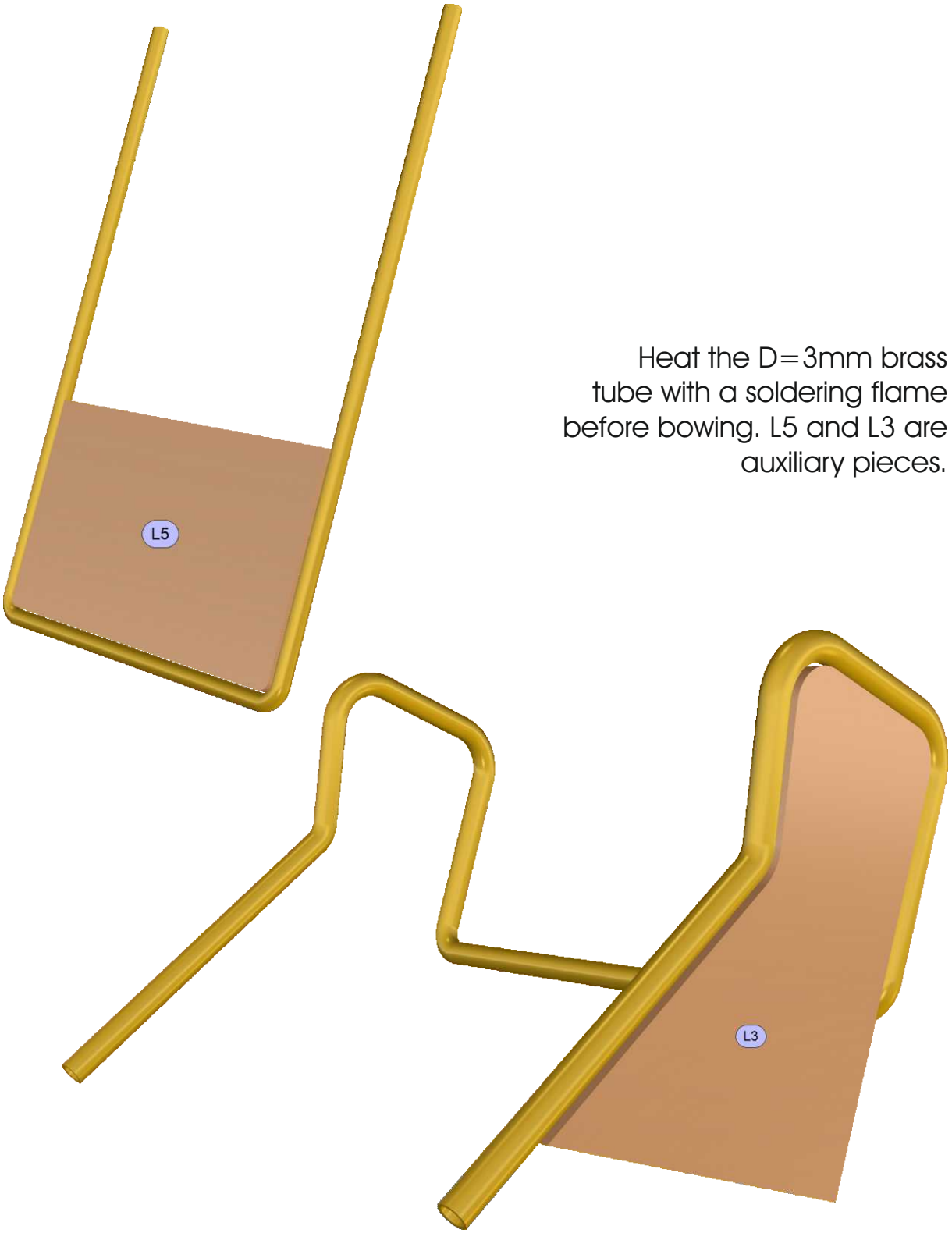

Heat the D=3mm brass tube with a soldering flame before bowing. L5 and L3 are auxiliary pieces.

CHRISTOPH GLATT • BAUERNSTR. 77 • 86462 LANGWEID
INFO@GLATTCAD.DE • WWW.GLATTCAD.DE

glattCAD FLUGMODELLE

Manual

Cabin/Pilot´s Seat

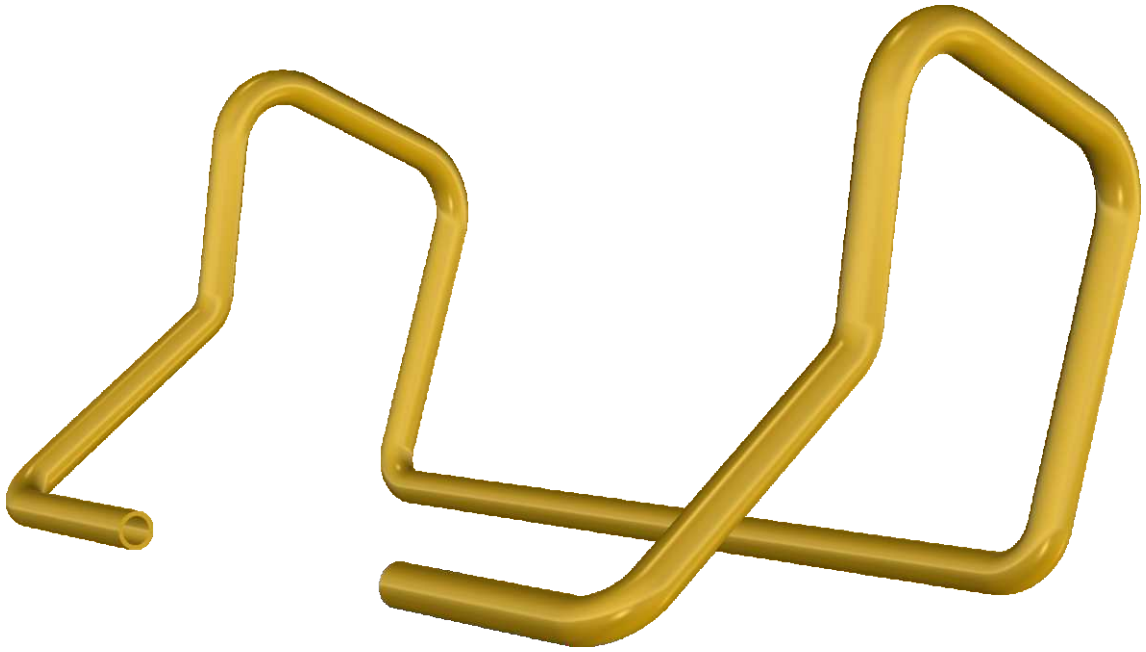

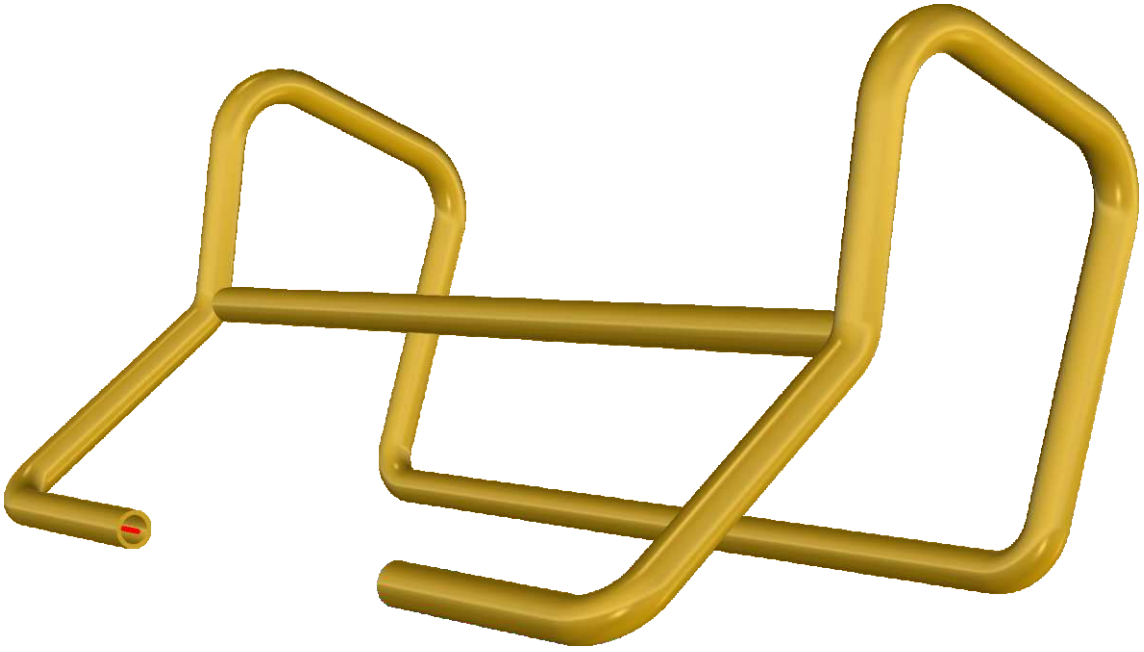

christoph glatt • bauernstr. 77 • 86462 langweid
info@glattCAD.de • www.glattCAD.de

glattCAD Flugmodelle

Manual

Cabin/Left Console

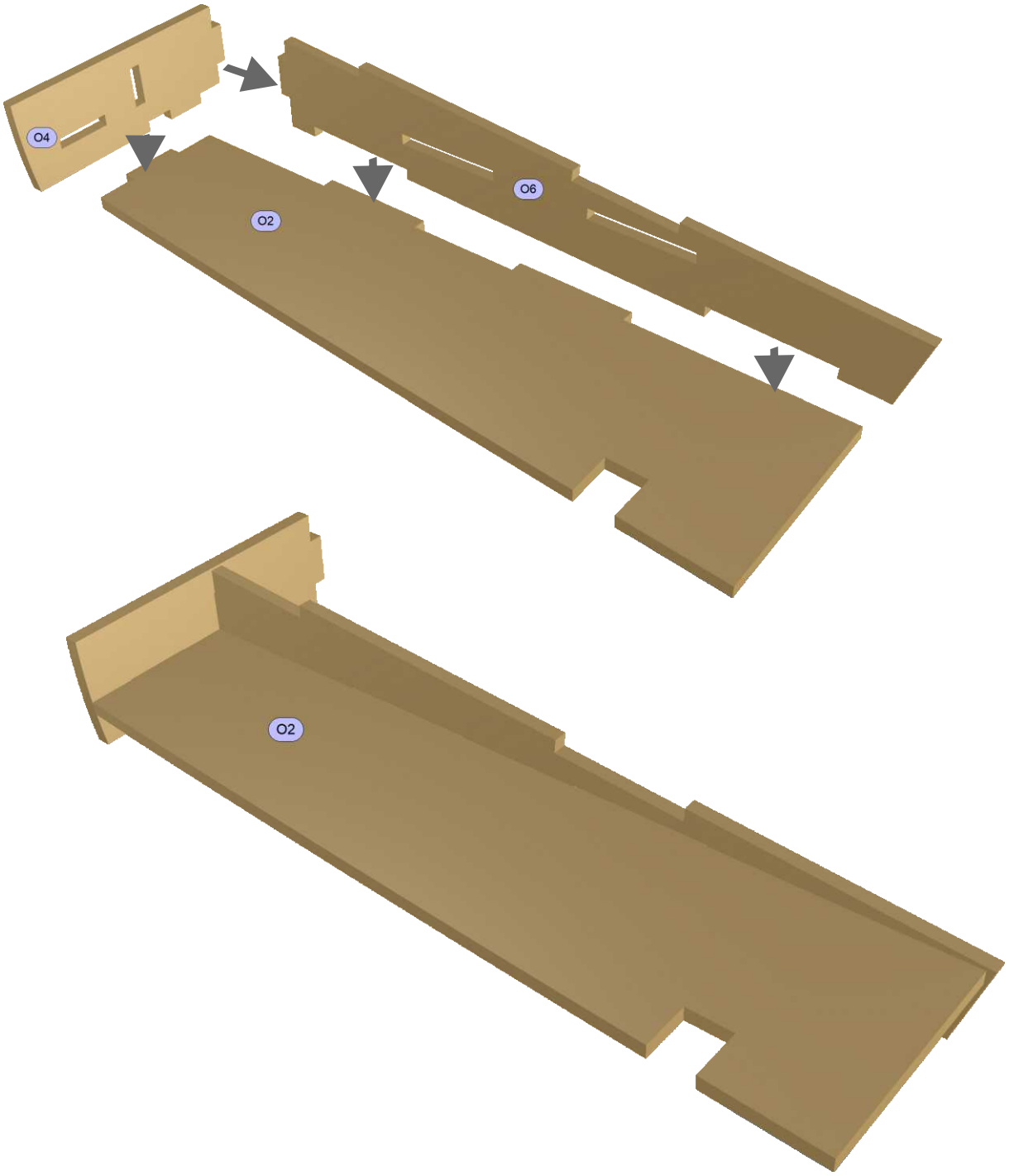

Christoph Glatt • Bauernstr. 77 • 86462 Langweid
info@glattCAD.de • www.glattCAD.de

glattCAD Flugmodelle

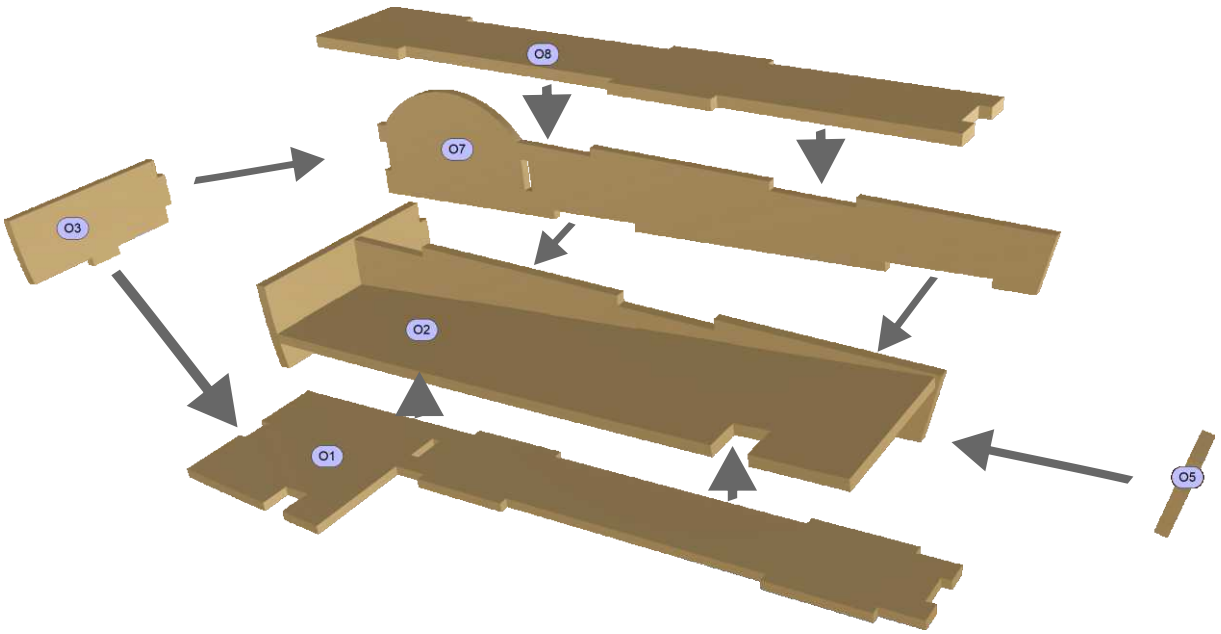

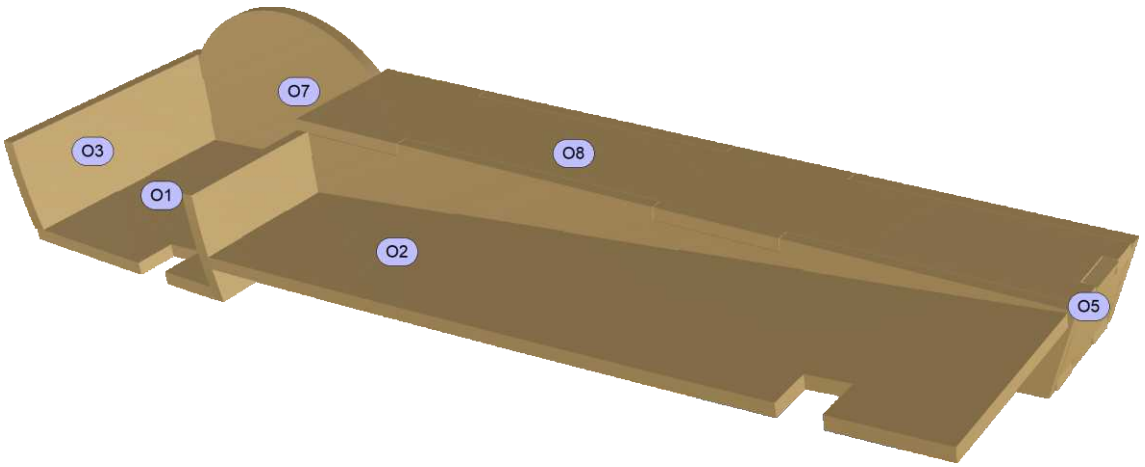

CHRISTOPH GLATT • BAUERNSTR. 77 • 86462 LANGWEID
INFO@GLATTCAD.DE • WWW.GLATTCAD.DE

glattCAD FLUGMODELLE

167

Manual

Cabin/Left Console

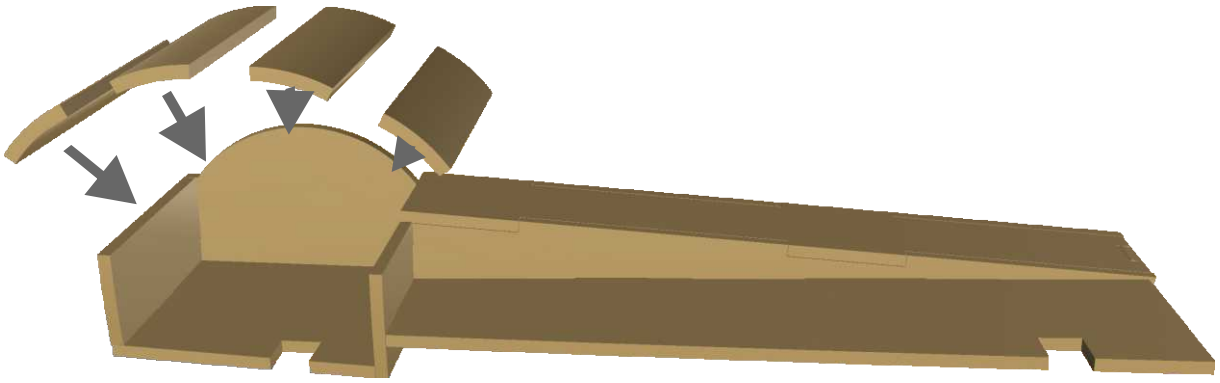

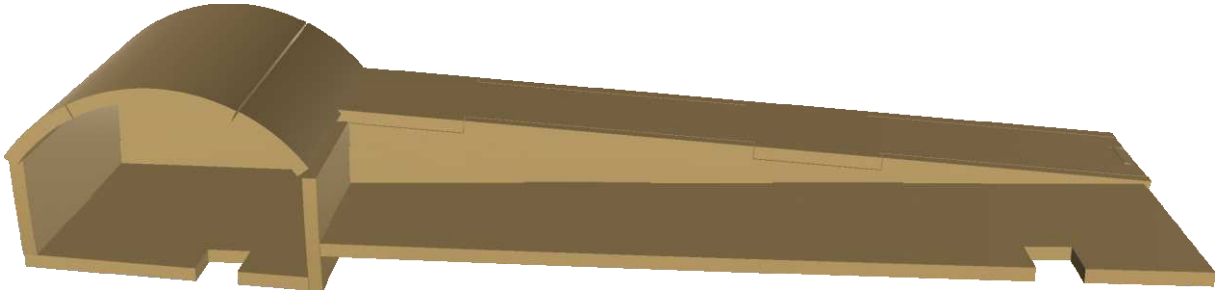

Christoph Glatt • Bauernstr. 77 • 86462 Langweid
info@glattCAD.de • www.glattCAD.de

glattCAD Flugmodelle

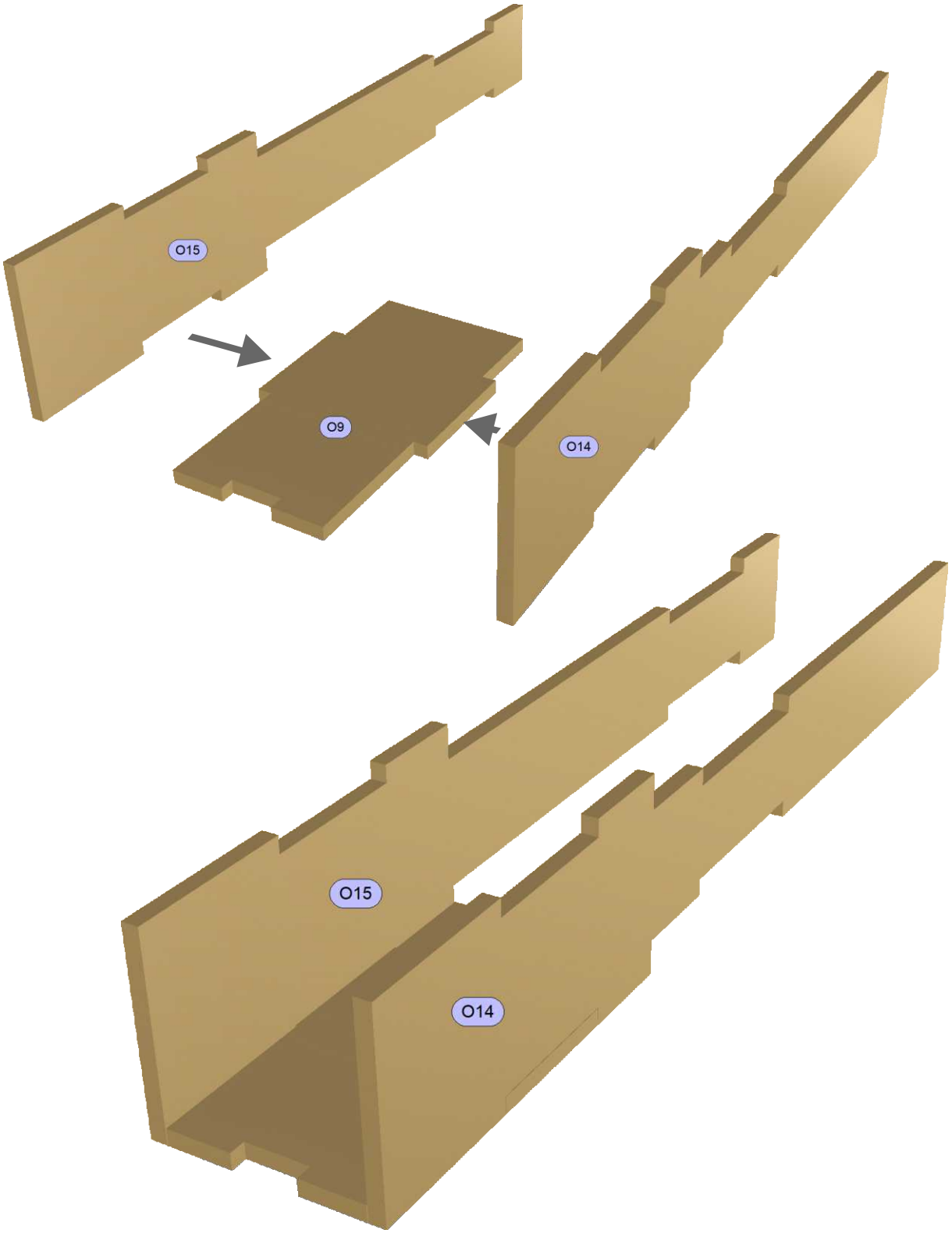

CHRISTOPH GLATT • BAUERNSTR. 77 • 86462 LANGWEID
INFO@GLATTCAD.DE • WWW.GLATTCAD.DE

glattCAD FLUGMODELLE

169

Manual

Cabin/Right Console

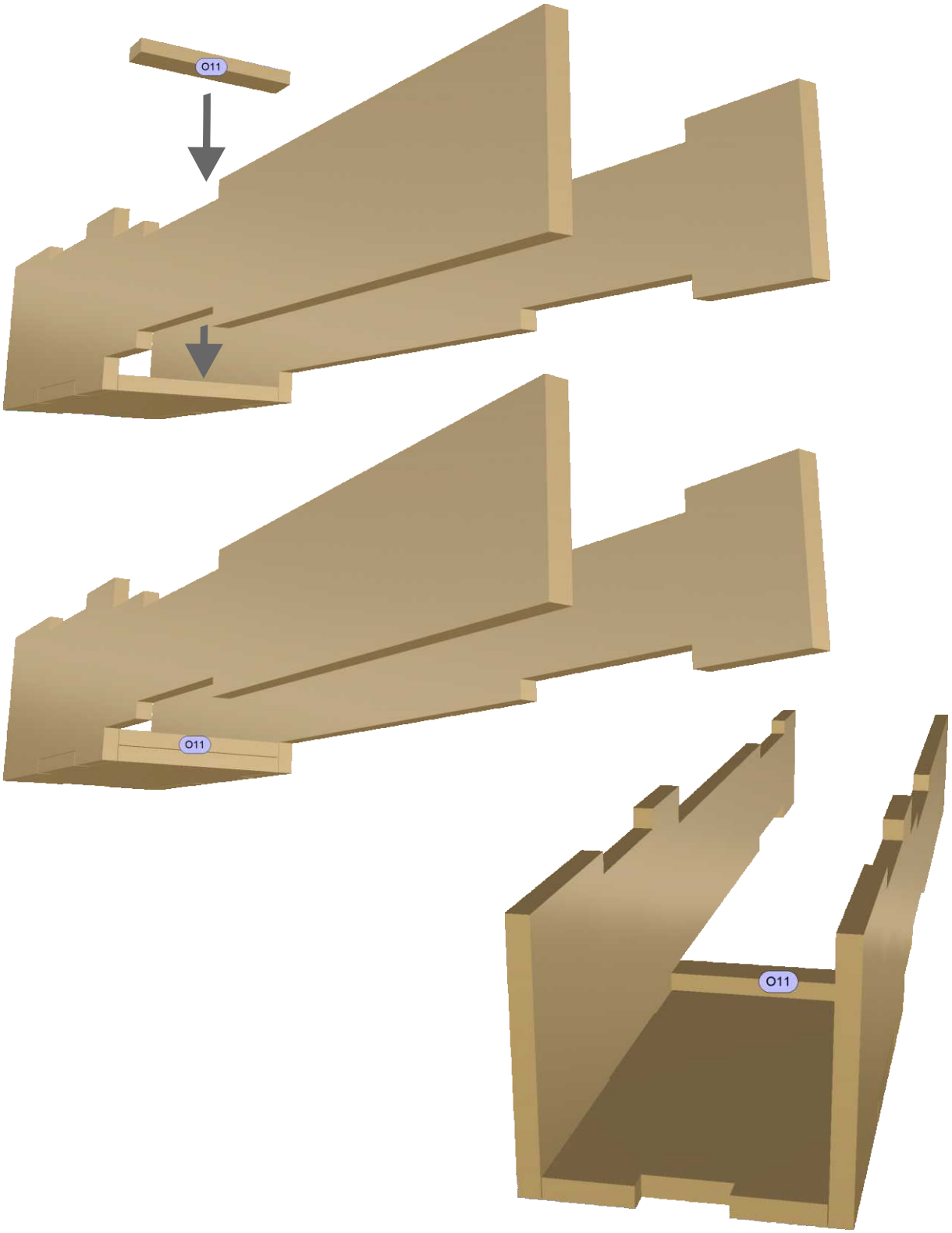

Christoph Glatt • Bauernstr. 77 • 86462 Langweid
info@glattCAD.de • www.glattCAD.de

glattCAD Flugmodelle

Manual

Cabin/Right Console

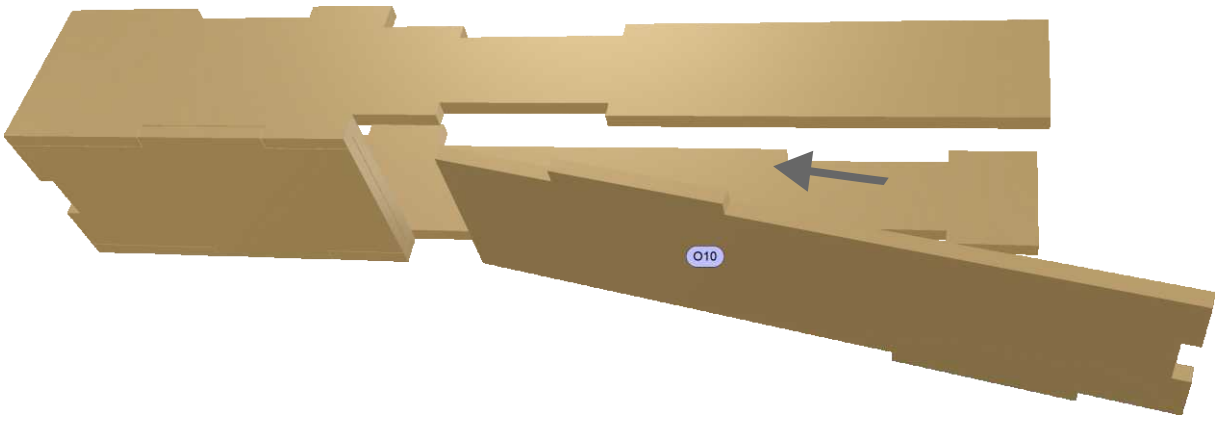

Christoph Glatt • Bauernstr. 77 • 86462 Langweid
info@glattCAD.de • www.glattCAD.de

glattCAD Flugmodelle

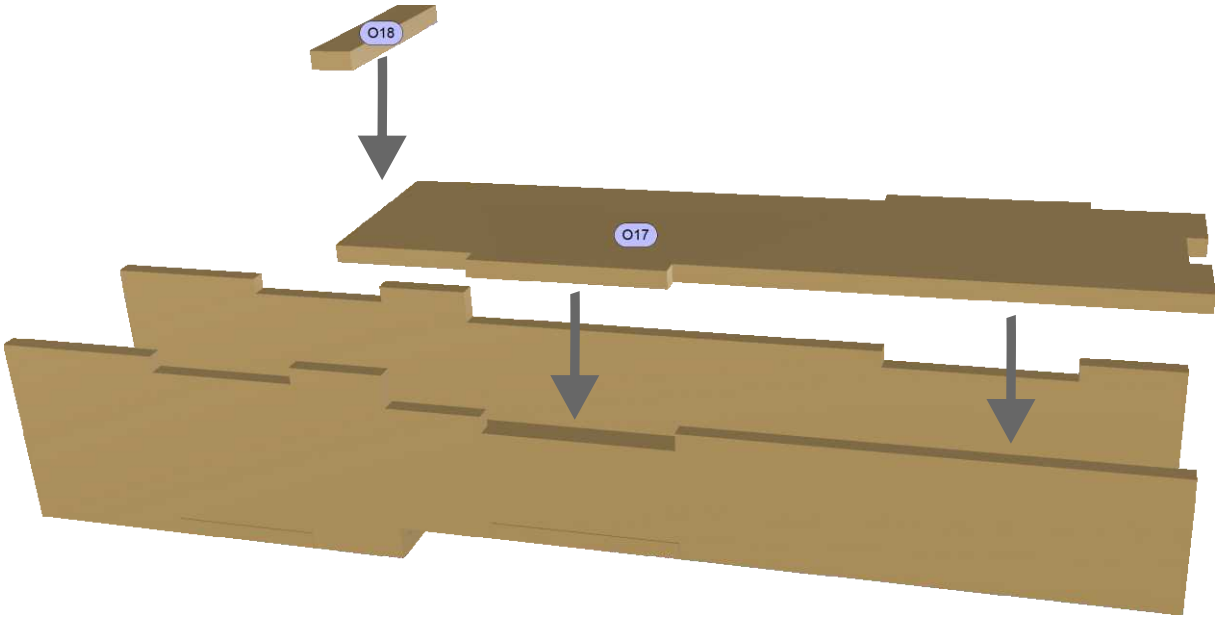

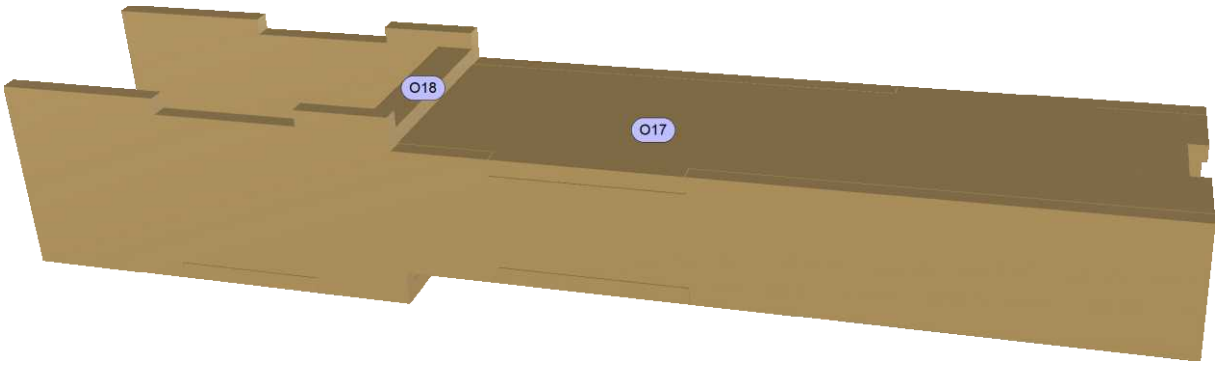

CHRISTOPH GLATT • BAUERNSTR. 77 • 86462 LANGWEID
INFO@GLATTCAD.DE • WWW.GLATTCAD.DE

glattCAD FLUGMODELLE

CABIN/RIGHT CONSOLE

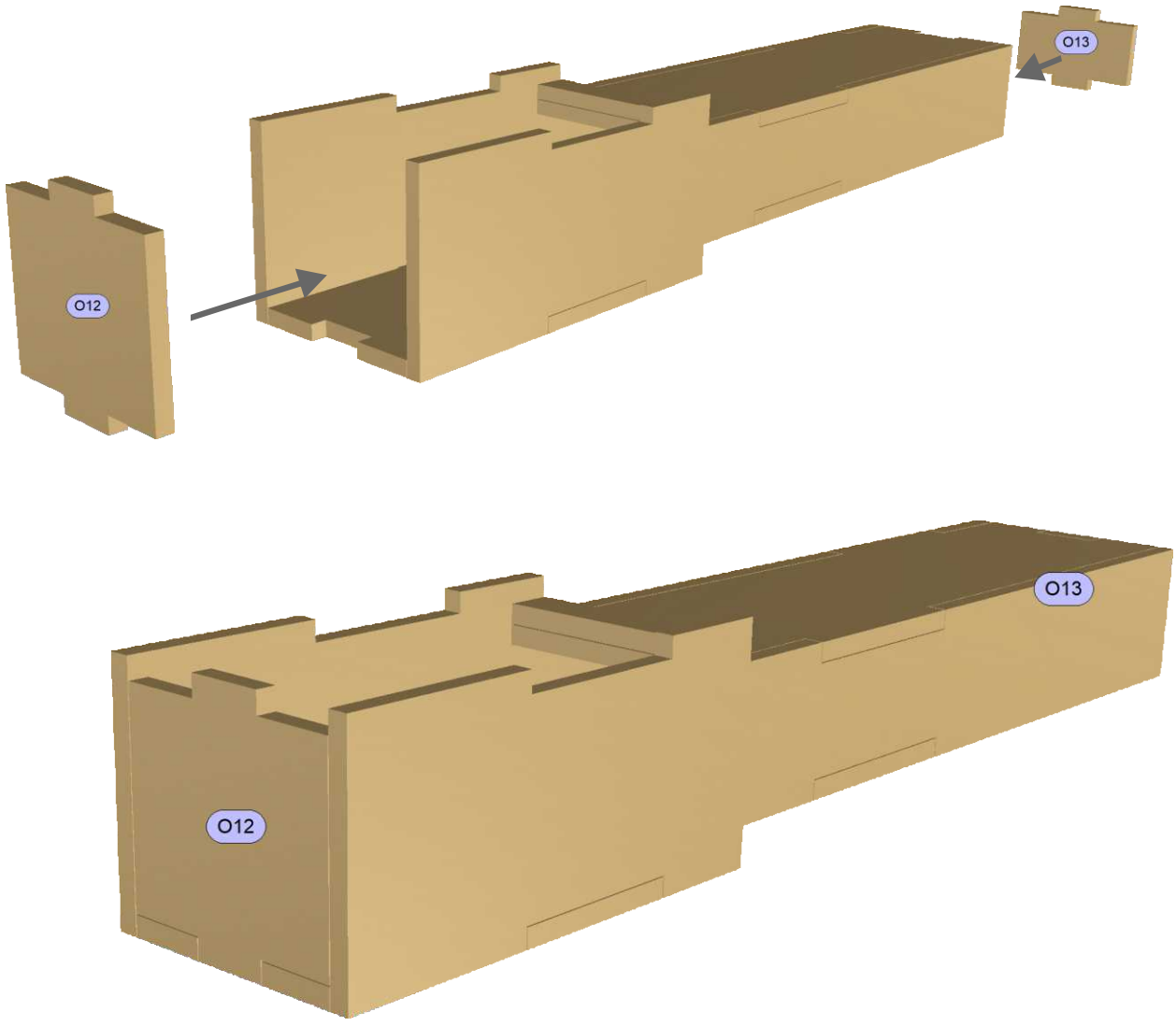

CHRISTOPH GLATT • BAUERNSTR. 77 • 86462 LANGWEID
INFO@GLATTCAD.DE • WWW.GLATTCAD.DE

glattCAD FLUGMODELLE

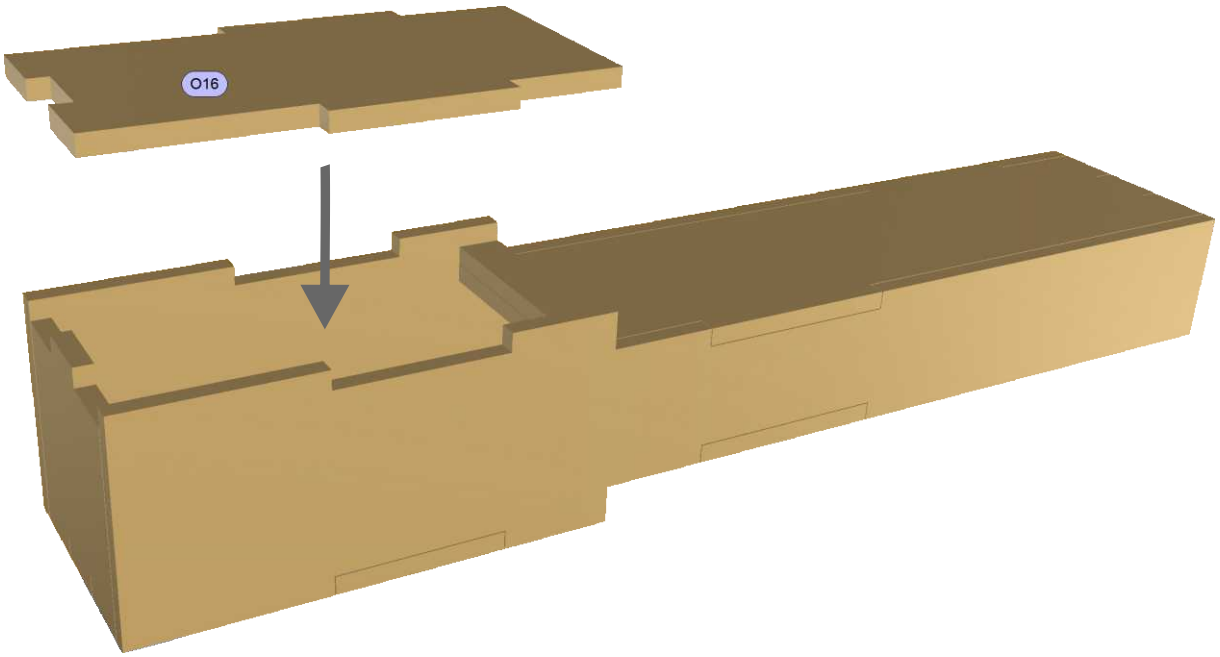

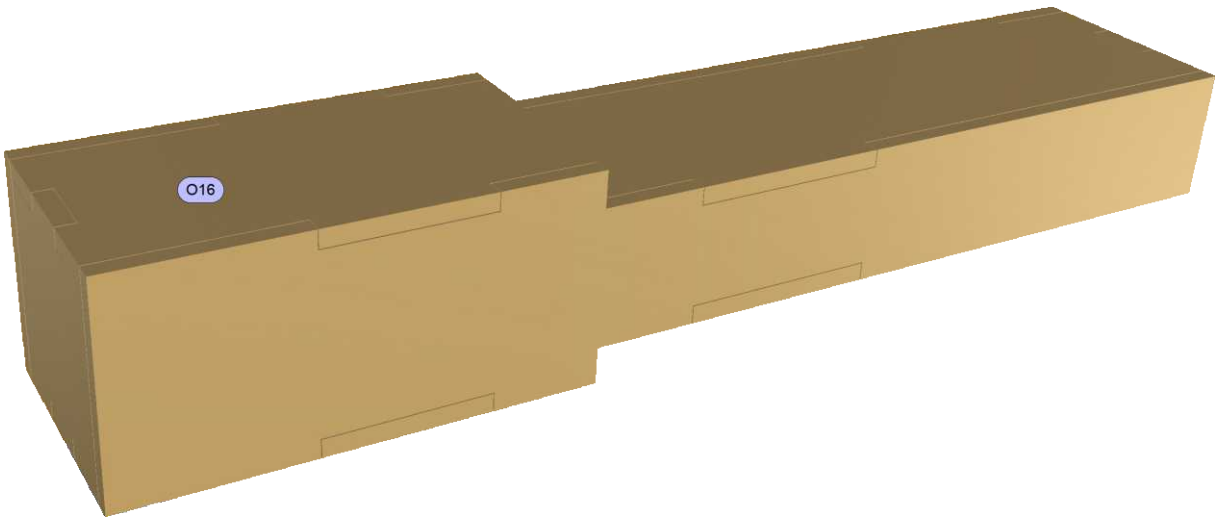

CHRISTOPH GLATT • BAUERNSTR. 77 • 86462 LANGWEID
INFO@GLATTCAD.DE • WWW.GLATTCAD.DE

glattCAD FLUGMODELLE

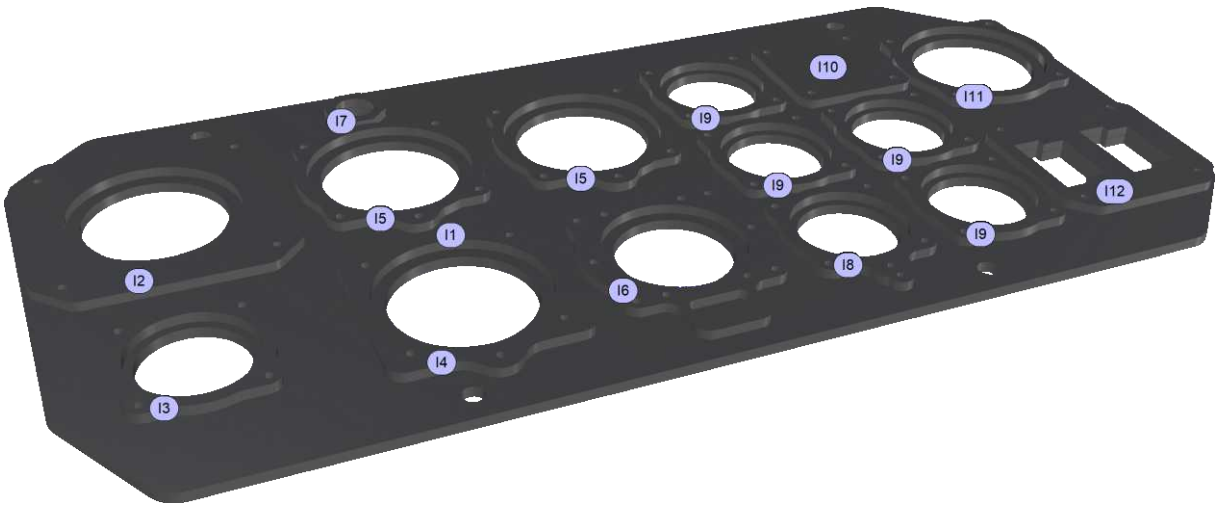

CHRISTOPH GLATT • BAUERNSTR. 77 • 86462 LANGWEID
INFO@GLATTCAD.DE • WWW.GLATTCAD.DE

glattCAD FLUGMODELLE

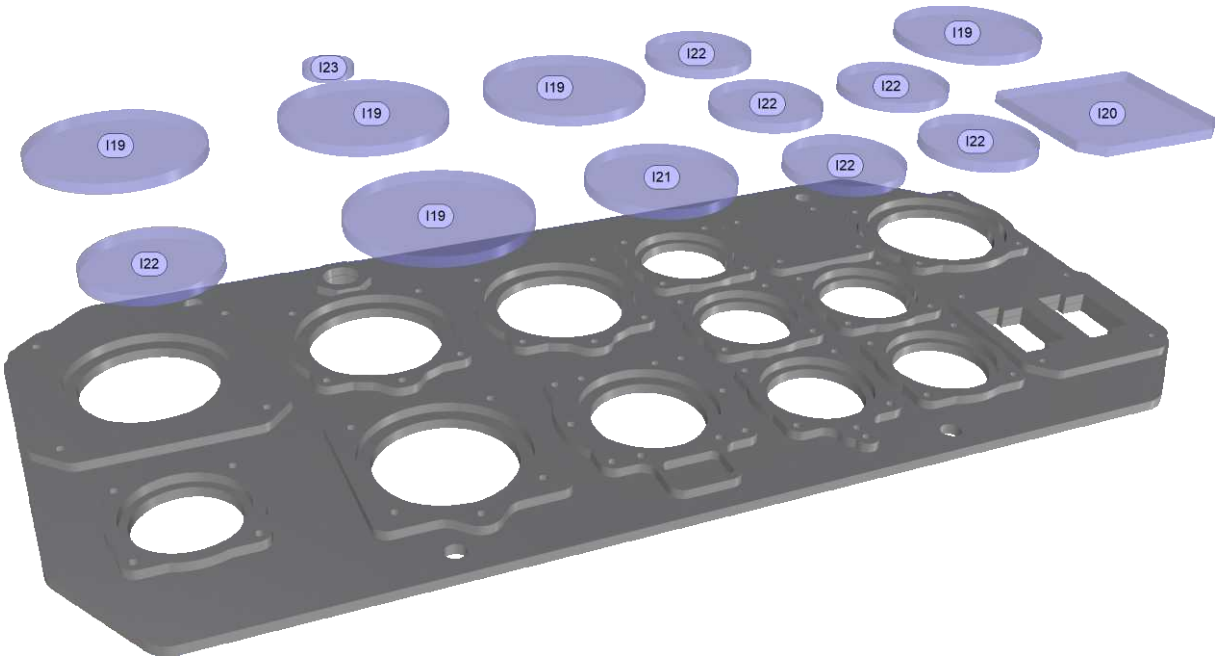

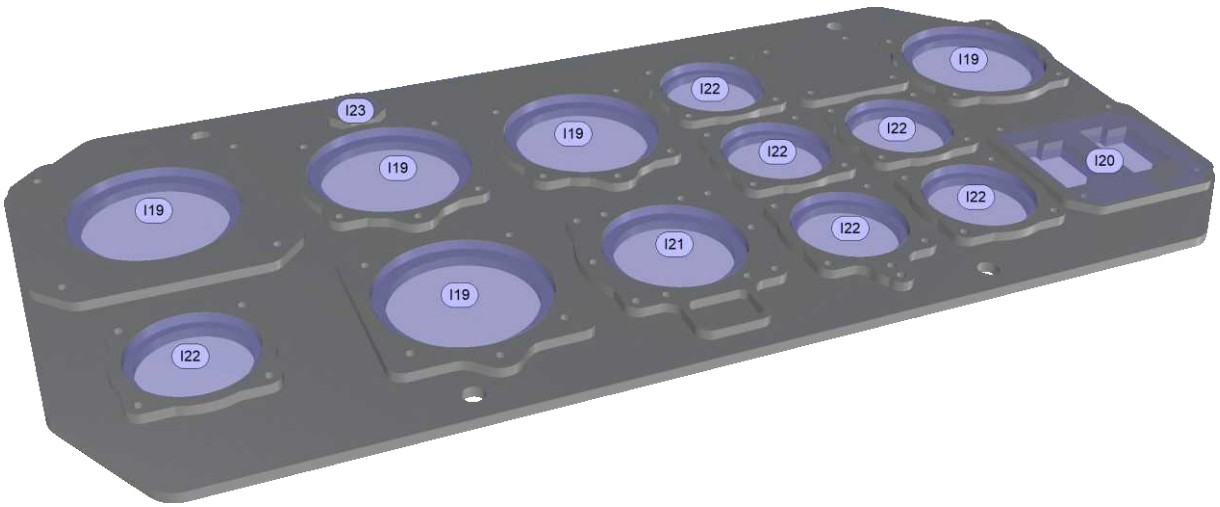

CHRISTOPH GLATT • BAUERNSTR. 77 • 86462 LANGWEID
INFO@GLATTCAD.DE • WWW.GLATTCAD.DE

glattCAD FLUGMODELLE

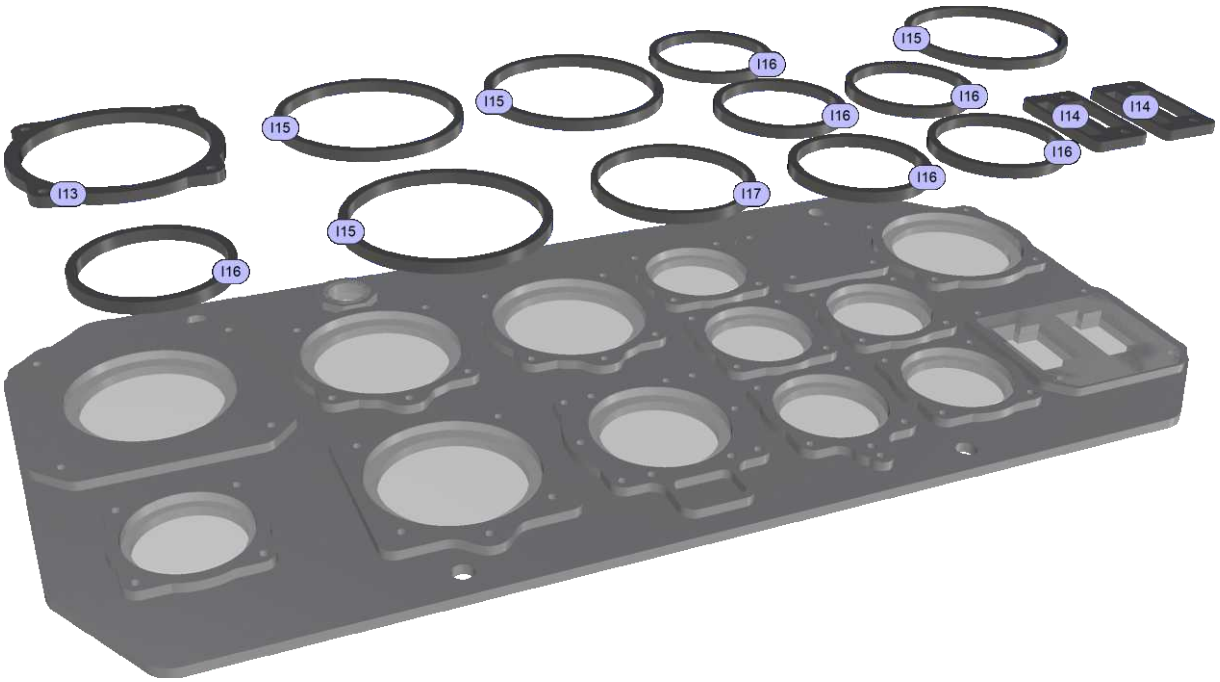

CHRISTOPH GLATT • BAUERNSTR. 77 • 86462 LANGWEID
INFO@GLATTCAD.DE • WWW.GLATTCAD.DE

glattCAD FLUGMODELLE

Manual

Cabin/Instrument Panel

HE-162 SALAMANDER • 25%

HE162.26.02_TEIL1.01 - APR 2020

CHRISTOPH GLATT • BAUERNSTR. 77 • 86462 LANGWEID
INFO@GLATTCAD.DE • WWW.GLATTCAD.DE

glattCAD FLUGMODELLE

178

Manual

Cabin/Instrument Panel

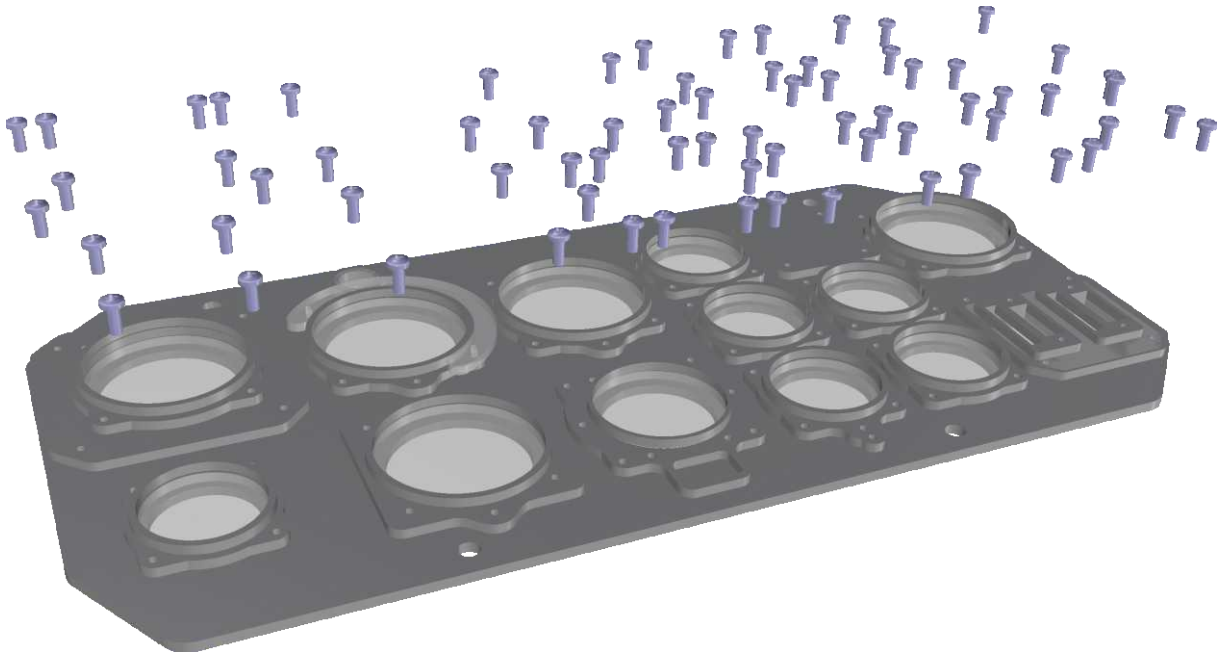

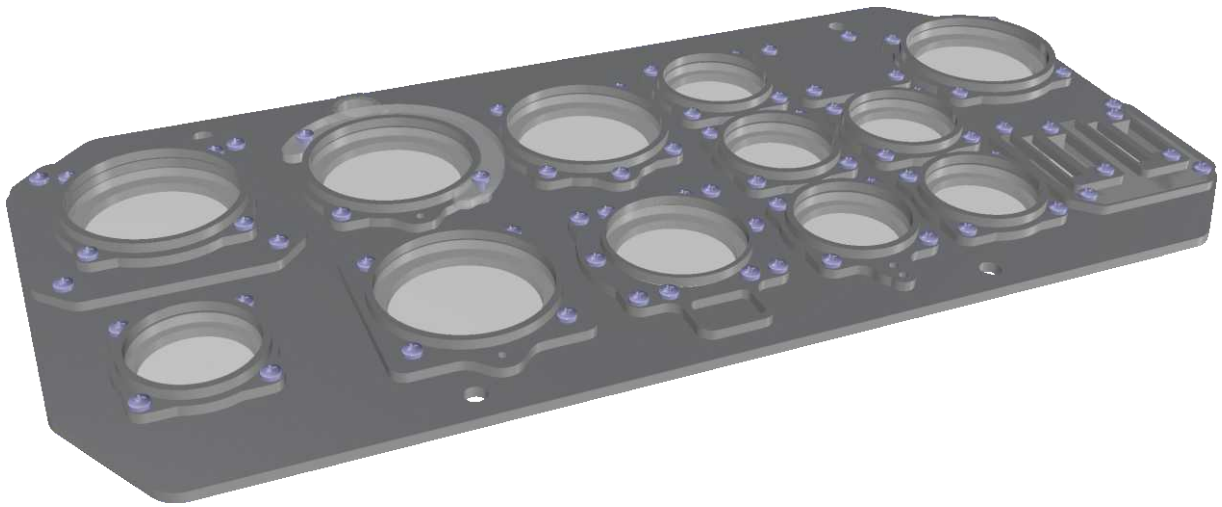

HE-162 SALAMANDER • 25%

HE162.26.02_TEIL1.01 - APR 2020

CHRISTOPH GLATT • BAUERNSTR. 77 • 86462 LANGWEID
INFO@GLATTCAD.DE • WWW.GLATTCAD.DE

glattCAD FLUGMODELLE

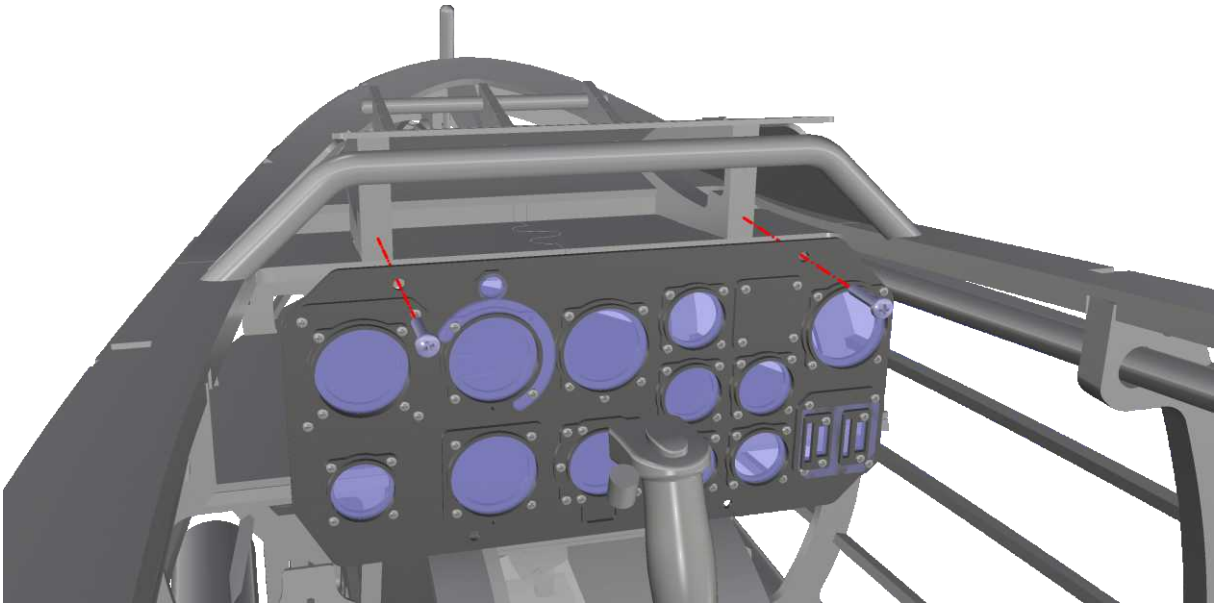

Instead removing the instruments panel only to access the space in the nose (as shown here), glare shield, handle and panel can alternatively be kept together as one module.

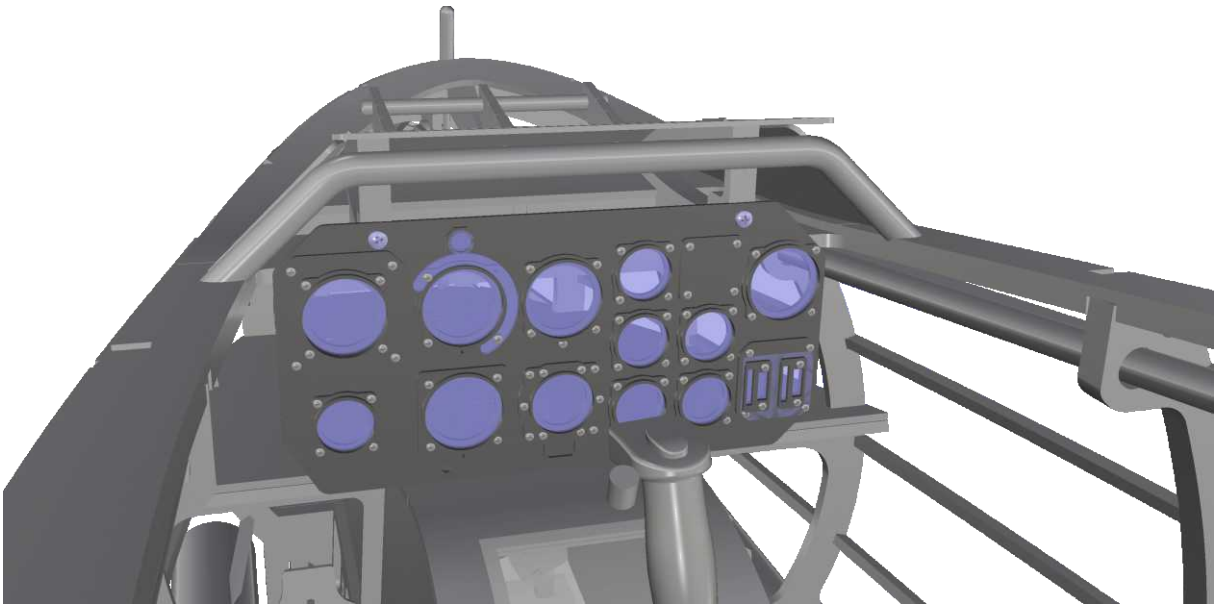

CHRISTOPH GLATT • BAUERNSTR. 77 • 86462 LANGWEID
INFO@GLATTCAD.DE • WWW.GLATTCAD.DE

glattCAD FLUGMODELLE

CABIN/REFLEX-VISIER

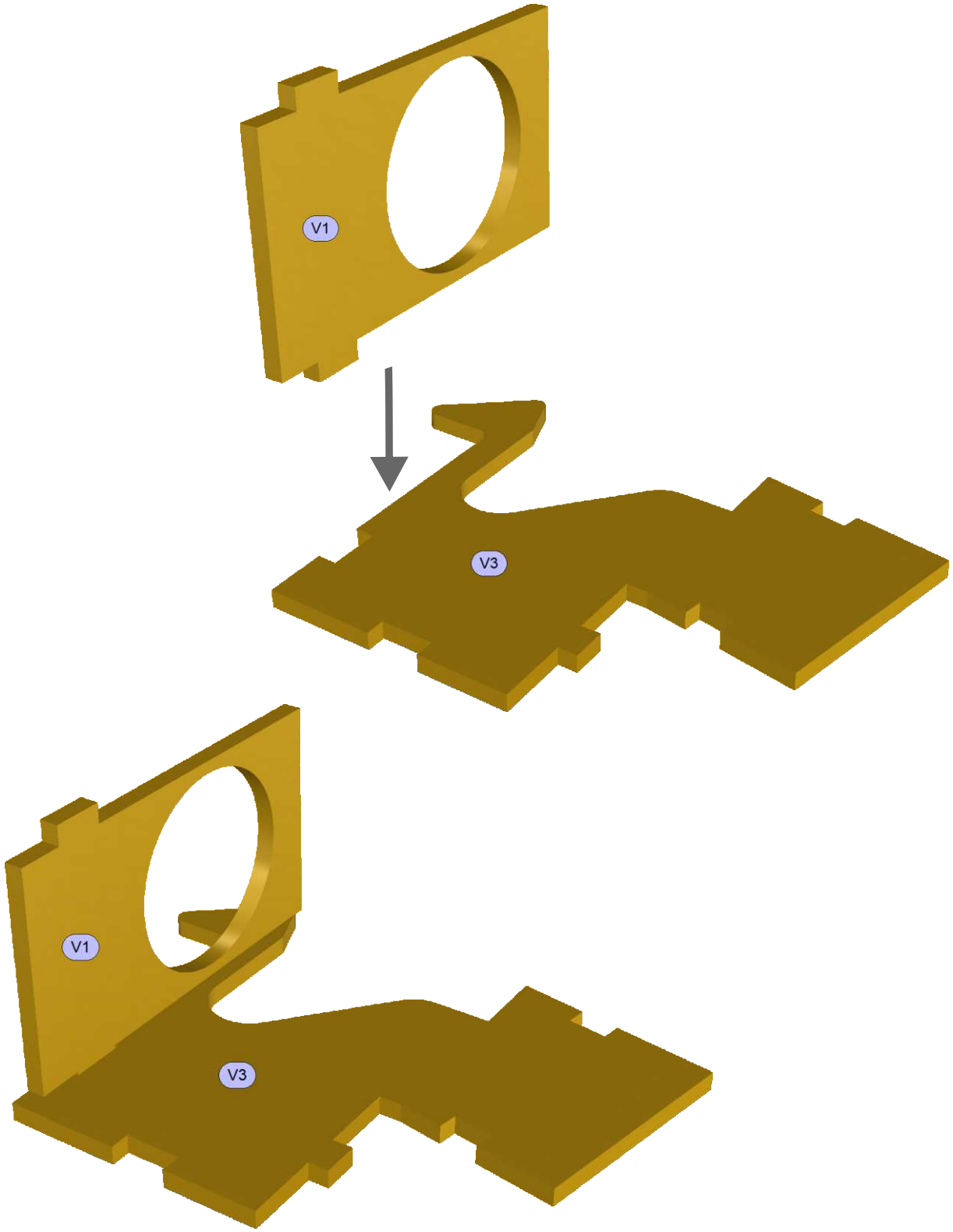

CHRISTOPH GLATT • BAUERNSTR. 77 • 86462 LANGWEID
INFO@GLATTCAD.DE • WWW.GLATTCAD.DE

glattCAD FLUGMODELLE

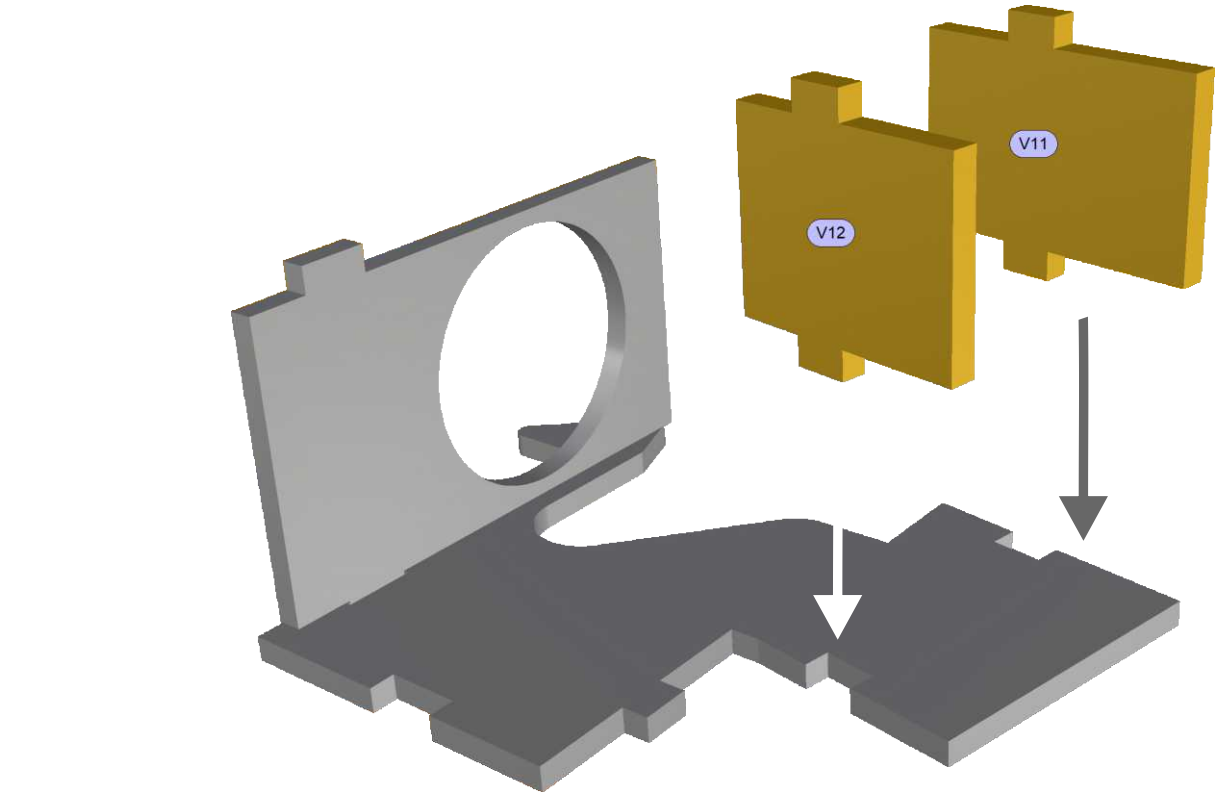

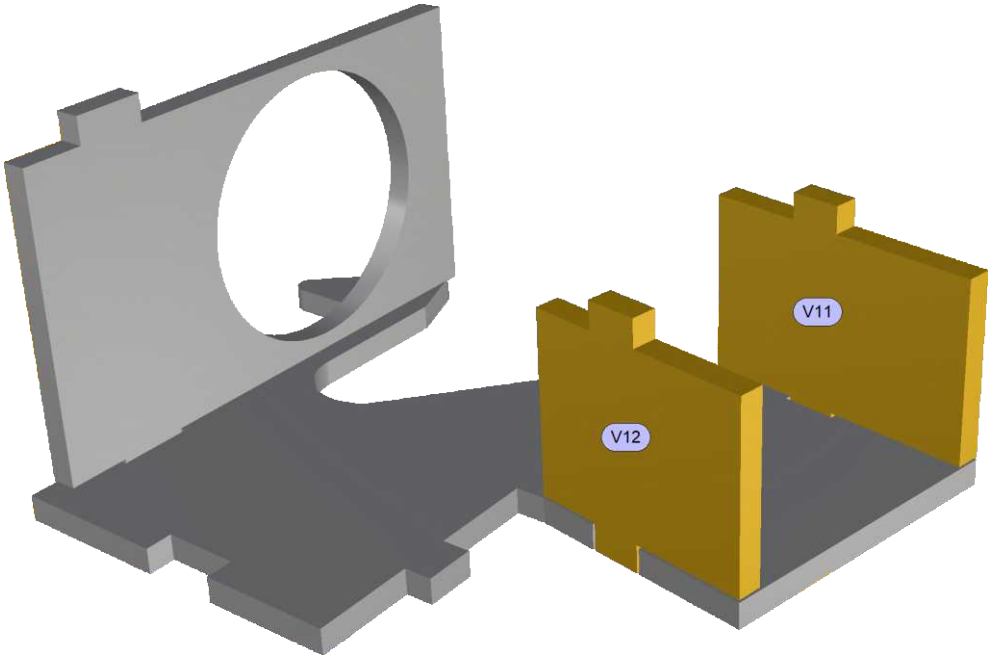

CHRISTOPH GLATT • BAUERNSTR. 77 • 86462 LANGWEID
INFO@GLATTCAD.DE • WWW.GLATTCAD.DE

glattCAD FLUGMODELLE

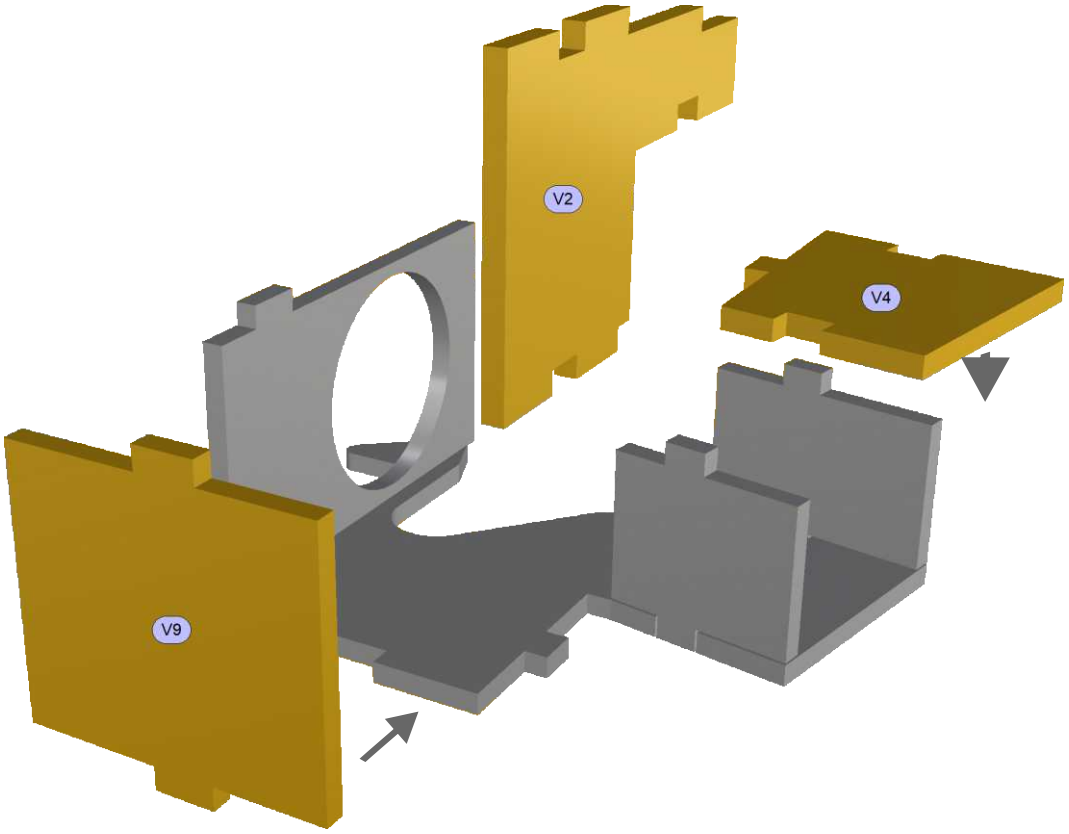

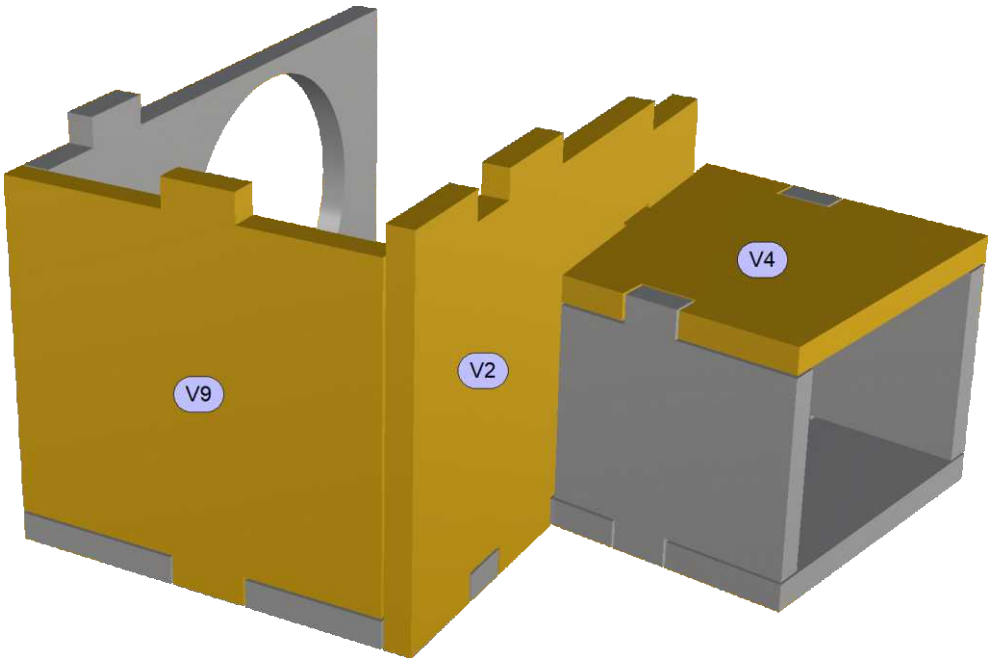

CHRISTOPH GLATT • BAUERNSTR. 77 • 86462 LANGWEID
INFO@GLATTCAD.DE • WWW.GLATTCAD.DE

glattCAD FLUGMODELLE

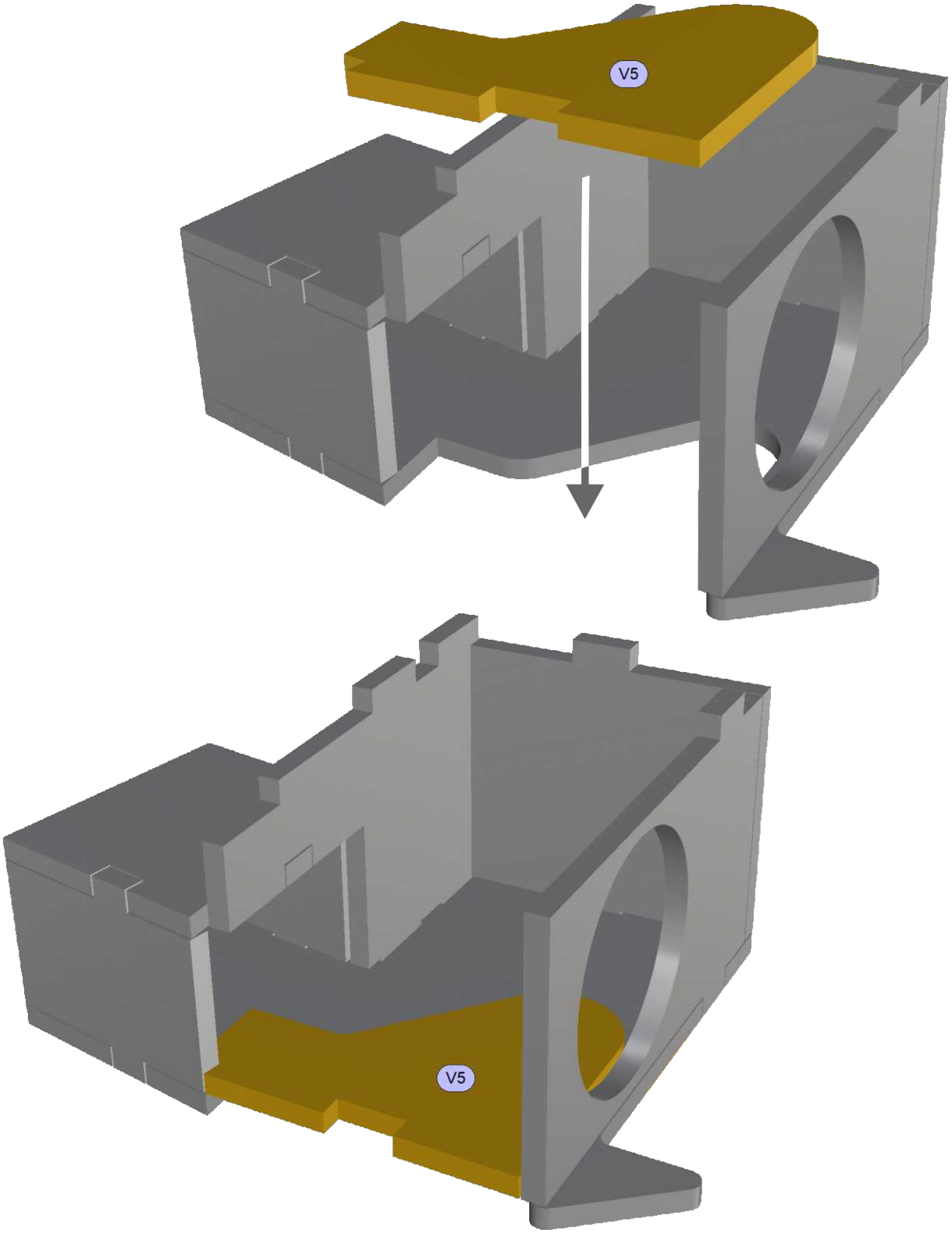

CHRISTOPH GLATT • BAUERNSTR. 77 • 86462 LANGWEID
INFO@GLATTCAD.DE • WWW.GLATTCAD.DE

glattCAD FLUGMODELLE

CABIN/REFLEX-VISIER

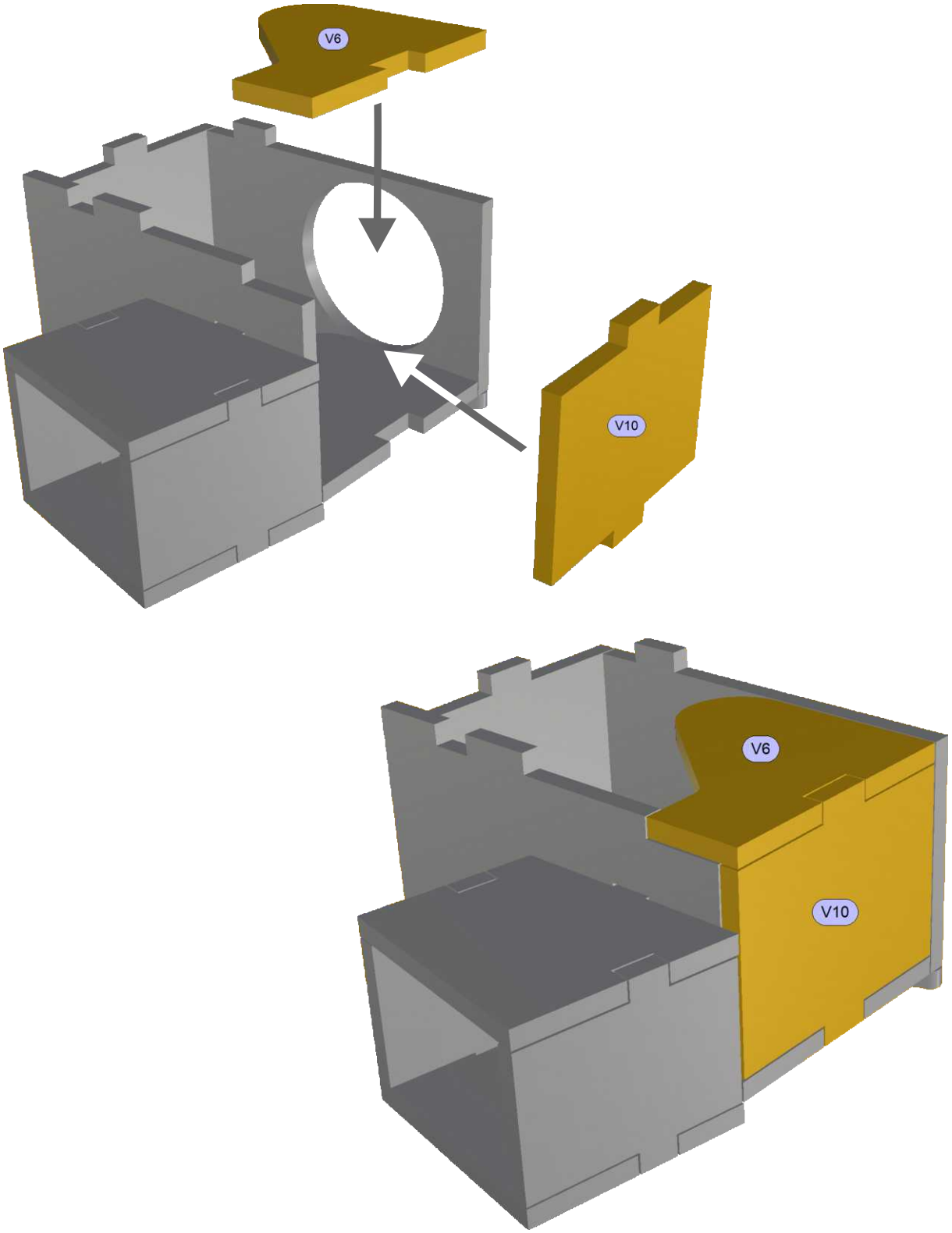

CHRISTOPH GLATT • BAUERNSTR. 77 • 86462 LANGWEID
INFO@GLATTCAD.DE • WWW.GLATTCAD.DE

glattCAD FLUGMODELLE

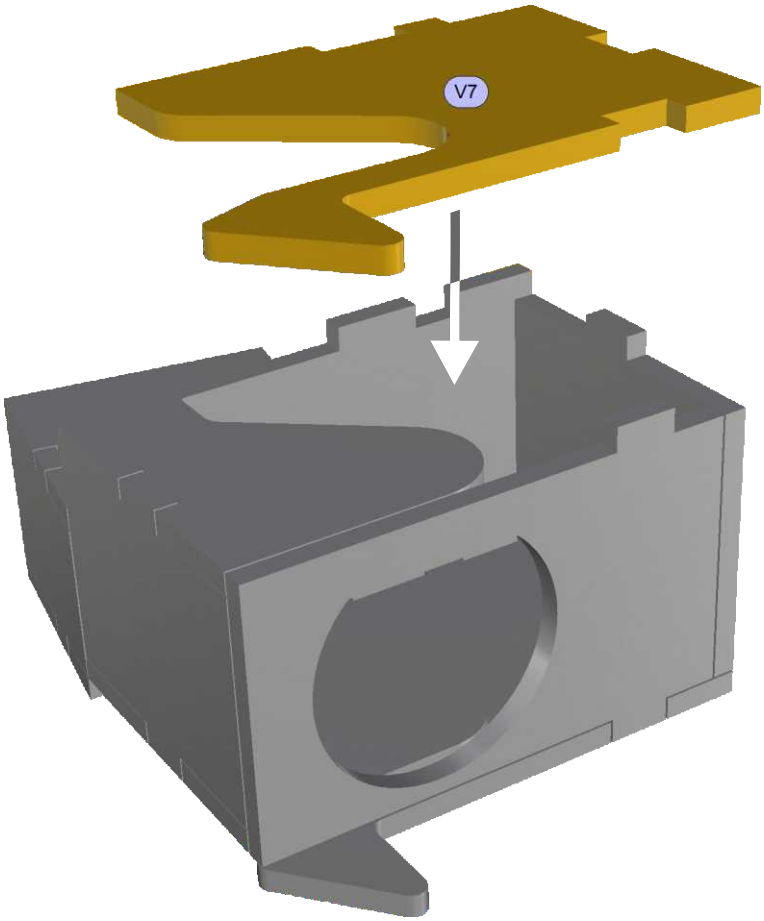

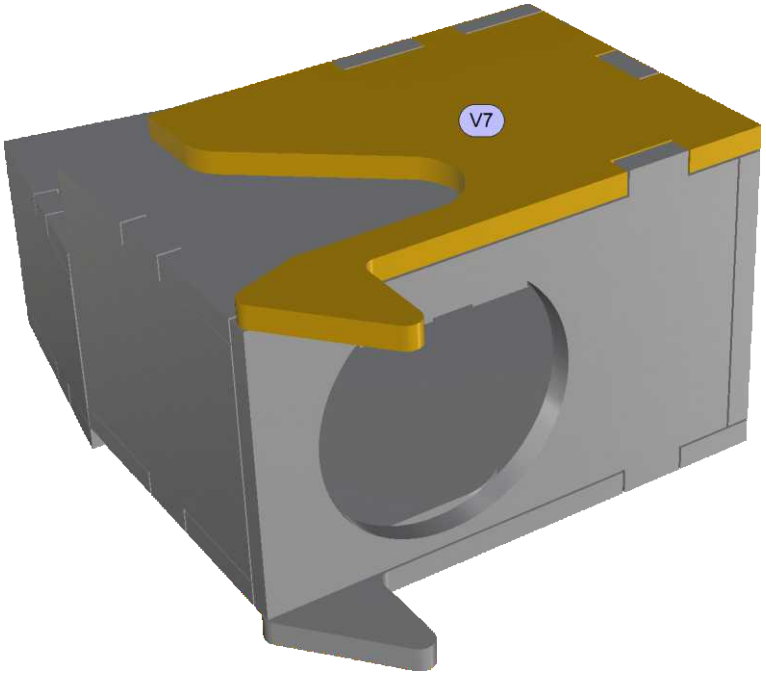

CHRISTOPH GLATT • BAUERNSTR. 77 • 86462 LANGWEID
INFO@GLATTCAD.DE • WWW.GLATTCAD.DE

glattCAD FLUGMODELLE

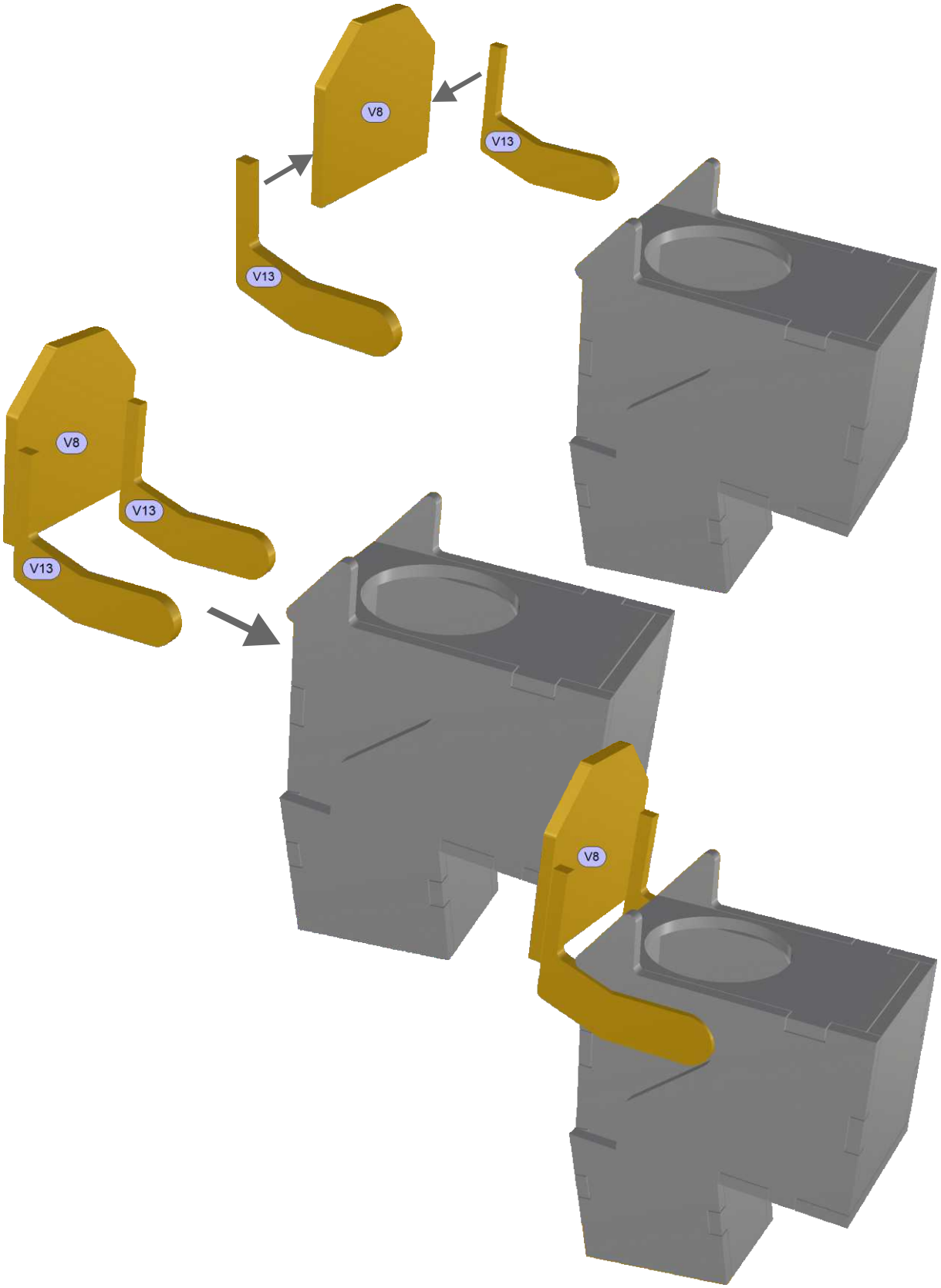

CHRISTOPH GLATT • BAUERNSTR. 77 • 86462 LANGWEID
INFO@GLATTCAD.DE • WWW.GLATTCAD.DE

glattCAD FLUGMODELLE

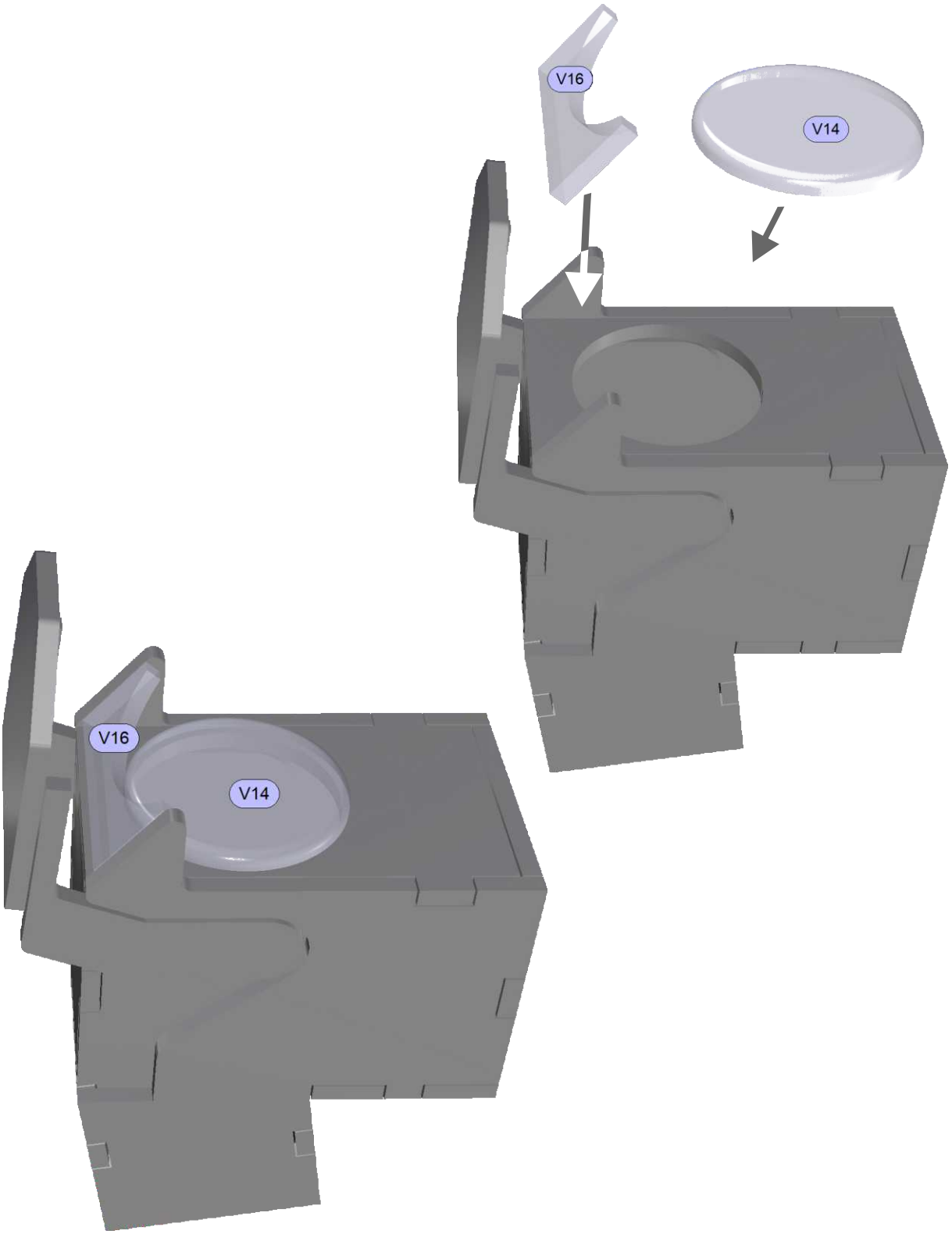

CHRISTOPH GLATT • BAUERNSTR. 77 • 86462 LANGWEID
INFO@GLATTCAD.DE • WWW.GLATTCAD.DE

glattCAD FLUGMODELLE

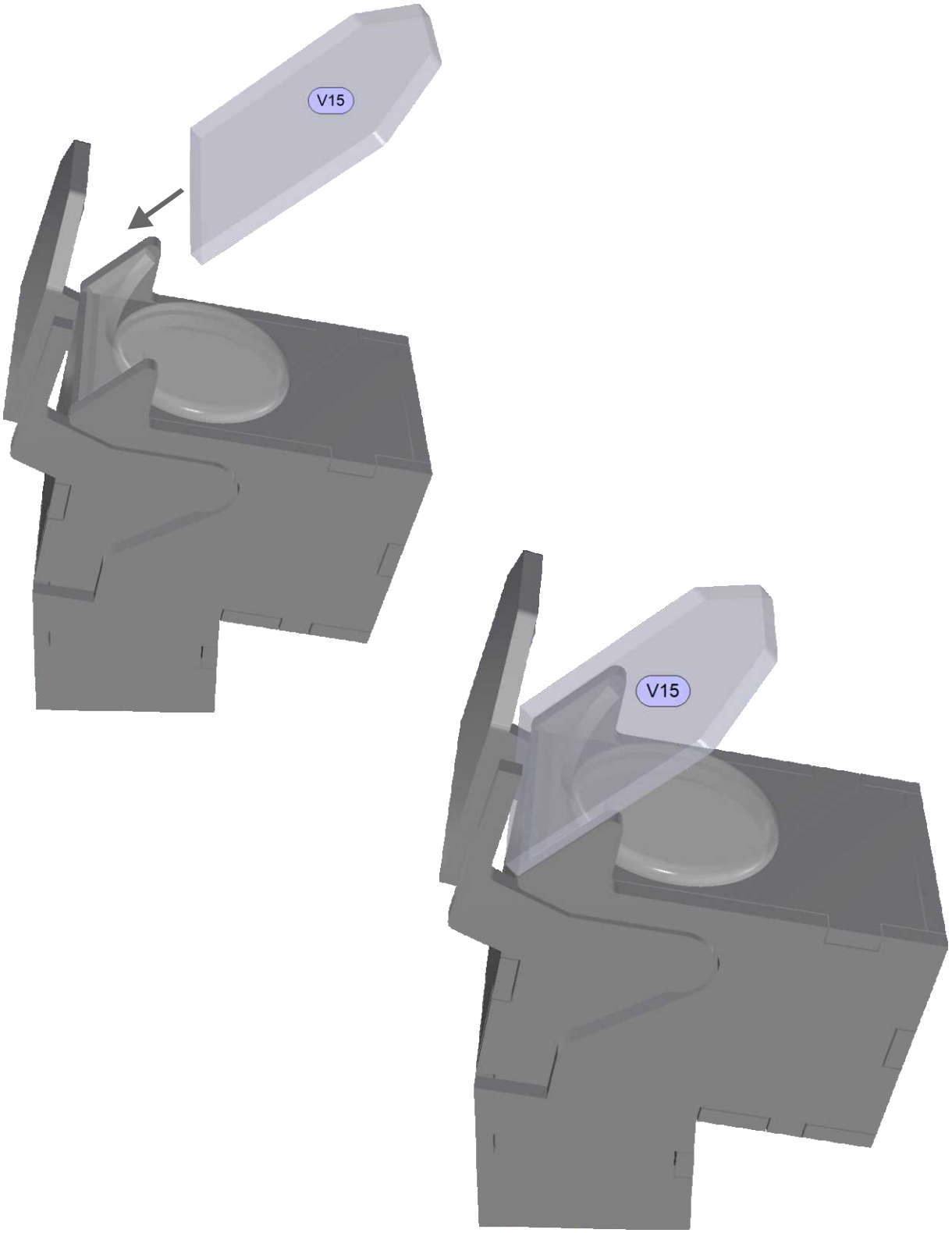

CHRISTOPH GLATT • BAUERNSTR. 77 • 86462 LANGWEID
INFO@GLATTCAD.DE • WWW.GLATTCAD.DE

glattCAD FLUGMODELLE

189

Manual

Cabin/Reflex-Visier

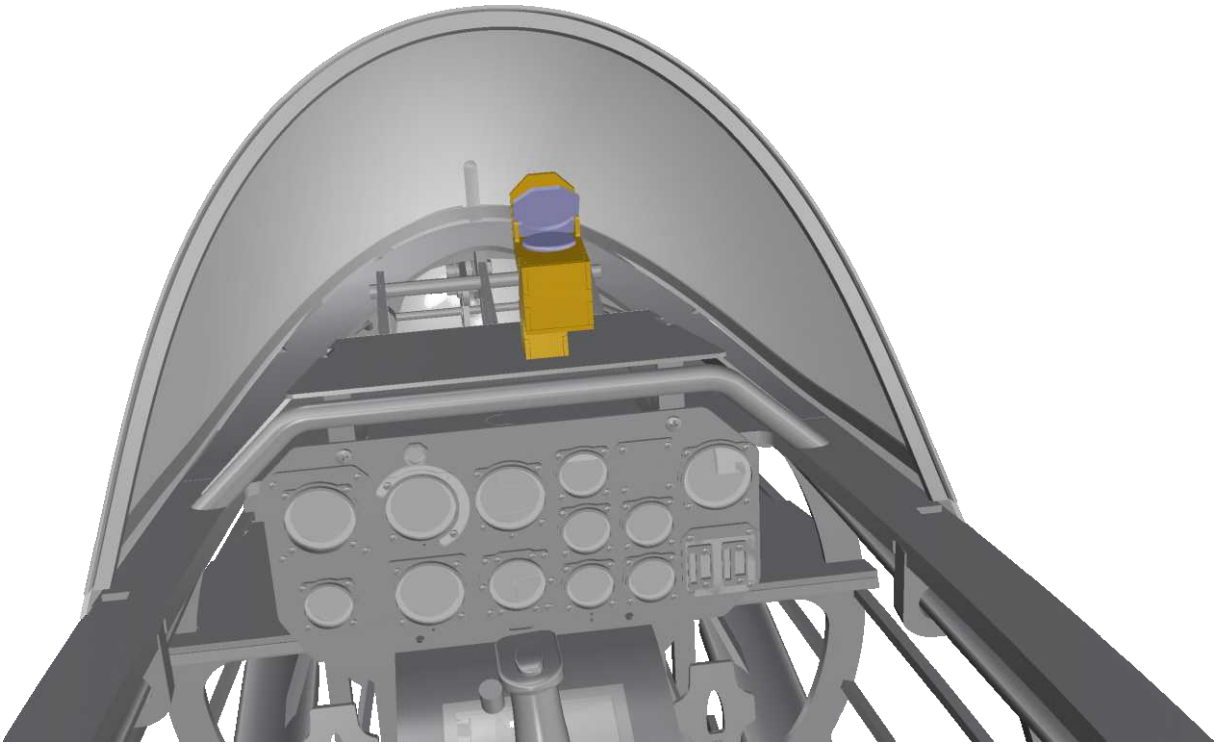

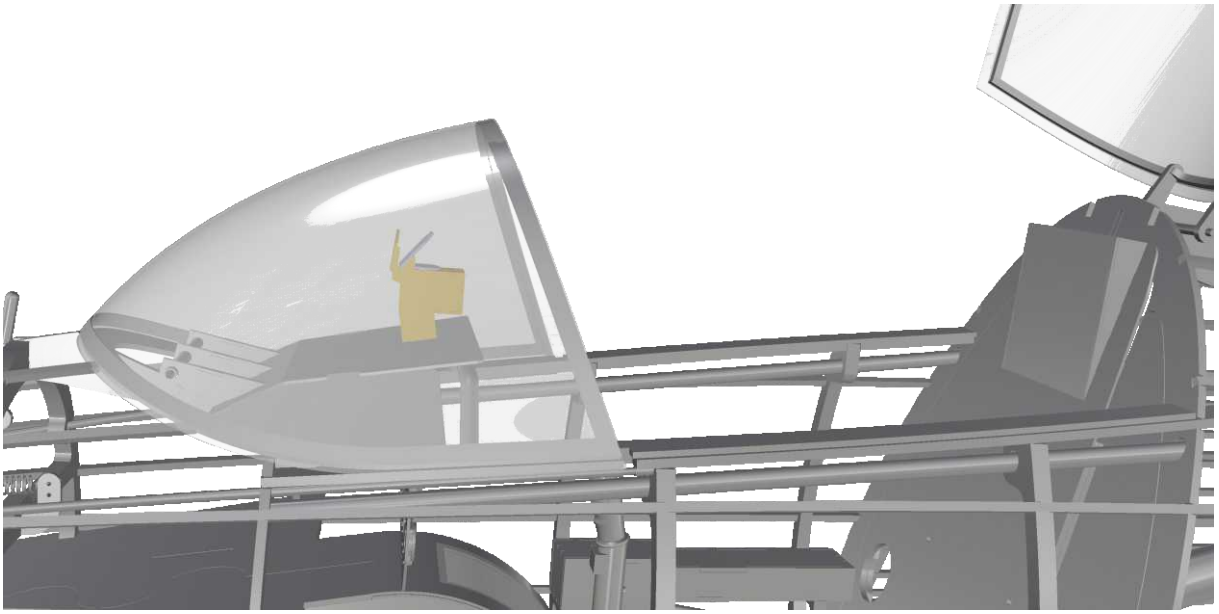

CHRISTOPH GLATT • BAUERNSTR. 77 • 86462 LANGWEID
INFO@GLATTCAD.DE • WWW.GLATTCAD.DE

glattCAD FLUGMODELLE

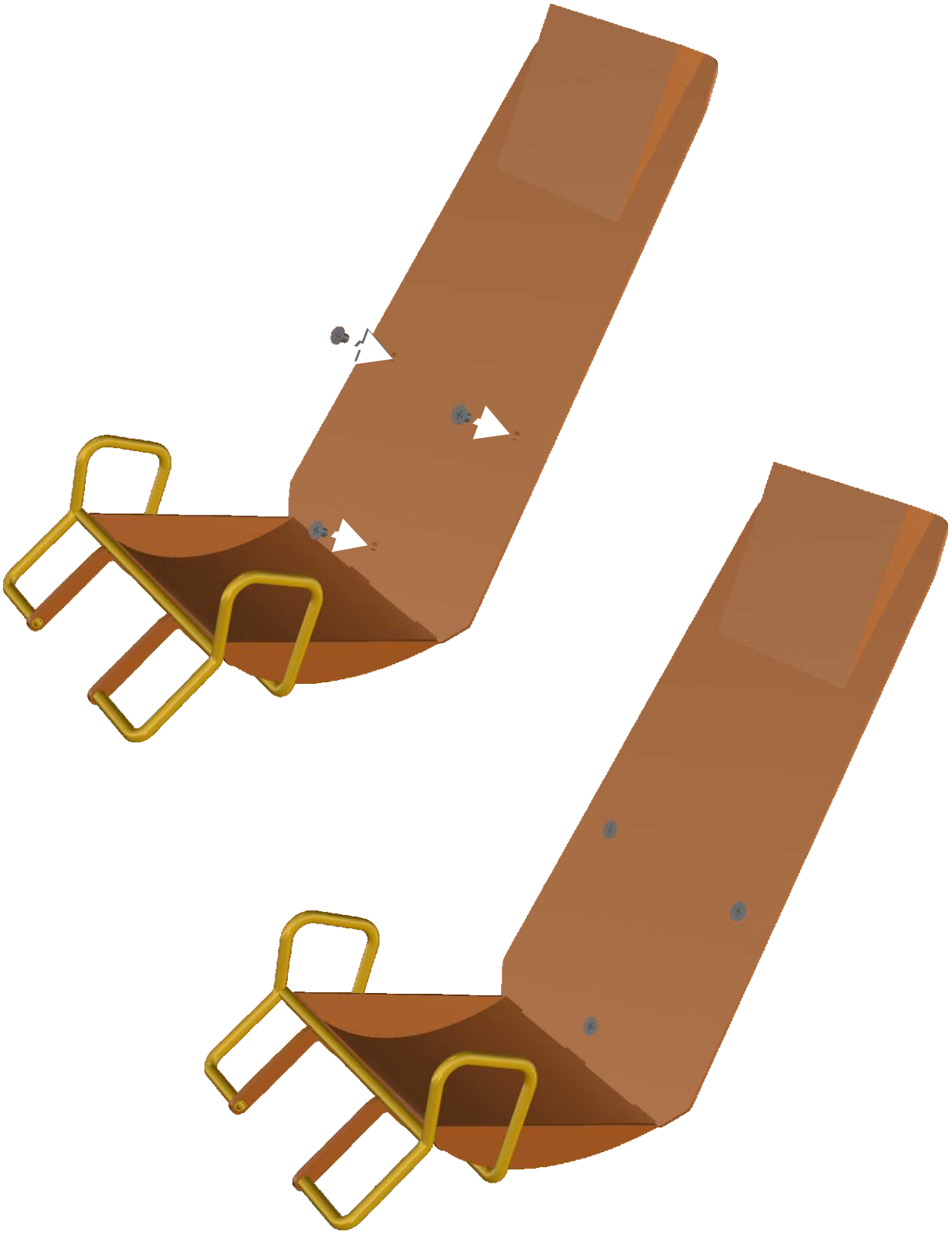

CHRISTOPH GLATT • BAUERNSTR. 77 • 86462 LANGWEID
INFO@GLATTCAD.DE • WWW.GLATTCAD.DE

glattCAD FLUGMODELLE

Manual

Cabin/Pilot´s Seat

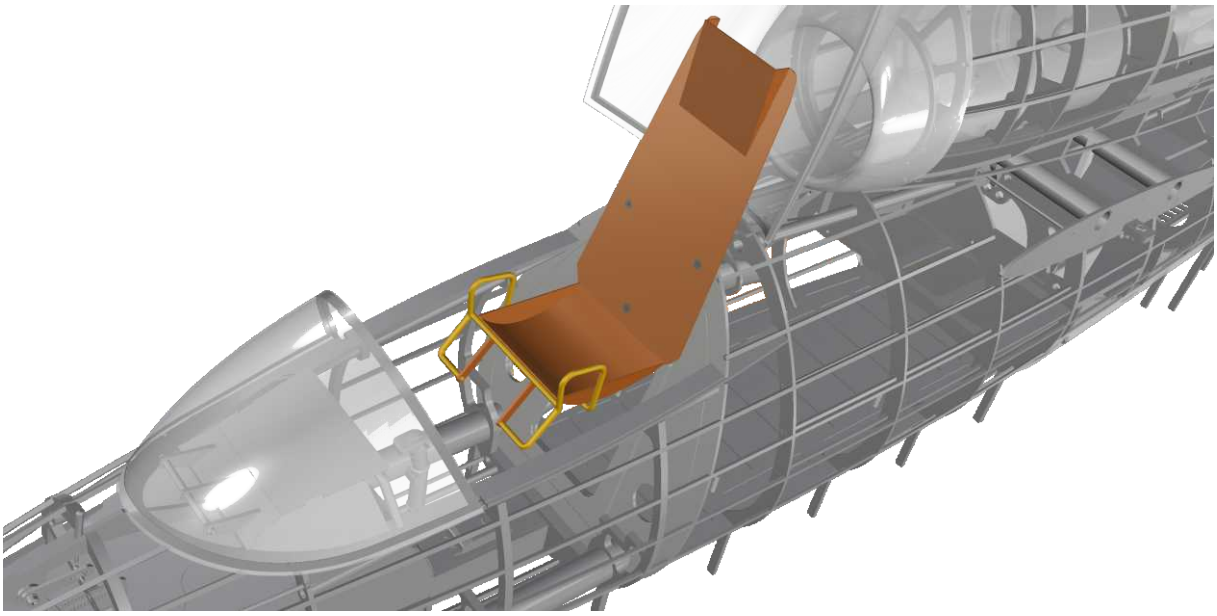

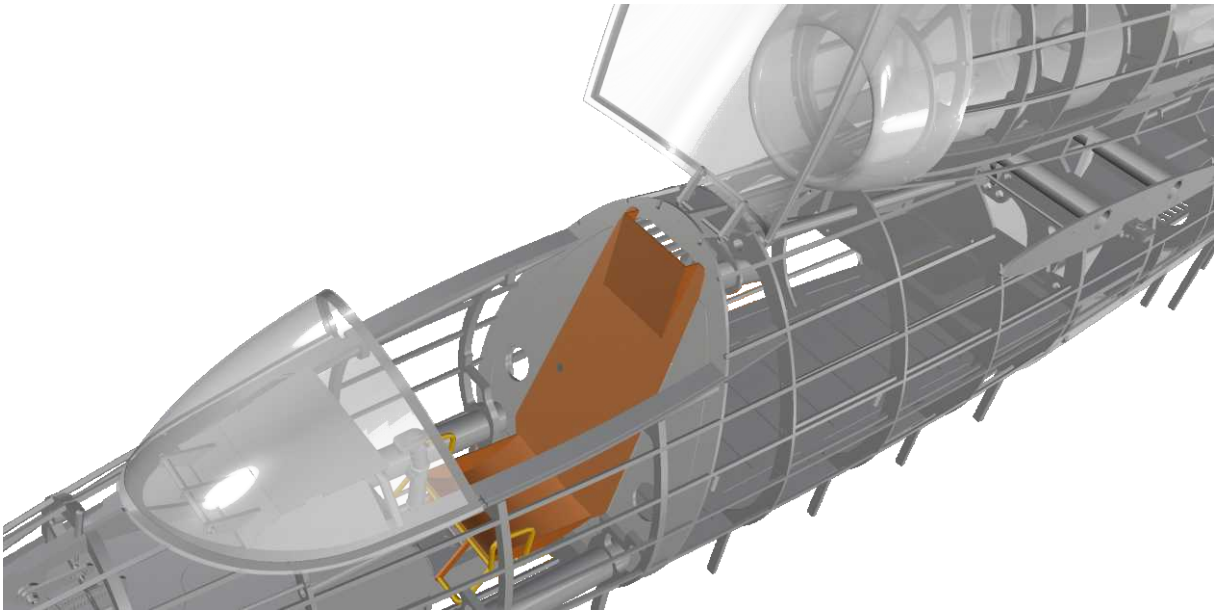

christoph glatt • bauernstr. 77 • 86462 langweid
info@glattCAD.de • www.glattCAD.de

glattCAD Flugmodelle

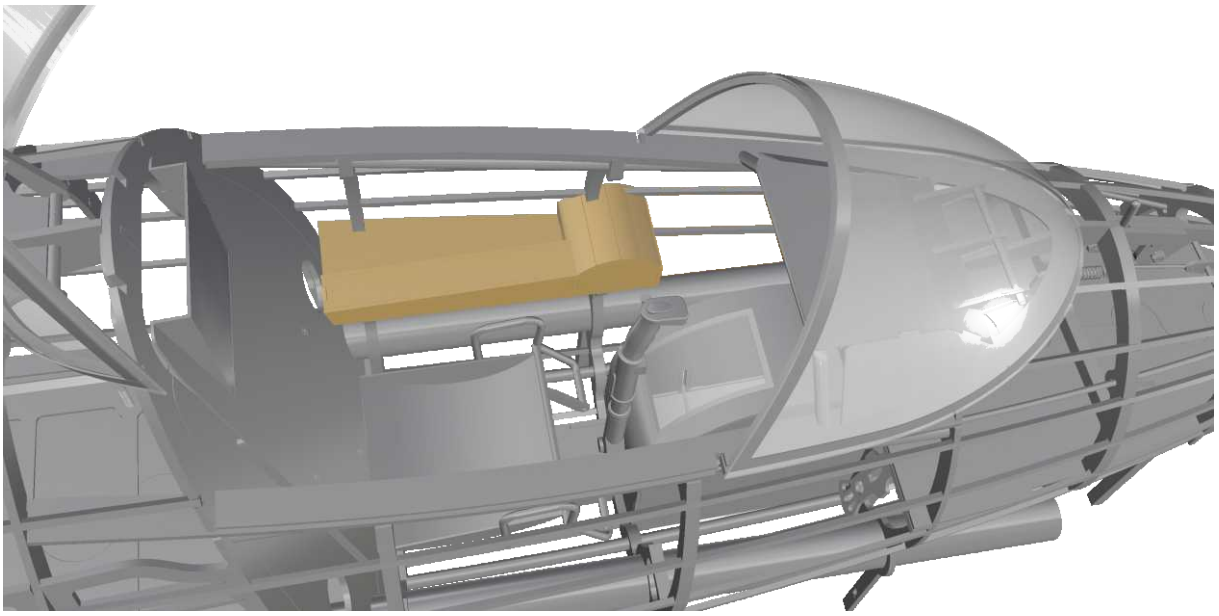

Proposal: Attach the two consoles to the cabin using strong, tiny magnets.

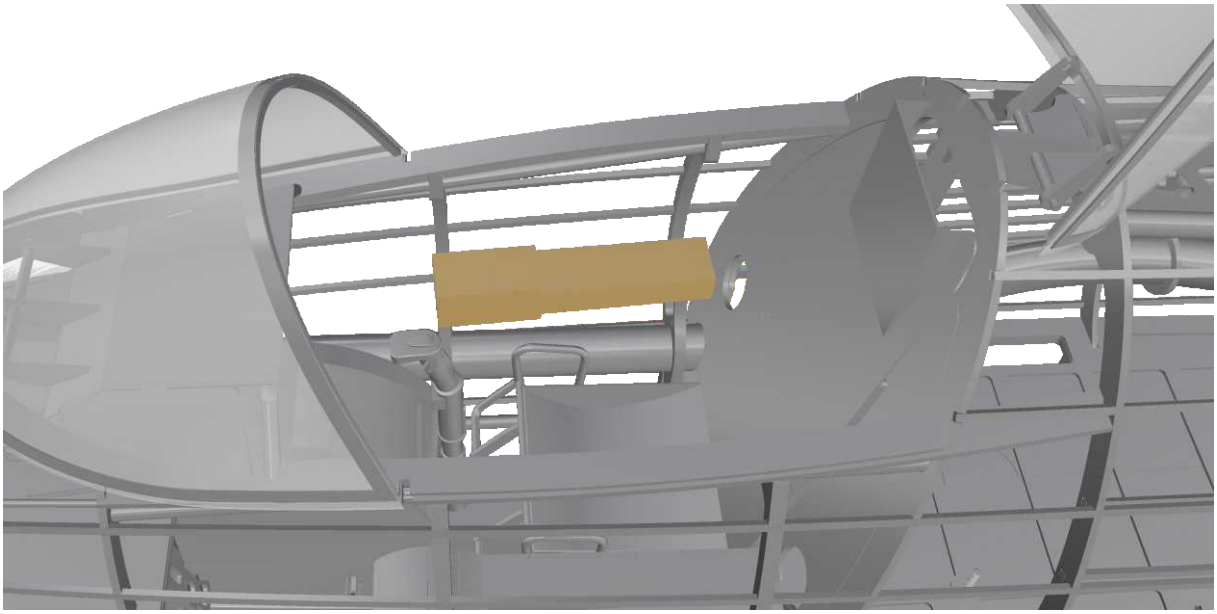

CHRISTOPH GLATT • BAUERNSTR. 77 • 86462 LANGWEID
INFO@GLATTCAD.DE • WWW.GLATTCAD.DE

glattCAD FLUGMODELLE

CABIN/ANTENNA OR SPEED SENSOR

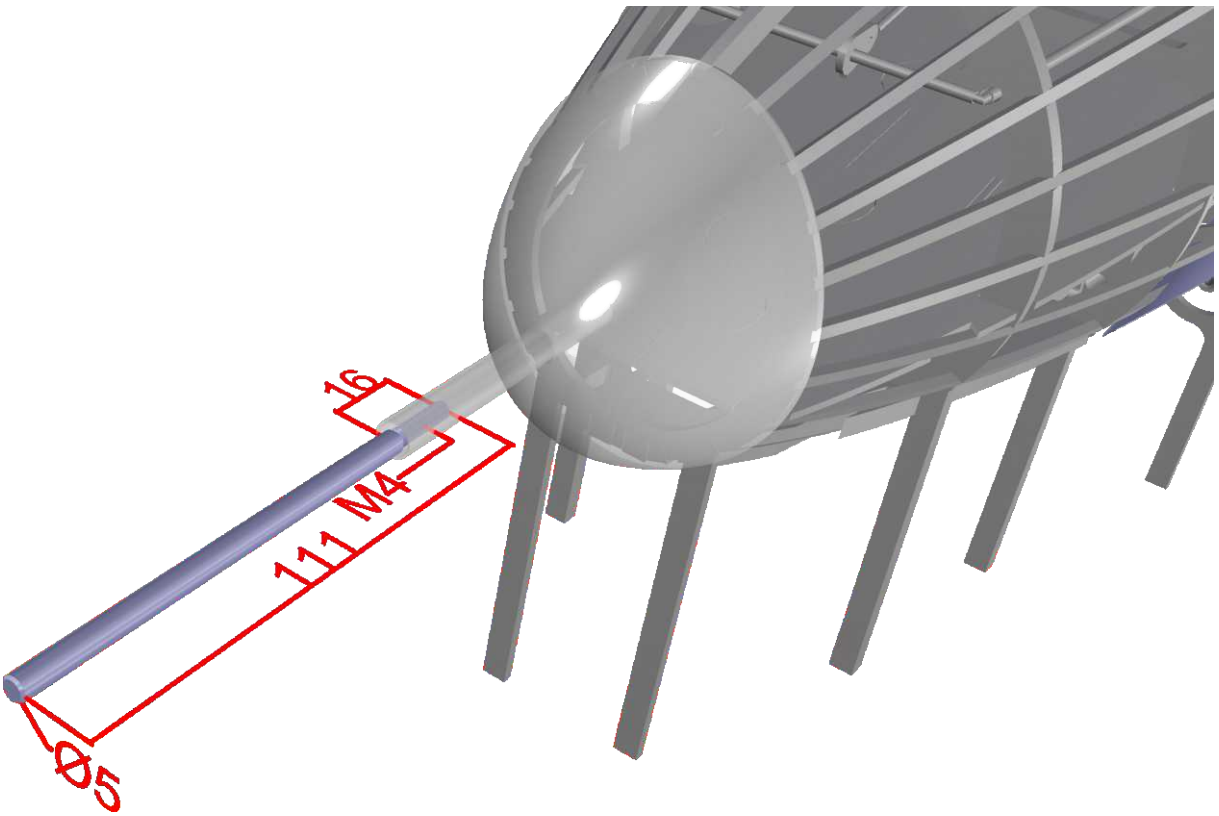

CHRISTOPH GLATT • BAUERNSTR. 77 • 86462 LANGWEID
INFO@GLATTCAD.DE • WWW.GLATTCAD.DE

glattCAD FLUGMODELLE